Klassisk batteriskab

Til Easy UPS 3M og Easy UPS 3L

Installation

E3MCBC7C, E3MCBC7D, E3MCBC10A, E3MCBC10B, E3MCBC10C, E3MCBC10D, E3MCBC10E

De seneste opdateringer er tilgængelige på Schneider Electrics hjemmeside

2/2024

Juridiske oplysninger

Oplysningerne i dette dokument indeholder generelle beskrivelser, tekniske egenskaber og/eller anbefalinger vedrørende produkter/løsninger.

Dette dokument er ikke beregnet som erstatning for en detaljeret undersøgelse eller en drifts- og stedspecifik udvikling eller skematisk plan. Det skal ikke anvendes til at afgøre, om produkterne/løsningerne er egnede eller pålidelige til specifikke brugerapplikationer. Det påhviler enhver sådan bruger at foretage eller lade en professionel ekspert efter eget valg (integrator, specificator eller lignende) foretage en passende og omfattende risikoanalyse, evaluering og afprøvning af produkterne/løsningerne i forbindelse med den relevante specifikke anvendelse eller brug heraf.

Schneider Electrics brand og alle varemærker tilhørende Schneider Electric SE og dets datterselskaber, der henvises til i denne vejledning, tilhører Schneider Electric SE eller dets datterselskaber. Alle andre brands kan være varemærker tilhørende deres respektive ejer.

Dette dokument og indholdet af den er beskyttet i henhold til gældende love om ophavsret og stilles kun til rådighed til oplysning. Ingen del af dette dokument må gengives eller transmitteres i nogen form eller på nogen måde (elektronisk, mekanisk, ved fotokopiering, optagelse eller på anden måde) til noget formål uden forudgående skriftlig tilladelse fra Schneider Electric.

Schneider Electric tildeler ingen rettigheder eller licens til kommerciel brug af dokumentet eller dets indhold, bortset fra en ikke-eksklusiv og personlig licens til at referere til den på en "som den er og forefindes"-basis.

Schneider Electric forbeholder sig ret til at foretage ændringer eller opdateringer med hensyn til eller i indholdet af dette dokument eller dets format til enhver tid uden varsel.

I det omfang, gældende lov tillader dette, påtager Schneider Electric og dets datterselskaber sig ikke ansvar for eventuelle fejl eller udeladelser i informationsindholdet i dette materiale eller for konsekvenser, der måtte opstå som følge eller resultat af brugen af oplysningerne heri.

Indholdsfortegnelse

Vigtige sikkerhedsanvisninger – GEM DISSE ANVISNINGER 5
Sikkerhedsforanstaltninger 6
Elsikkerhed 8
Batterisikkerhed 9
Specifikationer 11
Specifikationer for klassisk batteriskab 11
Udløserindstillinger for 400 V 12
Udløserindstillinger for 208 V 14
Anbefalede kabelstørrelser for 400 V 15
Anbefalede kabelstørrelser for 208 V 17
Specifikationer for drejningsmoment 18
Afstand 18
Forsendelsesvægt og -mål for klassisk batteriskab 19
Vægt og mål for klassisk batteriskab 19
Miljø 20
Overholdelse af regler og standarder 20
Installationsprocedure 21
Valgfrie kabelsæt til line-up løsninger 22
Tilslut signalkablerne til en Easy UPS 3M 23
Tilslut signalkablerne til en Easy UPS 3L 27
Tilslut strømkablerne 31
De sidste installationstrin 34
Tag det klassiske batteriskab ud af drift, eller flyt det til et nyt sted 36

Vigtige sikkerhedsanvisninger – GEM DISSE ANVISNINGER

Læs disse instrukser grundigt, og kig på udstyret, så du bliver fortrolig med det, før du forsøger at installere, betjene, efterse eller vedligeholde det. De følgende sikkerhedsmeddelelser kan optræde i denne manual eller på udstyret for at advare om mulige farer. De kan også henlede opmærksomheden på oplysninger, der tydeliggør eller forenkler en procedure.

Hvis dette symbol føjes til en sikkerhedsmeddelelse med overskriften "Fare" eller "Advarsel", betyder det, at der er risiko for farlig elektricitet, som kan medføre personskade, såfremt instruktionerne ikke følges.

Dette er symbolet for sikkerhedsadvarsler. Det bruges til at advare dig om mulige farer for personskade. Adlyd alle sikkerhedsmeddelelser med dette symbol for at undgå risiko for kvæstelse eller død.

⚠ FARE

FARE angiver faretruende situationer, som **vil medføre** dødsfald eller alvorlige personskader, hvis de ikke undgås.

Personer vil komme i livsfare eller alvorligt til skade, hvis disse instrukser ikke overholdes.

⚠ ADVARSEL

ADVARSEL angiver faretruende situationer, som **kan medføre** dødsfald eller alvorlige personskader, hvis de ikke undgås.

Personer kan komme i livsfare eller alvorligt til skade, eller udstyr kan blive beskadiget, hvis disse instrukser ikke overholdes.

⚠ FORSIGTIG

FORSIGTIG angiver faretruende situationer, som **kan medføre** mindre eller moderate personskader, hvis de ikke undgås.

Personer kan komme til skade, eller udstyr kan blive beskadiget, hvis disse instrukser ikke overholdes.

BEMÆRK

BEMÆRK bruges om aktiviteter, som ikke relaterer til personskader. Symbolet for sikkerhedsadvarsler bliver ikke brugt til denne type sikkerhedsmeddelelse.

Udstyr kan blive beskadiget, hvis disse instrukser ikke overholdes.

Bemærk

Elektrisk udstyr bør kun installeres, bruges, efterses og vedligeholdes af kvalificeret personale. Schneider Electric fralægger sig ethvert ansvar for konsekvenser, som skyldes brugen af dette materiale.

En kvalificeret person er én, som har færdigheder og viden, som knytter sig til konstruktionen, installationen og betjeningen af elektrisk udstyr. Personen er

desuden sikkerhedsuddannet til at genkende og undgå de farer, som det indebærer.

Jvf. IEC 62040-1: "Uninterruptible power systems (UPS) -- Part 1: Safety Requirements" skal dette udstyr, herunder adgang til batterier, inspiceres, installeres og vedligeholdes af en faglært person.

Den faglærte person er en person med relevant uddannelse og erfaring, der gør ham eller hende i stand til at opfatte risici og undgå farer, som udstyret kan skabe (reference IEC 62040-1, afsnit 3.102).

Sikkerhedsforanstaltninger

⚠⚠FARE

FARE FOR ELEKTRISK STØD, EKSPLOSION ELLER LYSBUER

Læs alle instruktioner i installationsmanualen, før du installerer eller arbejder på dette produkt.

Personer vil komme i livsfare eller alvorligt til skade, hvis disse instrukser ikke overholdes.

⚠⚠FARE

FARE FOR ELEKTRISK STØD, EKSPLOSION ELLER LYSBUER

Installer ikke produktet, før alt byggearbejde er afsluttet, og installationslokalet er rengjort.

Personer vil komme i livsfare eller alvorligt til skade, hvis disse instrukser ikke overholdes.

⚠⚠FARE

FARE FOR ELEKTRISK STØD, EKSPLOSION ELLER LYSBUER

Produktet skal installeres i henhold til de specifikationer og krav, som er defineret af Schneider Electric. Det drejer sig især om de eksterne og interne beskyttelsesanordninger (indgangsafbrydere, batteriafbrydere, kabler, osv.) og miljøkrav. Schneider Electric fralægger sig ethvert ansvar, hvis disse krav ikke overholdes.

Personer vil komme i livsfare eller alvorligt til skade, hvis disse instrukser ikke overholdes.

⚠⚠FARE

FARE FOR ELEKTRISK STØD, EKSPLOSION ELLER LYSBUER

UPS-systemet skal installeres i henhold til gældende regler. Installer UPS-systemet i henhold til:

- IEC 60364 (herunder 60364-4-41 – beskyttelse mod elektrisk stød, 60364-4-42 – beskyttelse mod termisk påvirkning og 60364-4-43 – beskyttelse mod overstrøm), **eller**
- NEC NFPA 70 **eller**
- Canadian Electrical Code (C22.1, Part 1)

afhængigt af de gældende standarder i dit lokalområde.

Personer vil komme i livsfare eller alvorligt til skade, hvis disse instrukser ikke overholdes.

⚠⚠ FARE

FARE FOR ELEKTRISK STØD, EKSPLOSION ELLER LYSBUER

- Installer produktet i et temperaturkontrolleret indendørs miljø uden strømførende forurening og fugt.
- Produktet skal installeres på en ikke-brændbar, jævn og solid overflade (f. eks. beton), som kan bære systemets vægt.

Personer vil komme i livsfare eller alvorligt til skade, hvis disse instrukser ikke overholdes.

⚠⚠ FARE

FARE FOR ELEKTRISK STØD, EKSPLOSION ELLER LYSBUER

Produktet er ikke beregnet til og må derfor ikke installeres i følgende usædvanlige driftsmiljøer:

- Skadelige dampe
- Eksplosive støv- eller gasblandinger, ætsende gasser samt lednings- eller strålevarme fra andre kilder
- Fugt, slidende støv, damp eller i et meget fugtigt miljø
- Svamp, insekter, skadedyr
- Saltholdig luft eller urent kølemiddel
- Forureningsgrader over 2 i henhold til IEC 60664-1
- Usædvanlige vibrationer, stød eller vipning
- Direkte sollys, varmekilder eller stærke elektromagnetiske felter

Personer vil komme i livsfare eller alvorligt til skade, hvis disse instrukser ikke overholdes.

⚠⚠ FARE

FARE FOR ELEKTRISK STØD, EKSPLOSION ELLER LYSBUER

Undlad at bore eller udskære huller til kabler eller kabelgennemføring, når forskruningspladerne er monteret, og undlad at bore eller udskære huller tæt på UPS-systemet.

Personer vil komme i livsfare eller alvorligt til skade, hvis disse instrukser ikke overholdes.

⚠⚠ ADVARSEL

FARE FOR LYSBUER

Foretag ikke mekaniske ændringer i produktet (herunder at fjerne skabsdele og bore/udskære huller), som ikke er beskrevet i installationsmanualen.

Personer kan komme i livsfare eller alvorligt til skade, eller udstyr kan blive beskadiget, hvis disse instrukser ikke overholdes.

BEMÆRK

FARE FOR OVEROPHEDNING

Respekter pladskravene omkring produktet, og tildæk ikke ventilationsåbningerne, når produktet er i drift.

Udstyr kan blive beskadiget, hvis disse instrukser ikke overholdes.

Elsikkerhed

⚠⚠FARE

FARE FOR ELEKTRISK STØD, EKSPLOSION ELLER LYSBUER

- Det elektriske udstyr må kun installeres, bruges, efterses og vedligeholdes af kvalificeret personale.
- Anvend passende, personligt beskyttelsesudstyr (PPE), og følg praksis for sikkert elarbejde.
- Afbryd al strømforsyning til UPS-systemet, før du arbejder på eller inde i det.
- Kontrollér, om der er farlig spænding mellem nogen af terminalerne, herunder beskyttelsesjordingen, før du arbejder på UPS-systemet.
- UPS-systemet indeholder en intern energikilde. Der kan være farlig spænding til stede, også når enheden ikke er tilkoblet hovedforsyningen. Før installation eller eftersyn af UPS-systemet skal du sikre, at enhederne er SLUKKEDE, og at både hovedforsyningen og batterierne er frakoblet. Vent fem minutter, før du åbner UPS-systemet, så kondensatorerne får tid til at aflade.
- UPS-systemet skal have korrekt jordforbindelse, og jordforbindelsen skal etableres først på grund af høj afledningsstrøm.

Personer vil komme i livsfare eller alvorligt til skade, hvis disse instrukser ikke overholdes.

⚠⚠FARE

FARE FOR ELEKTRISK STØD, EKSPLOSION ELLER LYSBUER

I systemer, hvor tilbagekoblingsbeskyttelsen ikke er en del af standarddesignet, skal der installeres en automatisk isoleringsenhed (tilbagekoblingsbeskyttelse eller en anden enhed, som lever op til kravene i IEC/EN 62040–1 **eller** UL1778, 5. udgave, afhængigt af hvilken af de to standarder der gælder i dit lokalområde) for at forhindre farlig spænding eller energi ved isoleringsenhedens indgangsterminaler. Enheden skal åbne inden for 15 sekunder efter afbrydelse af indgående strømkilder og skal være klassificeret i henhold til specifikationerne.

Personer vil komme i livsfare eller alvorligt til skade, hvis disse instrukser ikke overholdes.

Hvis UPS-indgangen er forbundet gennem eksterne isoleringsenheder, som efter åbning isolerer den neutrale indgangsforbindelse, eller hvis den automatiske tilbagekoblingsisolering er ekstern i forhold til udstyret eller forbundet til et it-strømfordelingssystem, skal brugeren fastgøre en mærkat med følgende tekst (eller tilsvarende på et sprog, der er udbredt i det land, hvor UPS-systemet er installeret) på UPS-indgangsterminalerne, på alle primære strømisoleringer installeret uden for UPS-området og på eksterne adgangspunkter mellem disse isoleringsenheder og UPS-systemet:

⚠⚠FARE

FARE FOR ELEKTRISK STØD, EKSPLOSION ELLER LYSBUER

Risiko for spændingstilbagekobling. Før der arbejdes på dette kredsløb: Isoler UPS-systemet, og kontrollér, om der er farlig spænding mellem samtlige terminaler, herunder beskyttelsesjordingen.

Personer vil komme i livsfare eller alvorligt til skade, hvis disse instrukser ikke overholdes.

Batterisikkerhed

⚠⚠FARE

FARE FOR ELEKTRISK STØD, EKSPLOSION ELLER LYSBUER

- Batteriafbryderne skal installeres i henhold til de specifikationer og krav, som er defineret af Schneider Electric.
- Eftersyn af batterierne skal udføres af eller overvåges af kvalificeret personale, der har kendskab til batterier og de nødvendige forholdsregler. Hold ikke-kvalificeret personale væk fra batterierne.
- Afbryd forbindelsen til opladningskilden, før batteriets polklemmer kobles til eller fra.
- Bortskaf ikke batterierne ved at brænde dem, da de kan eksplodere.
- Ødelagte batterier kan nå temperaturer, der overstiger forbrændingstærsklerne for berørbare overflader.
- Undlad at åbne, modificere eller ødelægge batterierne. Elektrolytudslip er skadeligt for hud og øjne. Det kan være giftigt.

Personer vil komme i livsfare eller alvorligt til skade, hvis disse instrukser ikke overholdes.

⚠⚠FARE

FARE FOR ELEKTRISK STØD, EKSPLOSION ELLER LYSBUER

Batterierne kan udgøre en risiko for elektrisk stød og høj kortslutningsstrøm. Der skal tages følgende forholdsregler ved arbejde med batterier:

- Fjern ure, ringe eller andre metalgenstande
- Anvend værktøj med isolerede håndtag.
- Brug beskyttelsesbriller, handsker og -støvler.
- Læg ikke redskaber og metalgenstande oven på batterierne.
- Afbryd forbindelsen til opladningskilden, før batteriets polklemmer kobles til eller fra.
- Undersøg, om batteriet er jordet ved en fejl. Hvis det er jordet ved en fejl, skal du fjerne kilden fra jorden. Hvis du rører ved et jordet batteri, risikerer du at få elektrisk stød og forbrændinger forårsaget af høj kortslutningsstrøm. Risikoen for at få stød kan reduceres ved at fjerne sådanne jordforbindelser under installation og ved vedligeholdelse af en kvalificeret person (gælder for udstyr og fjernopstillede batteriprodukter uden jordet forsyningskredsløb).

Personer vil komme i livsfare eller alvorligt til skade, hvis disse instrukser ikke overholdes.

⚠⚠FARE

FARE FOR ELEKTRISK STØD, EKSPLOSION ELLER LYSBUER

Batterierne skal altid udskiftes med det samme antal og den samme type batterier eller batteripakker. Læs mere om dit systems batterier på mærkaten i det klassiske batteriskab.

Personer vil komme i livsfare eller alvorligt til skade, hvis disse instrukser ikke overholdes.

⚠ FORSIGTIG

FARE FOR SKADE PÅ UDSTYRET

- Monter batterierne i UPS-systemet, men tilslut ikke batterierne, før UPS-systemet er klar til at blive tændt. Der må ikke gå mere end 72 timer eller tre dage mellem tilslutning af batterierne og tænding af UPS-systemet.
- På grund af kravene til genopladning må batterierne ikke opbevares i mere end seks måneder. Hvis UPS-systemet forbliver afladt i en lang periode, anbefaler vi, at du tænder UPS-systemet i 24 timer mindst én gang om måneden. Hermed oplades batterierne, og uoprettelige skader undgås.

Personer kan komme til skade, eller udstyr kan blive beskadiget, hvis disse instrukser ikke overholdes.

Specifikationer

BEMÆRK

FARE FOR SKADE PÅ UDSTYRET

I UPS-installationsmanualen kan du finde detaljerede specifikationer for UPS-systemet.

Udstyr kan blive beskadiget, hvis disse instrukser ikke overholdes.

Specifikationer for klassisk batteriskab

⚠⚠FARE

FARE FOR ELEKTRISK STØD, EKSPLOSION ELLER LYSBUER

Det klassiske batteriskab må kun bruges sammen med Easy UPS 3M eller Easy UPS 3L.

Personer vil komme i livsfare eller alvorligt til skade, hvis disse instrukser ikke overholdes.

BEMÆRK: Op til to klassiske batteriskabe kan tilsluttes Easy UPS 3M.

BEMÆRK: Op til tre klassiske batteriskabe kan tilsluttes Easy UPS 3L.

Kommerciel reference	Batteritype	Afbrydertype	Antal batteriblokke
E3MCBC7C	XP12-150	C25S4D + C254MG200D	38
E3MCBC7D	XP12-240	C25S4D + C254MG250D	36
E3MCBC10A	XP12-300	C40S4TM400D	36
E3MCBC10B	XP12-350	C40S4TM400D	36
E3MCBC10C	XP12-350	C40S4TM400D	40
E3MCBC10D	XP12-300	C63S4TM600D	2 x 36
E3MCBC10E	XP12-350	C63S4TM600D	2 x 36

Udløserindstillinger for 400 V

Easy UPS 3M 60-100 kVA UPS

Kommerciel reference	Afbrydertype	60 kVA		80 kVA		100 kVA	
		Ir	Im	Ir	Im	Ir	Im
E3MCBC7C	C25S4D + C254MG200D	175	520 (fast)	200	520 (fast)	–	–
2 x E3MCBC7C	C25S4D + C254MG200D	175	520 (fast)	175	520 (fast)	175	520 (fast)
E3MCBC7D	C25S4D + C254MG250D	200	520 (fast)	250	520 (fast)	250	520 (fast)
2 x E3MCBC7D	C25S4D + C254MG250D	175	520 (fast)	175	520 (fast)	175	520 (fast)
E3MCBC10A	C40S4TM400D	280	1000	280	1000	320	1000
E3MCBC10B	C40S4TM400D	280	1000	280	1000	320	1000
E3MCBC10C	C40S4TM400D	280	1000	280	1000	280	1000
E3MCBC10D	C63S4TM600D	420	1500	420	1500	420	1500
E3MCBC10E	C63S4TM600D	420	1500	420	1500	420	1500

Easy UPS 3M 120-200 kVA UPS

Kommerciel reference	Afbrydertype	120 kVA		160 kVA		200 kVA	
		Ir	Im	Ir	Im	Ir	Im
2 x E3MCBC7C	C25S4D + C254MG200D	200	520 (fast)	–	–	–	–
2 x E3MCBC7D	C25S4D + C254MG250D	250	520 (fast)	250	520 (fast)	–	–
E3MCBC10A	C40S4TM400D	360	1000	–	–	–	–
2 x E3MCBC10A	C40S4TM400D	280	1000	280	1000	320	1000
E3MCBC10B	C40S4TM400D	360	1000	–	–	–	–
2 x E3MCBC10B	C40S4TM400D	280	1000	280	1000	320	1000
E3MCBC10C	C40S4TM400D	320	1000	400	1000	400	1000
2 x E3MCBC10C	C40S4TM400D	280	1000	280	1000	280	1000
E3MCBC10D	C63S4TM600D	420	1500	480	1500	600	1500
2 x E3MCBC10D	C63S4TM600D	420	1500	420	1500	420	1500
E3MCBC10E	C63S4TM600D	420	1500	480	1500	600	1500
2 x E3MCBC10E	C63S4TM600D	420	1500	420	1500	420	1500
E3MCBC10A+ E3MCBC10D	C40S4TM400D	280	1000	280	1000	280	1000
	C63S4TM600D	420	1500	420	1500	420	1500
E3MCBC10B+ E3MCBC10E	C40S4TM400D	280	1000	280	1000	280	1000
	C63S4TM600D	420	1500	420	1500	420	1500

Easy UPS 3L 250-400 kVA UPS

Kommerciel reference	Afbrydertype	250 kVA		300 kVA		400 kVA	
		Ir	Im	Ir	Im	Ir	Im
3 x E3MCBC7C	C25S4D + C254MG200D	200	520	200	520	–	–
2 x E3MCBC7D	C25S4D + C254MG250D	250	520	250	520	–	–
3 x E3MCBC7D	C25S4D + C254MG250D	250	520	250	520	250	520
2 x E3MCBC10A	C40S4TM400D	400	1000	400	1000	400	1000
3 x E3MCBC10A	C40S4TM400D	280	1000	320	1000	400	1000
E3MCBC10B	C40S4TM400D	400	1000	–	–	–	–
2 x E3MCBC10B	C40S4TM400D	400	1000	400	1000	400	1000
3 x E3MCBC10B	C40S4TM400D	280	1000	320	1000	400	1000

Easy UPS 3L 250-400 kVA UPS (Fortsat)

Kommerciel reference	Afbrydertype	250 kVA		300 kVA		400 kVA	
		Ir	Im	Ir	Im	Ir	Im
E3MCBC10C	C40S4TM400D	400	1000	–	–	–	–
2 x E3MCBC10C	C40S4TM400D	360	1000	400	1000	400	1000
3 x E3MCBC10C	C40S4TM400D	280	1000	280	1000	400	1000
E3MCBC10D	C63S4TM600D	600	1500	600	1500	600	1500
2 x E3MCBC10D	C63S4TM600D	420	1500	480	1500	600	1500
3 x E3MCBC10D	C63S4TM600D	420	1500	420	1500	420	1500
E3MCBC10E	C63S4TM600D	600	1500	600	1500	600	1500
2 x E3MCBC10E	C63S4TM600D	420	1500	480	1500	600	1500
3 x E3MCBC10E	C63S4TM600D	420	1500	420	1500	420	1500

Easy UPS 3L 500-600 kVA UPS

Kommerciel reference	Afbrydertype	500 kVA		600 kVA	
		Ir	Im	Ir	Im
2 x E3MCBC10D	C63S4TM600D	600	1500	–	–
3 x E3MCBC10D	C63S4TM600D	540	1500	600	1500
2 x E3MCBC10E	C63S4TM600D	600	1500	–	–
3 x E3MCBC10E	C63S4TM600D	540	1500	600	1500

Udløserindstillinger for 208 V

Easy UPS 3M 50-100 kVA UPS

Kommerciel reference	Afbrydertype	50 kVA		60 kVA		80 kVA		100 kVA	
		Ir	Im	Ir	Im	Ir	Im	Ir	Im
E3MCBC7C	C25S4D + C254MG200D	175	520 (fast)	175	520 (fast)	–	–	–	–
2 x E3MCBC7C	C25S4D + C254MG200D	175	520 (fast)	175	520 (fast)	175	520 (fast)	175	520 (fast)
E3MCBC7D	C25S4D + C254MG250D	200	520 (fast)	200	520 (fast)	225	520 (fast)	–	–
2 x E3MCBC7D	C25S4D + C254MG250D	175	520 (fast)	175	520 (fast)	175	520 (fast)	175	520 (fast)
E3MCBC10A	C40S4TM400D	280	1000	280	1000	280	1000	320	1000
2 x E3MCBC10A	C40S4TM400D	–	–	280	1000	280	1000	280	1000
E3MCBC10B	C40S4TM400D	280	1000	280	1000	280	1000	320	1000
2 x E3MCBC10B	C40S4TM400D	–	–	280	1000	280	1000	280	1000
E3MCBC10C	C40S4TM400D	280	1000	280	1000	280	1000	320	1000
2 x E3MCBC10C	C40S4TM400D	–	–	280	1000	280	1000	280	1000
E3MCBC10D	C63S4TM600D	420	1500	420	1500	420	1500	420	1500
2 x E3MCBC10D	C63S4TM600D	–	–	420	1500	420	1500	420	1500
E3MCBC10E	C63S4TM600D	420	1500	420	1500	420	1500	420	1500
2 x E3MCBC10E	C63S4TM600D	–	–	420	1500	420	1500	420	1500
E3MCBC10A+ E3MCBC10D	C40S4TM400D	–	–	280	1000	280	1000	280	1000
	C63S4TM600D	–	–	420	1500	420	1500	420	1500
E3MCBC10B+ E3MCBC10E	C40S4TM400D	–	–	280	1000	280	1000	280	1000
	C63S4TM600D	–	–	420	1500	420	1500	420	1500

Anbefalede kabelstørrelser for 400 V

⚠⚠ FARE

FARE FOR ELEKTRISK STØD, EKSPLOSION ELLER LYSBUER

Al ledningsinstallation skal overholde gældende regler for elinstallationer. Den maksimalt tilladte kabelstørrelse er 70 mm² for Easy UPS 3M 60-100 kVA. Den maksimalt tilladte kabelstørrelse er 150 mm² for Easy UPS 3M 120-200 kVA og Easy UPS 3L 250-600 kVA.

Personer vil komme i livsfare eller alvorligt til skade, hvis disse instrukser ikke overholdes.

BEMÆRK: Overstrømsbeskyttelse skal leveres af andre.

I denne manual er kabelstørrelser baseret på tabel B.52.3 (52-C2) af IEC 60364-5-52 med følgende angivelser:

- 90 °C strømledere
- Omgivelsestemperatur på 30 °C
- Brug af kobberstrømledere
- Installationsmetode C

Kabler til beskyttelsesjording (PE) er dimensioneret i overensstemmelse med 54.3 i IEC 60364-4-54, artikel 543.

Hvis omgivelsestemperaturen er over 30 °C, skal der vælges større strømledere i overensstemmelse med IEC's korrektionsfaktorer.

Easy UPS 3M 60-100 kVA UPS

Kommerciel reference	60 kVA		80 kVA		100 kVA	
	DC (±, N) (mm²)	DC PE (mm²)	DC (±, N) (mm²)	DC PE (mm²)	DC (±, N) (mm²)	DC PE (mm²)
E3MCBC7C	35	16	50	25	–	–
2 x E3MCBC7C	35	16	35	16	35	16
E3MCBC7D	50	25	70	35	70	35
2 x E3MCBC7D	50	25	50	25	50	25
E3MCBC10A	2 x 50	50	2 x 50	50	2 x 50	50
E3MCBC10B	2 x 50	50	2 x 50	50	2 x 50	50
E3MCBC10C	2 x 50	50	2 x 50	50	2 x 50	50
E3MCBC10D	2 x 70	70	2 x 70	70	2 x 70	70
E3MCBC10E	2 x 70	70	2 x 70	70	2 x 70	70

Easy UPS 3M 120-200 kVA UPS

Kommerciel reference	120 kVA		160 kVA		200 kVA	
	DC (±, N) (mm²)	DC PE (mm²)	DC (±, N) (mm²)	DC PE (mm²)	DC (±, N) (mm²)	DC PE (mm²)
2 x E3MCBC7C	35	16	50	25	–	–
2 x E3MCBC7D	70	35	70	35	70	35
E3MCBC10A	120	70	–	–	–	–
2 x E3MCBC10A	95	50	95	50	120	70
E3MCBC10B	120	70	–	–	–	–
2 x E3MCBC10B	95	50	95	50	120	70
E3MCBC10C	95	50	150 eller 2 x 70	95	150 eller 2 x 70	95
2 x E3MCBC10C	95	50	95	50	95	50
E3MCBC10D	150 eller 2 x 70	95	2 x 95	95	2 x 120	120

Easy UPS 3M 120-200 kVA UPS (Fortsat)

Kommerciel reference	120 kVA		160 kVA		200 kVA	
	DC (±, N) (mm²)	DC PE (mm²)	DC (±, N) (mm²)	DC PE (mm²)	DC (±, N) (mm²)	DC PE (mm²)
2 x E3MCBC10D	150	95	150	95	150	95
E3MCBC10E	150 eller 2 x 70	95	2 x 95	95	2 x 120	120
2 x E3MCBC10E	150	95	150	95	150	95
E3MCBC10A+ E3MCBC10D	95	95	95	95	95	95
	150	150	150	150	150	150
E3MCBC10B+ E3MCBC10E	95	95	95	95	95	95
	150	150	150	150	150	150

Easy UPS 3L 250-400 kVA UPS

Kommerciel reference	250 kVA		300 kVA		400 kVA	
	DC (±, N) (mm²)	DC PE (mm²)	DC (±, N) (mm²)	DC PE (mm²)	DC (±, N) (mm²)	DC PE (mm²)
3 x E3MCBC7C	70	35	95	50	–	–
2 x E3MCBC7D	95	50	95	50	–	–
3 x E3MCBC7D	95	50	95	50	120	70
2 x E3MCBC10A	150 eller 2 x 70	95	150 eller 2 x 70	95	150 eller 2 x 70	95
3 x E3MCBC10A	95	50	120	70	150	95
E3MCBC10B	150 eller 2 x 70	95	–	–	–	–
2 x E3MCBC10B	150 eller 2 x 70	95	150 eller 2 x 70	95	150 eller 2 x 70	95
3 x E3MCBC10B	95	50	120	70	150	95
E3MCBC10C	150 eller 2 x 70	95	–	–	–	–
2 x E3MCBC10C	120	70	150 eller 2 x 70	95	150 eller 2 x 70	95
3 x E3MCBC10C	95	50	95	50	150	95
E3MCBC10D	2 x 120	120	2 x 120	120	2 x 120	120
2 x E3MCBC10D	150	95	2 x 95	95	2 x 120	120
3 x E3MCBC10D	150	95	150	95	150	95
E3MCBC10E	2 x 120	120	2 x 120	120	2 x 120	120
2 x E3MCBC10E	150	95	2 x 95	95	2 x 120	120
3 x E3MCBC10E	150	95	150	95	150	95

Easy UPS 3L 500-600 kVA UPS

Kommerciel reference	500 kVA		600 kVA	
	DC (±, N) (mm²)	DC PE (mm²)	DC (±, N) (mm²)	DC PE (mm²)
2 x E3MCBC10D	2 x 120	120	–	–
3 x E3MCBC10D	2 x 120	120	2 x 120	120
2 x E3MCBC10E	2 x 120	120	–	–
3 x E3MCBC10E	2 x 120	120	2 x 120	120

Anbefalede kabelstørrelser for 208 V

⚠⚠ FARE

FARE FOR ELEKTRISK STØD, EKSPLOSION ELLER LYSBUER

Al ledningsinstallation skal overholde gældende regler for elinstallationer. Den maksimalt tilladte kabelstørrelse er 70 mm² for Easy UPS 3M 50 kVA. Den maksimalt tilladte kabelstørrelse er 150 mm² for Easy UPS 3M 60-100 kVA.

Personer vil komme i livsfare eller alvorligt til skade, hvis disse instrukser ikke overholdes.

BEMÆRK: Overstrømsbeskyttelse skal leveres af andre.

I denne manual er kabelstørrelser baseret på tabel B.52.3 (52-C2) af IEC 60364-5-52 med følgende angivelser:

- 90 °C strømledere
- Omgivelsestemperatur på 30 °C
- Brug af kobberstrømledere
- Installationsmetode C

Kabler til beskyttelsesjording (PE) er dimensioneret i overensstemmelse med 54.3 i IEC 60364-4-54, artikel 543.

Hvis omgivelsestemperaturen er over 30 °C, skal der vælges større strømledere i overensstemmelse med IEC's korrektionsfaktorer.

Easy UPS 3M 50-100 kVA UPS

Kommerciel reference	50 kVA		60 kVA		80 kVA		100 kVA	
	DC (±, N) (mm²)	DC PE (mm²)	DC (±, N) (mm²)	DC PE (mm²)	DC (±, N) (mm²)	DC PE (mm²)	DC (±, N) (mm²)	DC PE (mm²)
E3MCBC7C	50	25	50	25	–	–	–	–
2 x E3MCBC7C	35	16	35	16	35	16	50	25
E3MCBC7D	50	25	70	35	70	35	–	–
2 x E3MCBC7D	50	25	50	25	50	25	50	25
E3MCBC10A	2 x 50	50	2 x 50	50	2 x 50	50	2 x 50	50
2 x E3MCBC10A	–	–	95	50	95	50	95	50
E3MCBC10B	2 x 50	50	2 x 50	50	2 x 50	50	2 x 50	50
2 x E3MCBC10B	–	–	95	50	95	50	95	50
E3MCBC10C	2 x 50	50	2 x 50	50	2 x 50	50	2 x 50	50
2 x E3MCBC10C	–	–	95	50	95	50	95	50
E3MCBC10D	2 x 70	70	2 x 70	70	2 x 70	70	2 x 70	70
2 x E3MCBC10D	–	–	150	95	150	95	150	95
E3MCBC10E	2 x 70	70	2 x 70	70	2 x 70	70	2 x 70	70
2 x E3MCBC10E	–	–	150	95	150	95	150	95
E3MCBC10A+ E3MCBC10D	–	–	95	95	95	95	95	95
	–	–	150	150	150	150	150	150
E3MCBC10B+ E3MCBC10E	–	–	95	95	95	95	95	95
	–	–	150	150	150	150	150	150

Specifikationer for drejningsmoment

Boltstørrelse	Drejningsmoment
M4	1,7 Nm
M5	2,2 Nm
M6	5 Nm
M8	17,5 Nm
M10	30 Nm
M12	50 Nm

Afstand

BEMÆRK: Afstandsmålene angives udelukkende af hensyn til luftgennemstrømning og tilgængelighed ved servicearbejde. Undersøg, om der er flere sikkerheds- og standardkrav, som gælder i lokalområdet.

BEMÆRK: Rummet skal holdes ventileret for at forhindre koncentration af den dihydrogen, der genereres af batteriskabet. Anbefalet minimum for luftgennemstrømning: 2,41 m^3/t.

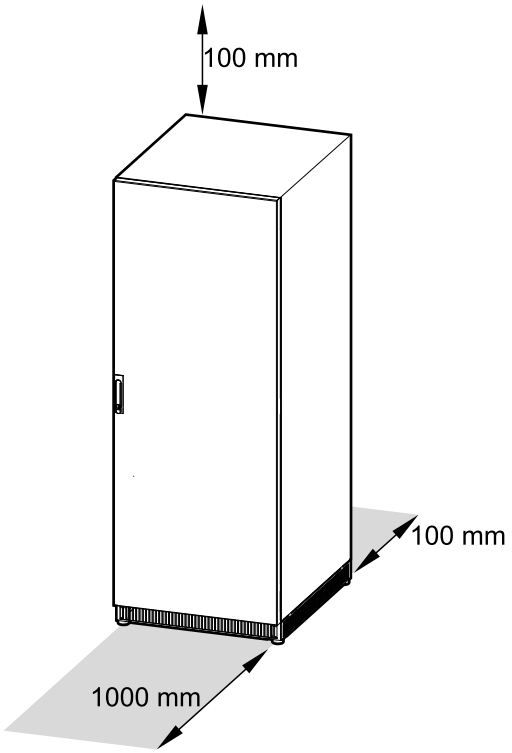

Forsendelsesvægt og -mål for klassisk batteriskab

Kommerciel reference	Vægt i kg	Højde i mm	Bredde i mm	Dybde i mm
E3MCBC7C	551	1980	815	970
E3MCBC7D	820	1980	815	970
E3MCBC10A	1117	1980	1130	970
E3MCBC10B	1297	1980	1130	970
E3MCBC10C	1424	1980	1130	970
E3MCBC10D Cabinet with breaker	1120	1980	1130	970
Cabinet without breaker	1102	1980	1130	970
E3MCBC10E Cabinet with breaker	1300	1980	1130	970
Cabinet without breaker	1282	1980	1130	970

Vægt og mål for klassisk batteriskab

Kommerciel reference	Vægt i kg	Højde i mm	Bredde i mm	Dybde i mm
E3MCBC7C	531	1900	710	845
E3MCBC7D	800	1900	710	845
E3MCBC10A	1038	1900	1010	845
E3MCBC10B	1164	1900	1010	845
E3MCBC10C	1280	1900	1010	845
E3MCBC10D	1041	1900	1010	845
	1023	1900	1010	845
E3MCBC10E	1170	1900	1010	845
	1152	1900	1010	845

BEMÆRK: E3MCBC10D og E3MCBC10E består af to skabe.

Miljø

	Drift	**Opbevaring**
Temperatur	0 °C til 40 °C	-15 °C til 40 °C

Overholdelse af regler og standarder

Sikkerhed	IEC 62040-1: 2017, Udgave 2.0, Uninterruptible Power Systems (UPS) – Del 1: Sikkerhedskrav
Ydeevne	IEC 62040-3: 2011-03, 2. udgave af Uninterruptible Power Systems (UPS) – Del 3: Metode til specificering af krav for ydeevne og test
Miljø	IEC 62040-4: 2013-04, 1. udgave af Uninterruptible Power Systems (UPS) – Del 4: Miljøaspekter – krav og rapportering
Mærker	CE
Jordingssystem	TN-C, TN-S, TT
Overspændingskate-gori	OVCIII
Beskyttelsesklasse	I
Forureningsgrad	2

Installationsprocedure

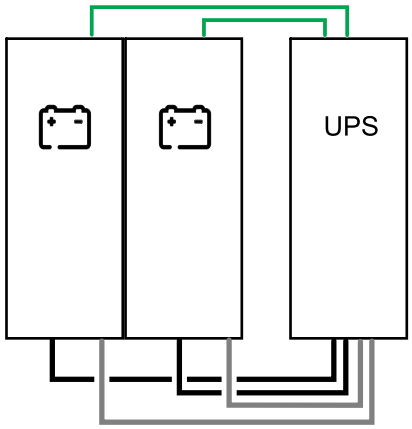

Signalkabel
Strømkabel
PE-kabel

BEMÆRK: Afstanden mellem batteribanken og UPS'en må ikke overstige 200 m. Kontakt Schneider Electric ved installationer med større afstand.

1. Gør et af følgende:
   – Tilslut signalkablerne til en Easy UPS 3M, side 23 eller
   – Tilslut signalkablerne til en Easy UPS 3L, side 27.
2. Tilslut strømkablerne, side 31.
3. De sidste installationstrin, side 34.

Supplerende: Hvis du skal flytte eller tage det færdiginstallerede klassiske batteriskab ud af drift, se ventligst Tag det klassiske batteriskab ud af drift, eller flyt det til et nyt sted, side 36.

Valgfrie kabelsæt til line-up løsninger

Der findes to kabelsæt:

- E3MOPT003: Kabelsæt med strømkabler og signalkabler til installation af et klassisk batteriskab ved siden af en 60-100 kVA UPS. Dette kabelsæt er til det 700 mm brede klassiske batteriskab til Easy UPS 3M.
- E3MOPT004: Kabelsæt med strømkabler og signalkabler til installation af et klassisk batteriskab ved siden af en 60-100 kVA UPS. Dette kabelsæt er til det 1000 mm brede klassiske batteriskab til Easy UPS 3M.

Tilslut signalkablerne til en Easy UPS 3M

BEMÆRK: Signalkablerne skal fremføres adskilt fra strømkablerne for at sikre tilstrækkelig isolering.

BEMÆRK: Brug dobbeltisolerede signalkabler. Signalkablerne skal være klassificeret til minimum 600 V.

BEMÆRK: Længden af batteritemperatursignalkablet er 5 m.

1. Åbn fordøren til det klassiske batteriskab.
2. Lås/afmærk batteriafbryderen.
3. Fjern de venstre og højre afbryderbeskyttelsesplader.

700 mm bredt klassisk batteriskab

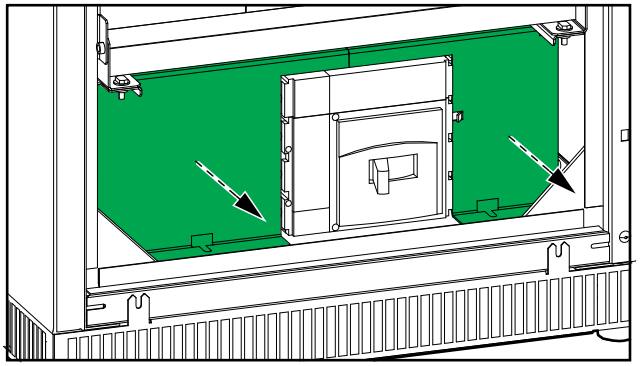

1000 mm bredt klassisk batteriskab

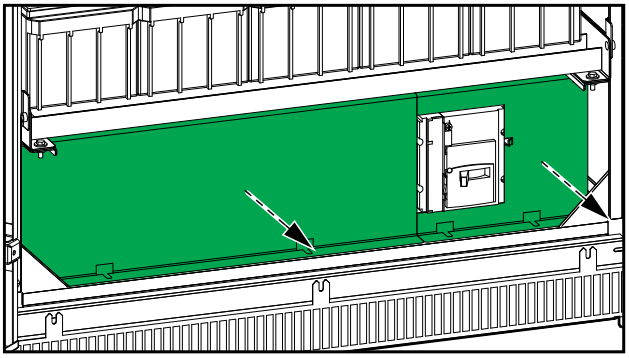

4. Installer temperatursensoren, der følger med UPS'en, øverst i det klassiske batteriskab.

⚠ ADVARSEL

BRANDFARE

Placer temperatursensoren som beskrevet for at sikre korrekte temperaturmålinger.

Personer kan komme i livsfare eller alvorligt til skade, eller udstyr kan blive beskadiget, hvis disse instrukser ikke overholdes.

700 mm bredt klassisk batteriskab

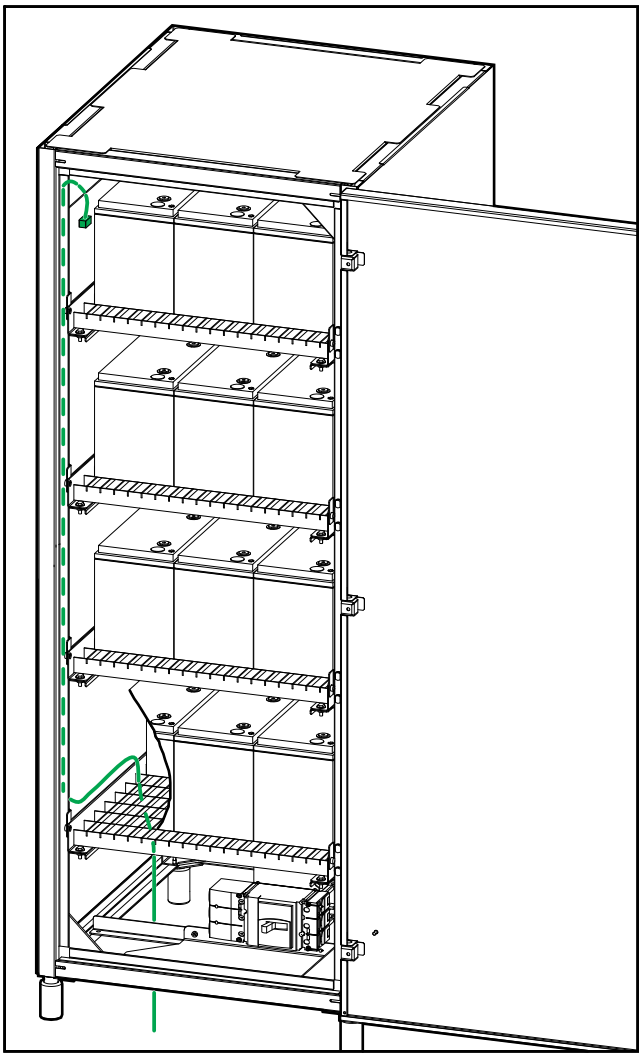

1000 mm bredt klassisk batteriskab

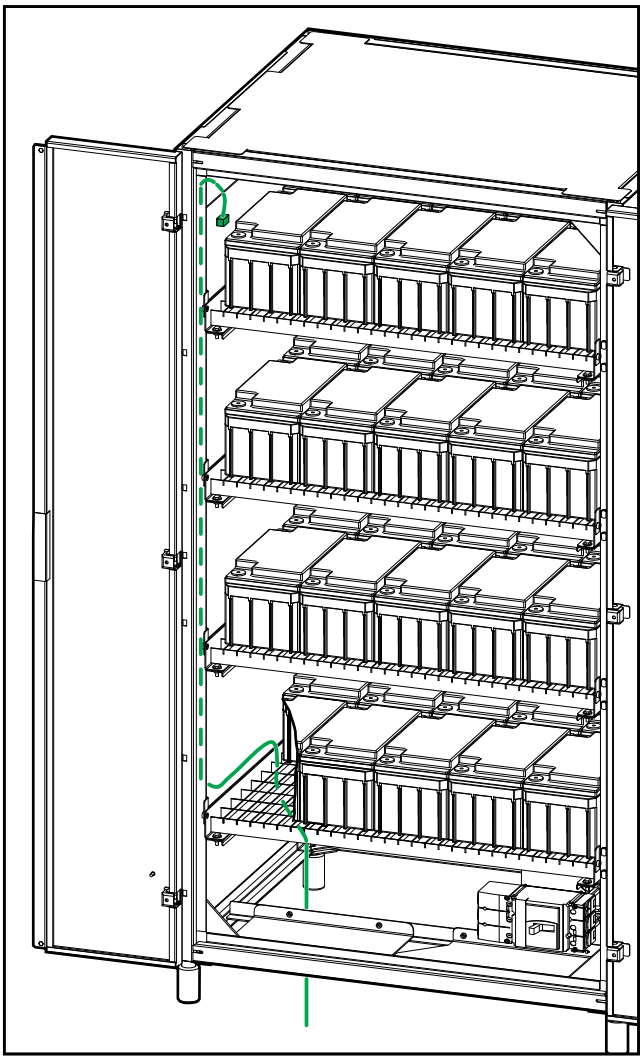

5. Før kablet til batteritemperatursensoren gennem bunden af det klassiske batteriskab til UPS'ens potentialfrie kontakter BAT_T–1 og BAT_T–2.
6. Fjern terminaldækslet i venstre side af batteriafbryderen.

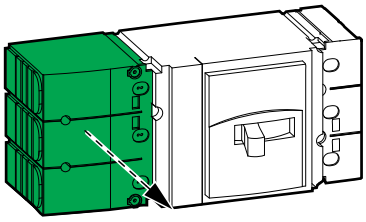

7. Fjern dækslet fra batteriafbryderen og tilslut signalkablerne til batteriafbryderen.

   BEMÆRK: Signalkablerne fra meldekontakten og sikringskabler er SELV og skal være dobbeltisoleret fra DC kablerne.

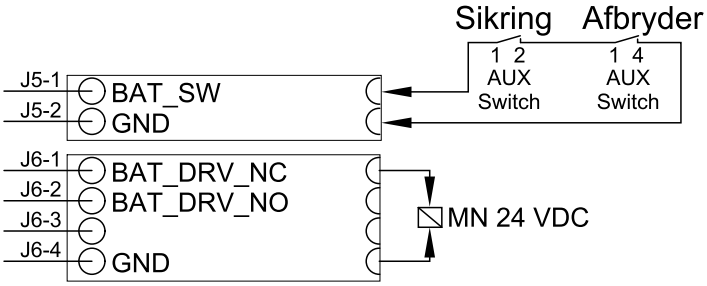

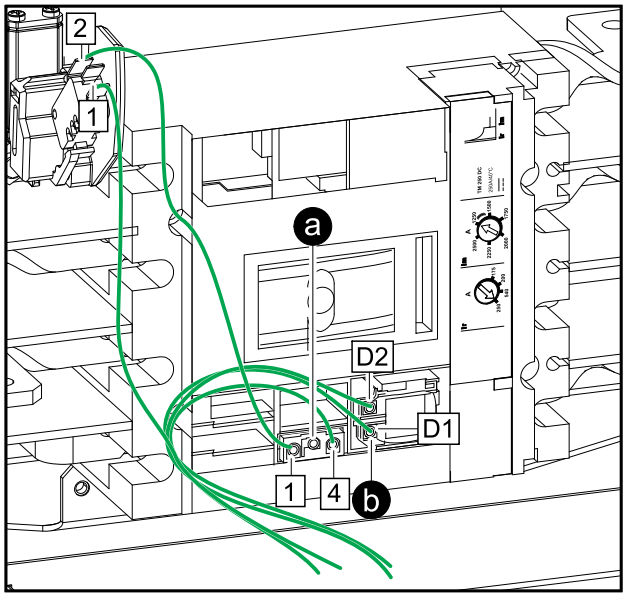

8. Før signalkablerne fra bagsiden af batteriafbryderen og ud gennem bunden af det klassiske batteriskab og tilslut signalkablerne.

Batteriafbryderen set bagfra

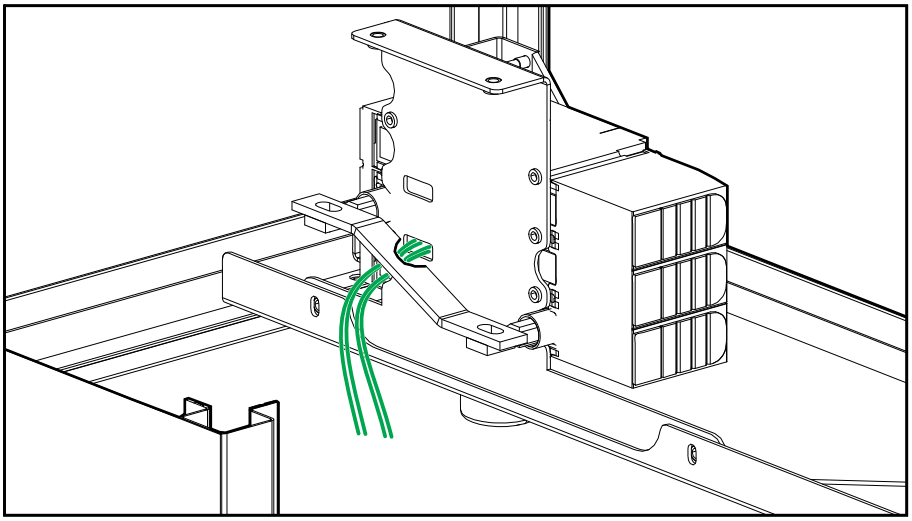

a. Tilslut signalkablerne fra meldekontakten i det klassiske batteriskab til J5-1 og J5-2 i UPS'en.

b. Tilslut signalkablerne fra underspændingsudløserspolen i batteribryderen til J6-1 og J6-4 i UPS'en.

c. Fastgør signalkablerne til kabelaflastningen med kabelbindere (medfølger).

9. Geninstaller dækslet på batteriafbryderen.

Tilslut signalkablerne til en Easy UPS 3L

BEMÆRK: Signalkablerne skal fremføres adskilt fra strømkablerne for at sikre tilstrækkelig isolering.

BEMÆRK: Brug dobbeltisolerede signalkabler. Signalkablerne skal være klassificeret til minimum 600 V.

BEMÆRK: Længden af batteritemperatursignalkablet er 5 m.

1. Åbn fordøren til det klassiske batteriskab.
2. Lås/afmærk batteriafbryderen.
3. Fjern de venstre og højre afbryderbeskyttelsesplader.

700 mm bredt klassisk batteriskab

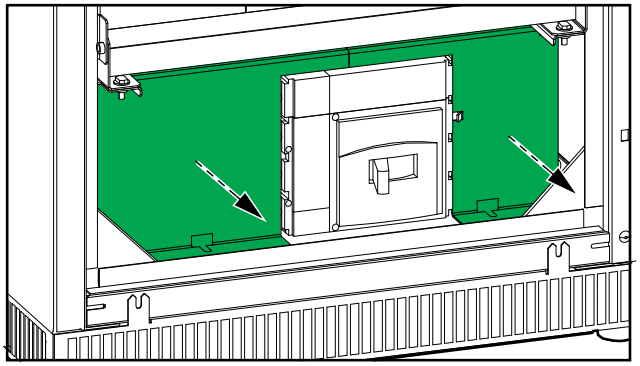

1000 mm bredt klassisk batteriskab

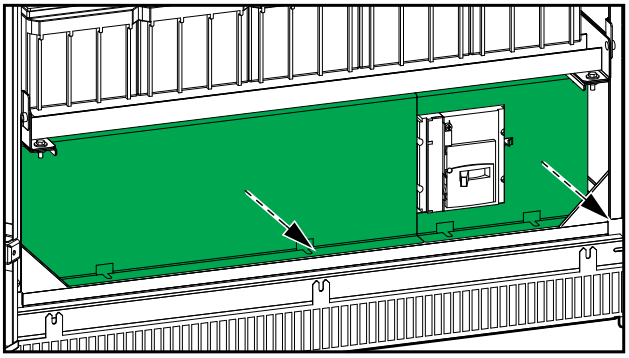

4. Installer temperatursensoren, der følger med UPS'en, øverst i det klassiske batteriskab.

⚠ ADVARSEL

BRANDFARE

Placer temperatursensoren som beskrevet for at sikre korrekte temperaturmålinger.

Personer kan komme i livsfare eller alvorligt til skade, eller udstyr kan blive beskadiget, hvis disse instrukser ikke overholdes.

700 mm bredt klassisk batteriskab

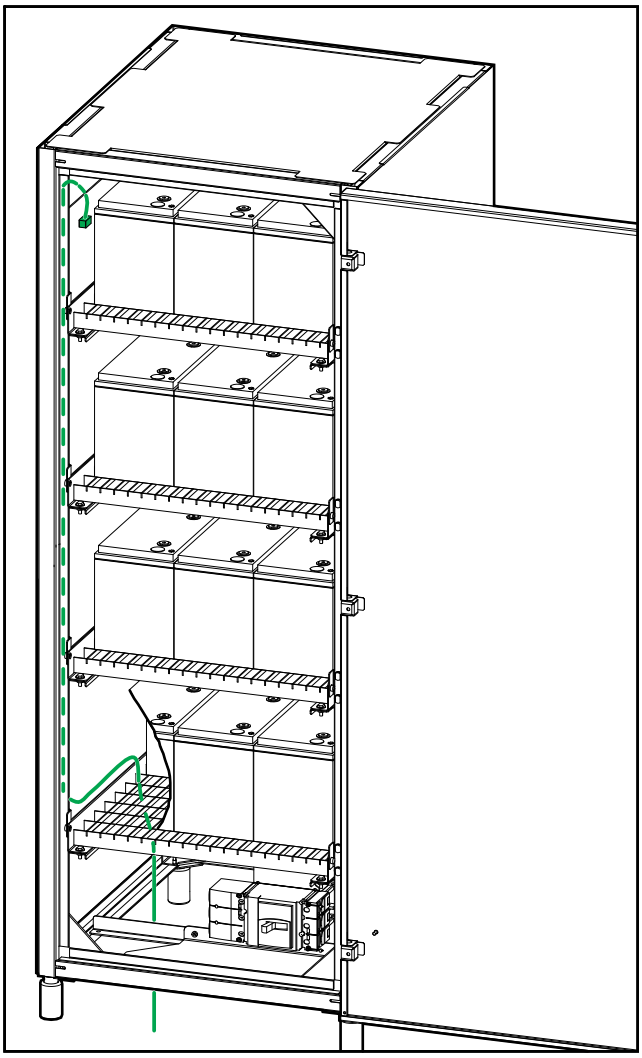

1000 mm bredt klassisk batteriskab

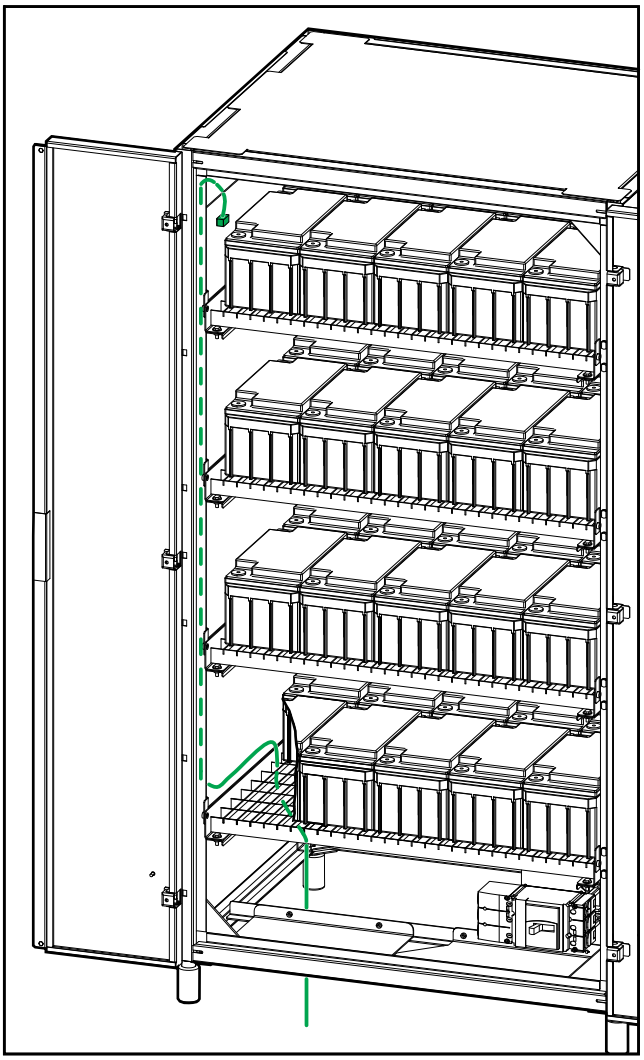

5. Før kablet til batteritemperatursensoren gennem bunden af det klassiske batteriskab til UPS'ens potentialfri kontakt J12 (NTC).
6. Fjern terminaldækslet i venstre side af batteriafbryderen.

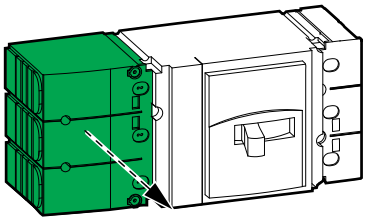

7. Fjern dækslet fra batteriafbryderen og tilslut signalkablerne til batteriafbryderen.

   BEMÆRK: Signalkablerne fra meldekontakten og sikringskabler er SELV og skal være dobbeltisoleret fra DC kablerne.

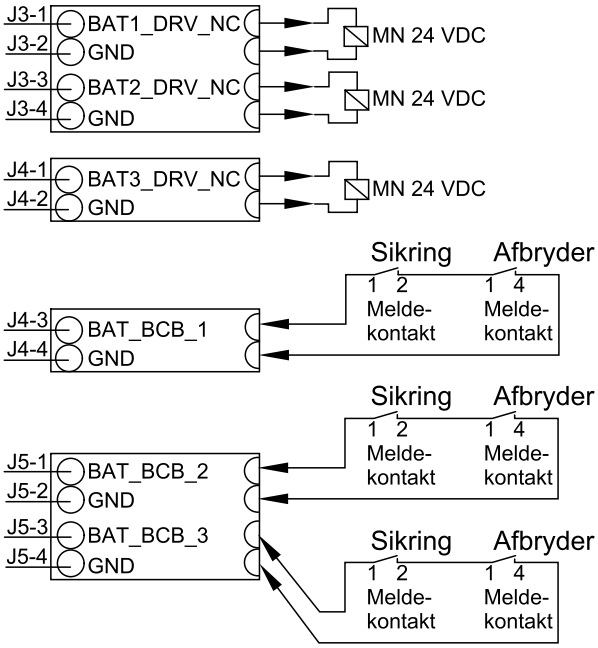

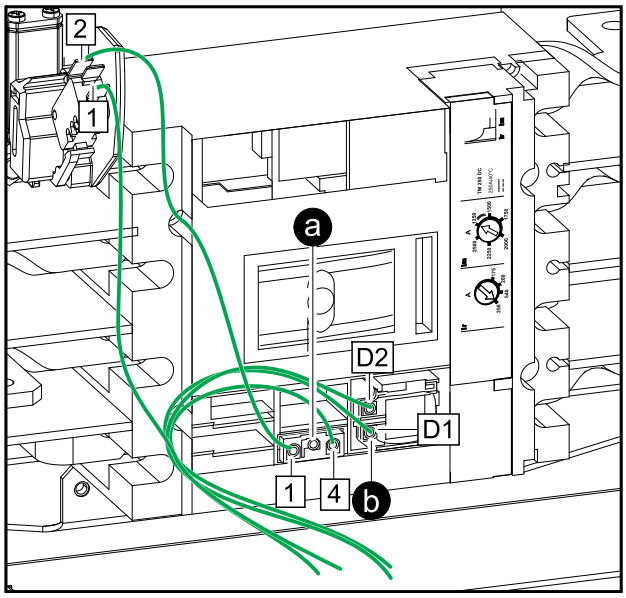

8. Før signalkablerne fra bagsiden af batteriafbryderen og ud gennem bunden af det klassiske batteriskab og tilslut signalkablerne.

Batteriafbryderen set bagfra

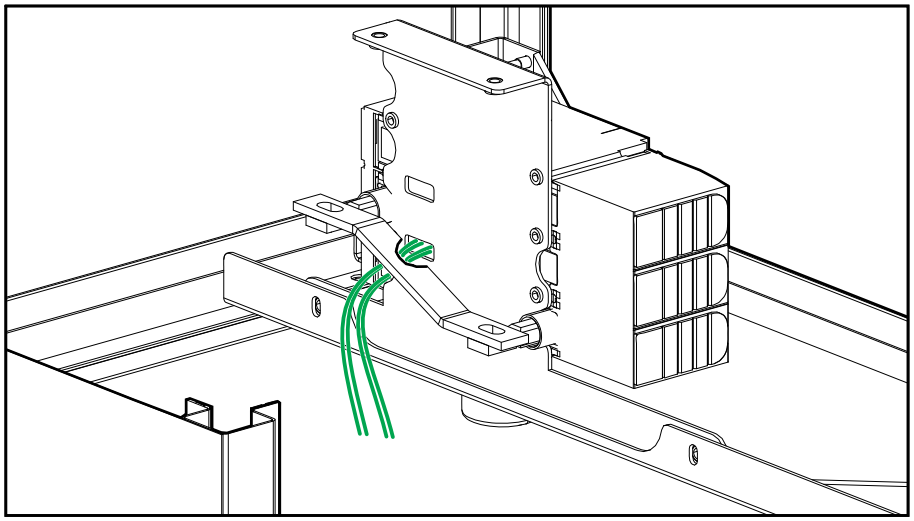

a. Tilslut signalkablerne fra meldekontakten i batteriafbryderne og sikringerne til J4-3/J4-4, J5-1/J5-2 og J5-3/J5-4 i UPS'en.

b. Tilslut signalkablerne fra underspændingsudløserspolen i batteribryderne til J3-1/J3-2, J3-3/J3-4 og J4-1/J4-2 i UPS'en.

c. Fastgør signalkablerne til kabelaflastningen med kabelbindere (medfølger).

9. Geninstaller dækslet på batteriafbryderen.

Tilslut strømkablerne

⚠⚠FARE

FARE FOR ELEKTRISK STØD, EKSPLOSION ELLER LYSBUER

Sluk for al strøm til UPS'en inden batterikablerne tilsluttes det klassiske batteriskab.

Personer vil komme i livsfare eller alvorligt til skade, hvis disse instrukser ikke overholdes.

BEMÆRK: En E3MCBC10D- eller E3MCBC10E-batteriløsning består af to batteriskabe: Et skab med en batteriafbryder og batterier og et skab kun med batterier.

1. Lås/afmærk batteriafbryderen.
2. Før PE-kablet gennem bunden af det klassiske batteriskab, og tilslut PE-kablet.

700 mm bredt klassisk batteriskab

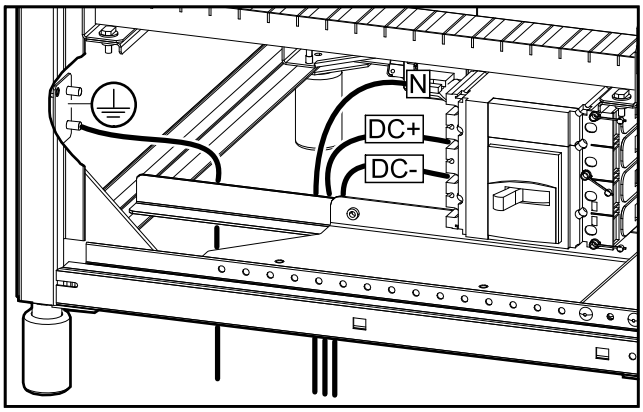

1000 mm bredt klassisk batteriskab

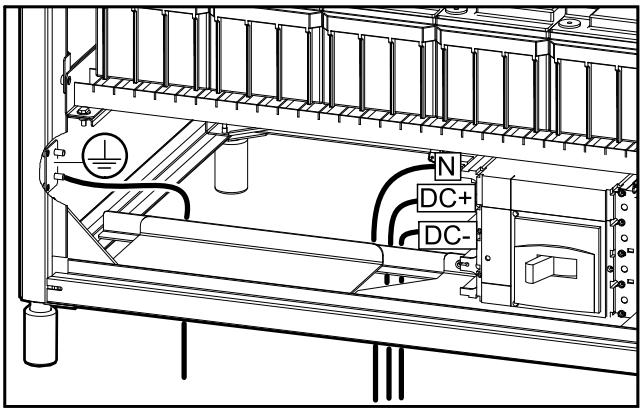

3. Før DC kablerne fra UPS'en gennem bunden af det klassiske batteriskab, og tilslut DC kablerne (N, DC+, DC-). Brug låseskiver (medfølger ikke), når du tilslutter DC kablerne.
4. Geninstallér terminaldækslet i venstre side af batteriafbryderen, og fjern terminaldækslet fra højre side af batteriafbryderen.

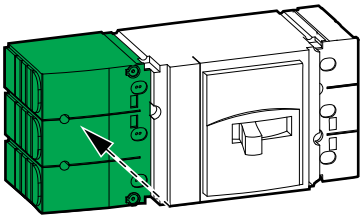

5. **Til E3MCBC10D eller E3MCBC10E klassisk batteriløsning**:
   a. Tilslut PE-kablet mellem de to klassiske batteriskabe.
   b. Forbind batterikablerne (N, Batt+, Batt-) fra batterierne i det andet klassiske batteriskab til højre side af batteriafbryderen i det første klassiske batteriskab.

E3MCBC10D eller E3MCBC10E klassisk batteriløsning

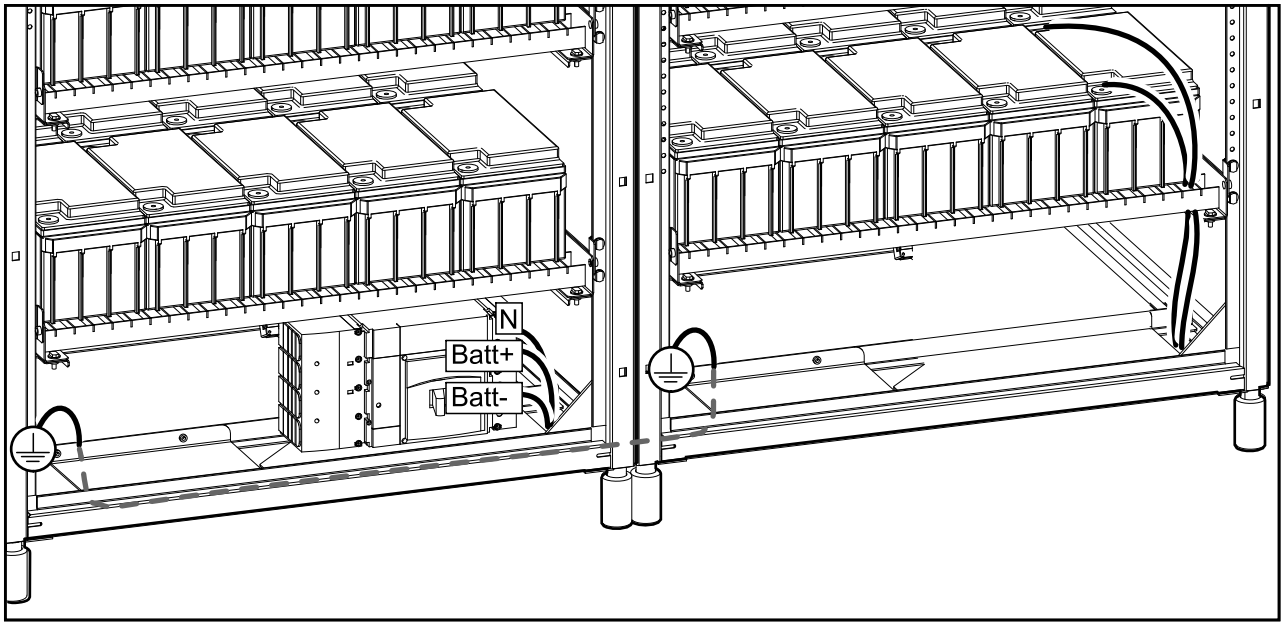

6. Monter afbryderbeskyttelsespladerne igen.

700 mm bredt klassisk batteriskab

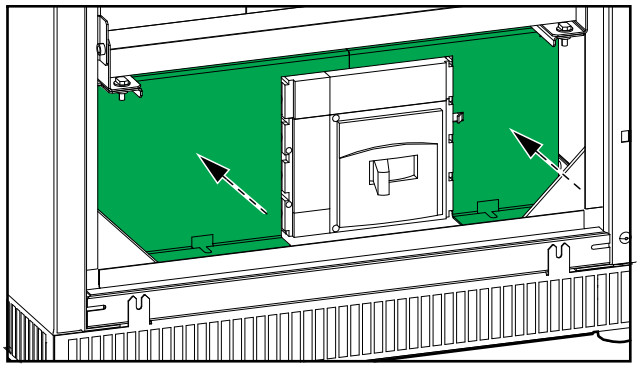

1000 mm bredt klassisk batteriskab

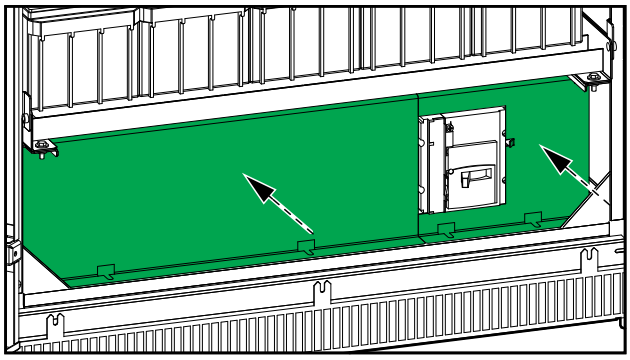

7. Forbind batterierne på hver hylde i det/de klassiske batteriskab(e), og tilslut til højre side af batteriafbryderen. Se tilslutningsdiagrammet på indersiden af fordøren.

⚠⚠ FARE

FARE FOR ELEKTRISK STØD, EKSPLOSION ELLER LYSBUER

Batterierne kan udgøre en risiko for elektrisk stød og høj kortslutningsstrøm. Der skal tages følgende forholdsregler ved arbejde med batterier

- Fjern ure, ringe eller andre metalgenstande.
- Anvend værktøj med isolerede håndtag.
- Brug beskyttelsesbriller, -handsker og -støvler.
- Læg ikke redskaber og metalgenstande oven på batterierne.
- Afbryd forbindelsen til opladningskilden, før batteriets terminaler kobles til eller fra.
- Undersøg, om batteriet er jordet ved en fejl. Hvis det er jordet ved en fejl, skal du fjerne kilden fra jorden. Hvis du rører ved et jordet batteri, risikerer du at få elektrisk stød. Risikoen for at få stød kan reduceres ved at fjerne sådanne jordforbindelser under installation og vedligeholdelse (gælder for udstyr og fjernopstillede batteriprodukter uden jordet forsyningskredsløb).

Personer vil komme i livsfare eller alvorligt til skade, hvis disse instrukser ikke overholdes.

De sidste installationstrin

1. Monter de medfølgende sparkeplader foran, bagpå og på siden af det klassiske batteriskab.

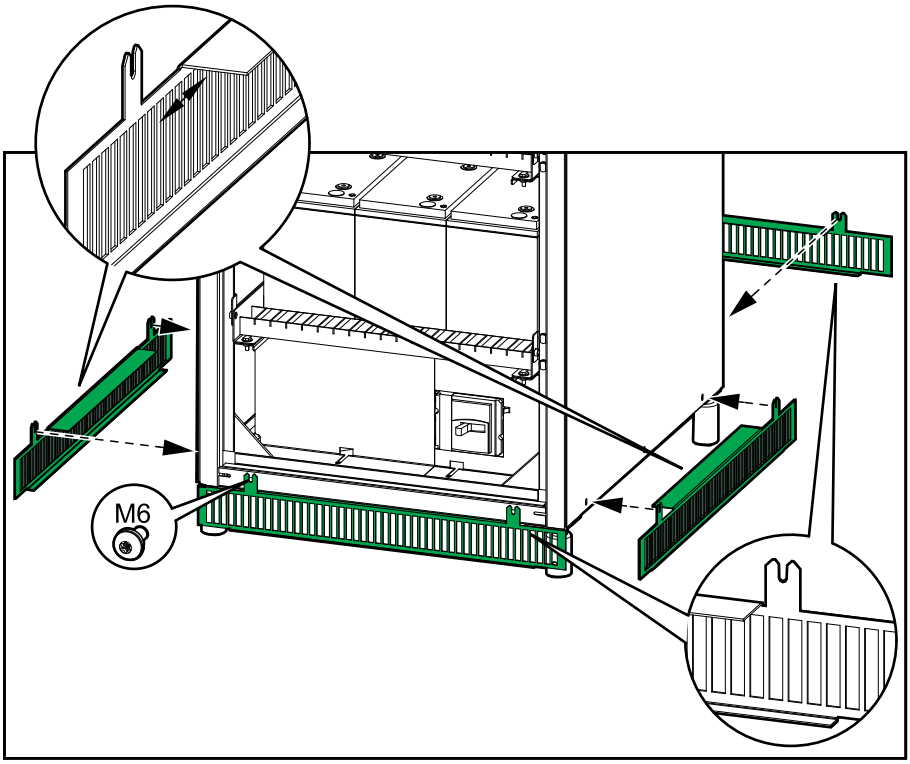

BEMÆRK: Fjern kun sparkepladerne hvis du følger proceduren for at tage det klassiske batteriskab ud af drift eller flytte det. Se flere oplysninger i afsnittet Tag det klassiske batteriskab ud af drift, eller flyt det til et nyt sted, side 36.

2. Luk døren(e). På det 1000 mm brede klassiske batteriskab skal du skrue to skruer i for at lukke den venstre dør.

1000 mm bredt klassisk batteriskab

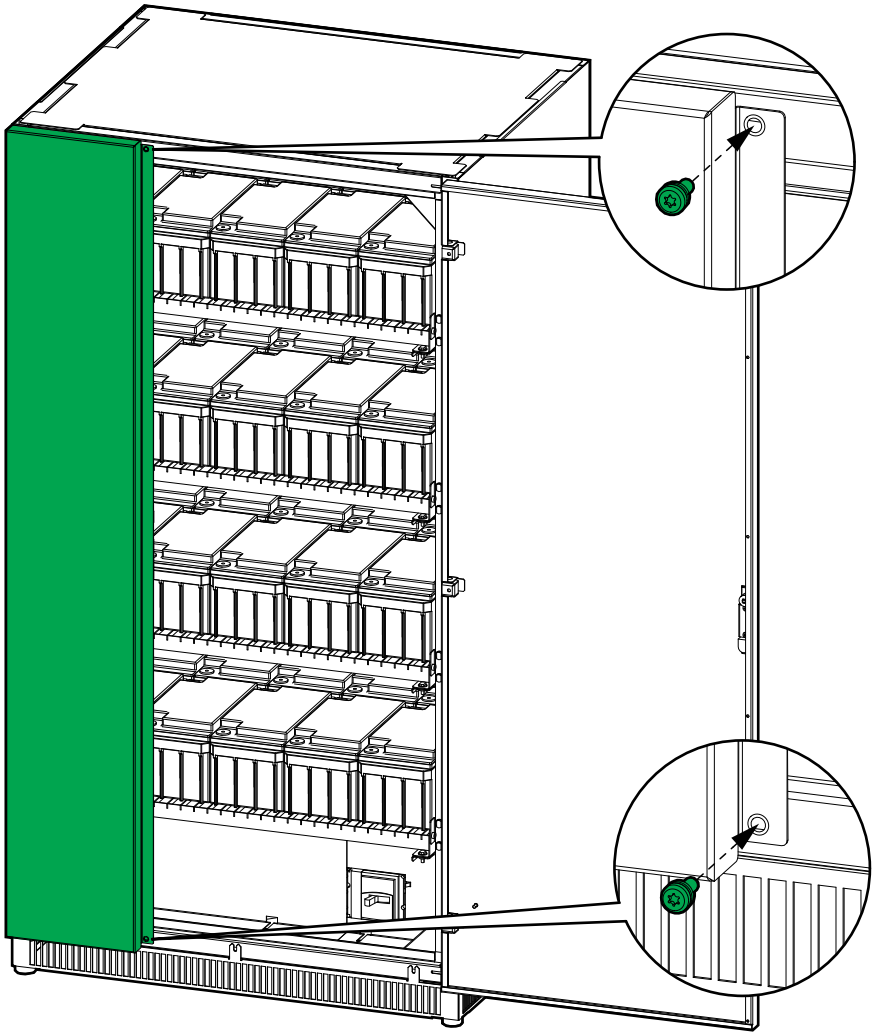

Tag det klassiske batteriskab ud af drift, eller flyt det til et nyt sted

1. Åbn døren(e). På det 1000 mm brede klassiske batteriskab skal du fjerne to skruer for at åbne den venstre dør.
2. Lås/markér batteriafbryderen i positionen OFF (åben).
3. Fjern afbryderbeskyttelsespladerne.

700 mm bredt klassisk batteriskab

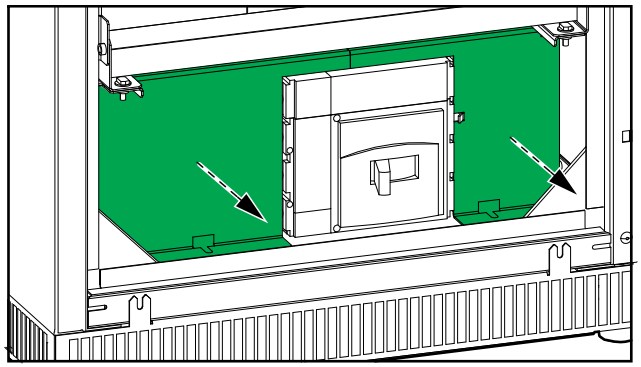

1000 mm bredt klassisk batteriskab

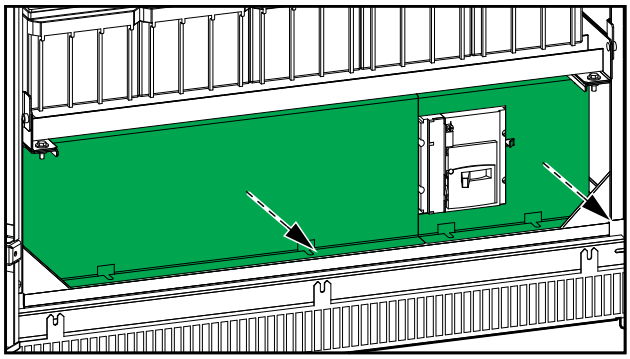

4. Fjern terminaldækslet i venstre side af batteriafbryderen.

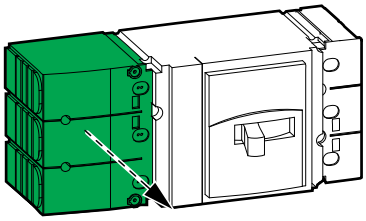

5. Frakobl, og fjern DC-kablerne, N-kablerne og PE-kablet fra batteriafbryderen.

700 mm bredt klassisk batteriskab

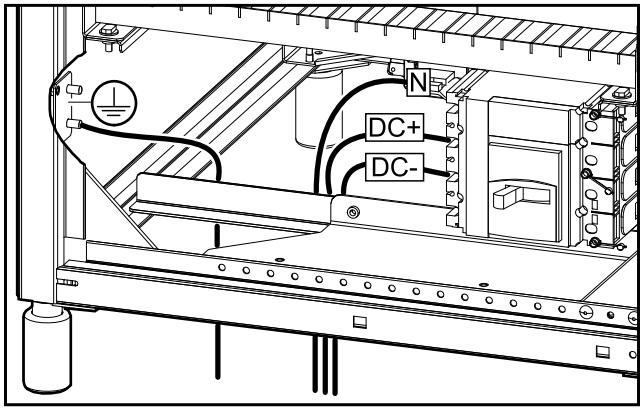

1000 mm bredt klassisk batteriskab

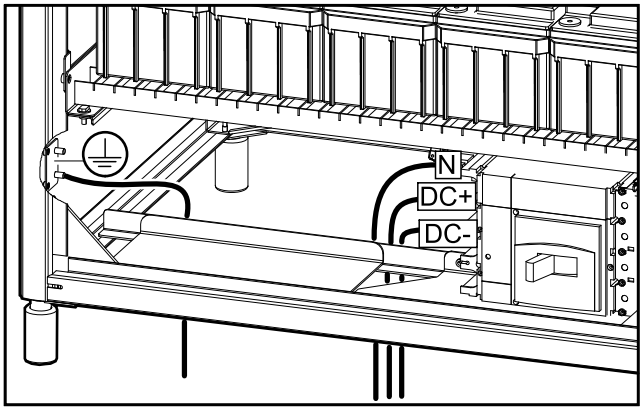

6. **Til E3MCBC10D eller E3MCBC10E klassisk batteriløsning**:
   a. Frakobl PE-kablet mellem de to klassiske batteriskabe.
   b. Frakobl batterikablerne (N, Batt+, Batt-) fra batterierne i det andet klassiske batteriskab fra højre side af batteriafbryderen i det første klassiske batteriskab.

E3MCBC10D eller E3MCBC10E klassisk batteriløsning

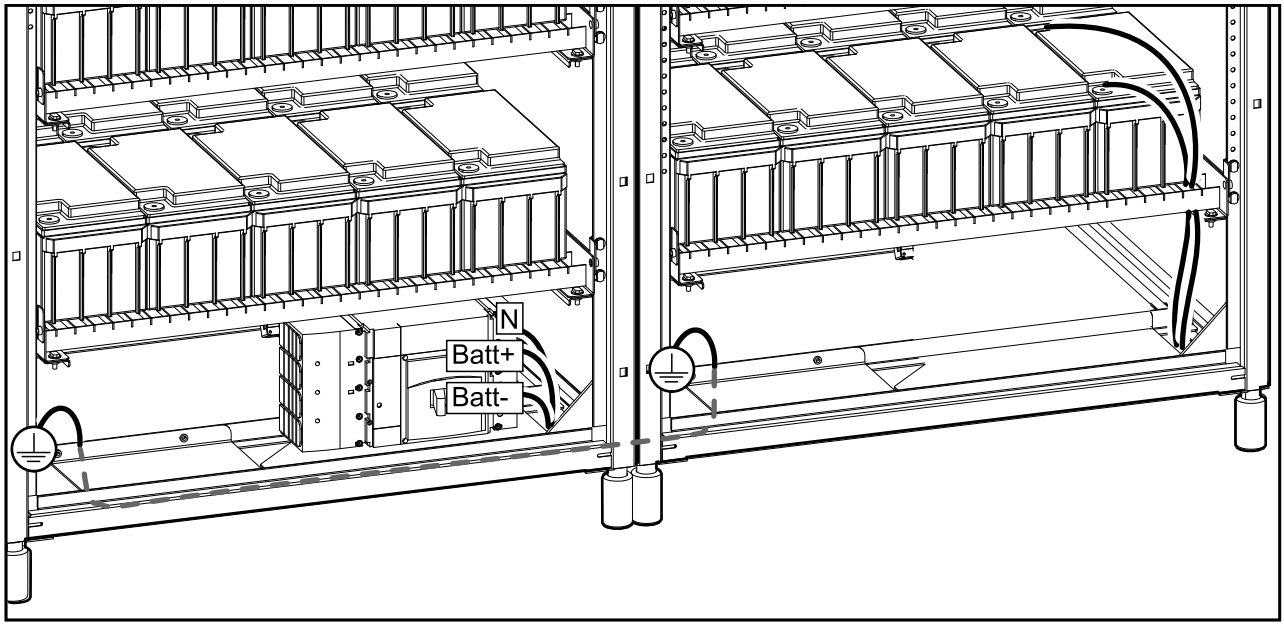

7. Frakobl, og fjern forbindelserne mellem batterierne på hver hylde. Frakobl, og fjern batterikablerne fra højre side af batteriafbryderen. Se tilslutningsdiagrammet på indersiden af fordøren i det klassiske batteriskab.

⚠⚠ FARE

FARE FOR ELEKTRISK STØD, EKSPLOSION ELLER LYSBUER

Batterierne kan udgøre en risiko for elektrisk stød og høj kortslutningsstrøm. Der skal tages følgende forholdsregler ved arbejde med batterier:

- Fjern ure, ringe eller andre metalgenstande
- Anvend værktøj med isolerede håndtag.
- Brug beskyttelsesbriller, handsker og -støvler.
- Læg ikke redskaber og metalgenstande oven på batterierne.
- Afbryd forbindelsen til opladningskilden, før batteriets polklemmer kobles til eller fra.
- Undersøg, om batteriet er jordet ved en fejl. Hvis det er jordet ved en fejl, skal du fjerne kilden fra jorden. Hvis du rører ved et jordet batteri, risikerer du at få elektrisk stød og forbrændinger forårsaget af høj kortslutningsstrøm. Risikoen for at få stød kan reduceres ved at fjerne sådanne jordforbindelser under installation og ved vedligeholdelse af en kvalificeret person (gælder for udstyr og fjernopstillede batteriprodukter uden jordet forsyningskredsløb).

Personer vil komme i livsfare eller alvorligt til skade, hvis disse instrukser ikke overholdes.

8. Fjern batterierne fra hylderne. Genbrug eller genanvend batterierne efter behov.

⚠⚠FARE

FARE FOR ELEKTRISK STØD, EKSPLOSION ELLER LYSBUER

Eftersyn af batterierne skal udføres af eller overvåges af kvalificeret personale, der har kendskab til batterier og de nødvendige forholdsregler. Hold ikke-kvalificeret personale væk fra batterierne.

- Genbrug bly-syre-batterier korrekt. Batterier indeholder bly og fortyndet svovlsyre.
- Bortskaf batterierne i overensstemmelse med landets og de lokale bestemmelser.

Personer vil komme i livsfare eller alvorligt til skade, hvis disse instrukser ikke overholdes.

9. Sæt terminaldækslet på igen på venstre side af batteriafbryderen.

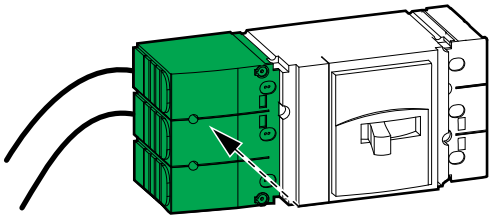

10. Frakobl, og fjern alle signalkabler fra det klassiske batteriskab.
11. Monter afbryderbeskyttelsespladerne igen.

700 mm bredt klassisk batteriskab

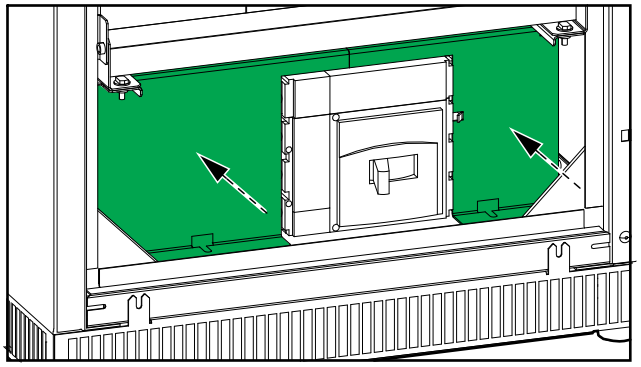

1000 mm bredt klassisk batteriskab

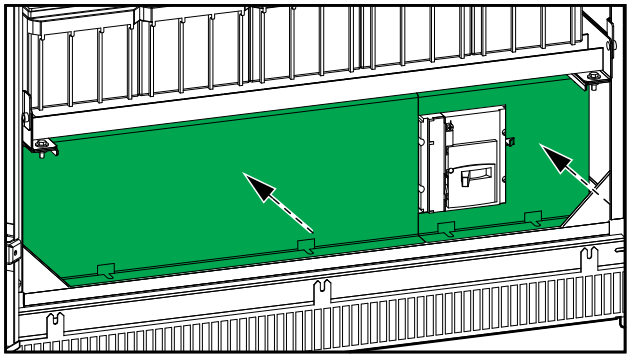

12. Luk døren(e). På det 1000 mm brede klassiske batteriskab skal du skrue to skruer i for at lukke den venstre dør.

1000 mm bredt klassisk batteriskab

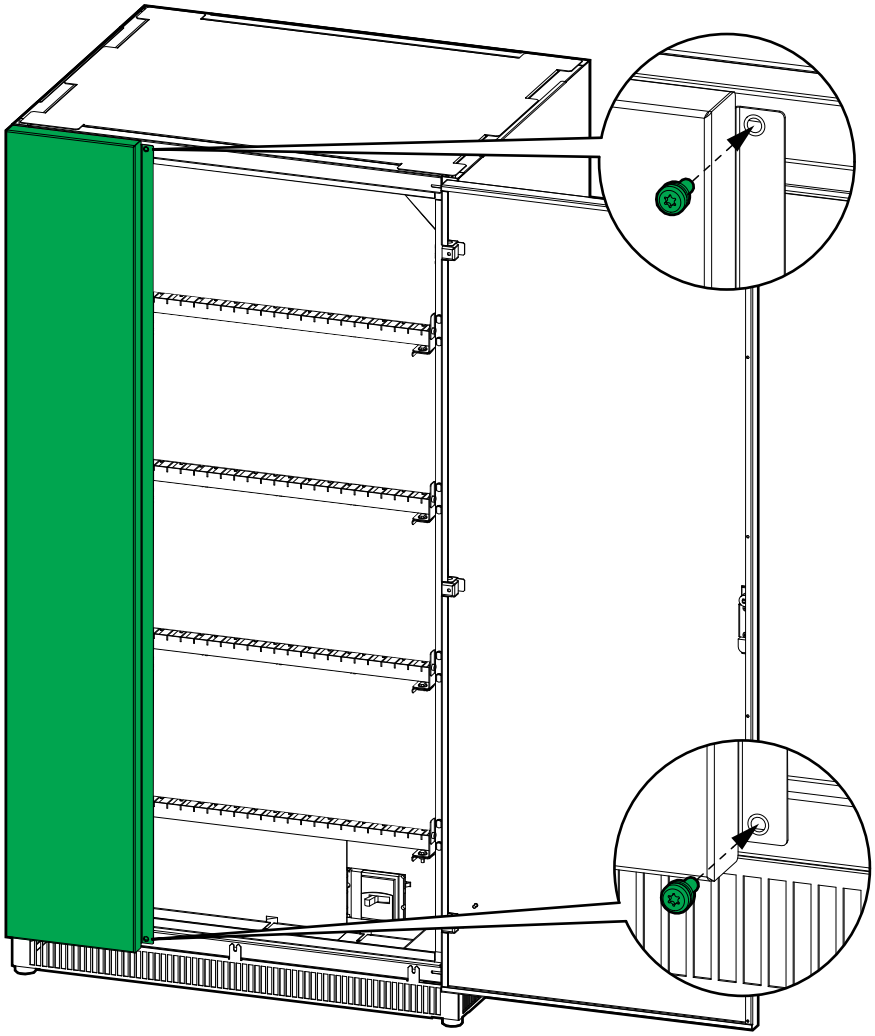

13. Fjern sparkepladerne på det klassiske batteriskabs front, sider og bagpå.

14. Løft det klassiske batteriskab fra venstre eller højre side med en palleløfter.

⚠ADVARSEL

FARE FOR AT VÆLTE UDSTYRET

- Løft ikke skabet med en gaffeltruck. Brug en palleløfter
- Løft ikke skabet forfra eller bagfra. Løft fra venstre eller højre side.

Personer kan komme i livsfare eller alvorligt til skade, eller udstyr kan blive beskadiget, hvis disse instrukser ikke overholdes.

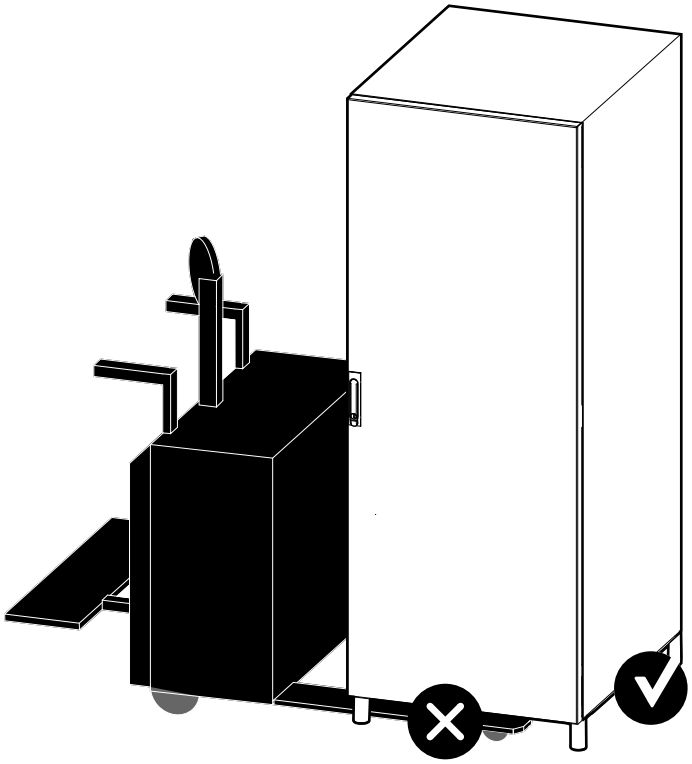

15. Gør et af følgende:
    - Tag det klassiske batteriskab ud af drift ELLER
    - Flyt det klassiske batteriskab for at installere det et nyt sted.
16. **Kun til installation af det klassiske batteriskab på et nyt sted**: Sæt batterierne i det klassiske batteriskab igen, når det er flyttet til den nye placering. Følg installationsvejledningen for at installere batteriforbindelser, signalkabler, strømkabler, osv. Se Installationsprocedure, side 21 for en oversigt over installationen.

Schneider Electric
35 rue Joseph Monier
92500 Rueil Malmaison
Frankrig

+ 33 (0) 1 41 29 70 00

990-91274H-004

Da standarder, specifikationer og design ændres fra tid til anden, bør du bede om bekræftelse af oplysningerne i denne publikation.

© 2019 – 2024 Schneider Electric. Alle rettigheder forbeholdes

990-91274H-004