Onderhoudsbypasspaneel voor aan de muur

Voor Galaxy VS, Easy UPS 3S en Easy UPS 3M

Installatie

GVSBPSU10K20H, GVSBPSU20K60H, GVSBPSU80K120H

De laatste updates zijn beschikbaar op de website van Schneider Electric
9/2023

Juridische informatie

De informatie in dit document bevat algemene beschrijvingen, technische kenmerken en/of aanbevelingen met betrekking tot producten/oplossingen.

Dit document is niet bedoeld als vervanging van een gedetailleerde studie of een operationeel en locatiespecifiek ontwikkelings- of schematisch plan. Het moet niet worden gebruikt om de geschiktheid of betrouwbaarheid van de producten/oplossingen voor specifieke gebruikerstoepassingen te bepalen. Het is de plicht van een dergelijke gebruiker om de juiste en uitgebreide risicoanalyse, evaluatie en testen van de producten/oplossingen met betrekking tot de relevante specifieke toepassing of het gebruik ervan uit te voeren of te laten uitvoeren door een professionele deskundige naar keuze (integrator, specificeerder, enzovoort).

Het merk Schneider Electric en alle handelsmerken van Schneider Electric SE en haar dochterondernemingen waarnaar in dit document wordt verwezen, zijn eigendom van Schneider Electric SE of haar dochterondernemingen. Alle andere merken kunnen handelsmerken zijn van hun respectieve eigenaar.

Dit document en de inhoud ervan zijn beschermd onder de toepasselijke wetgeving met betrekking tot auteursrechten en worden uitsluitend ter informatie verstrekt. Niets uit dit document mag worden gereproduceerd of verzonden in welke vorm of op welke wijze dan ook (elektronisch, mechanisch, door fotokopieën, opnamen of anderszins), voor welk doel dan ook, zonder voorafgaande schriftelijke toestemming van Schneider Electric.

Schneider Electric verleent geen recht of licentie voor commercieel gebruik van het document of de inhoud ervan, behalve voor een niet-exclusieve en persoonlijke licentie om deze te raadplegen op "as is"-basis.

Schneider Electric behoudt zich het recht voor om op elk moment en zonder voorafgaande kennisgeving wijzigingen of updates aan te brengen met betrekking tot of in de inhoud van dit document of de indeling ervan.

Voor zover toegestaan door de toepasselijke wetgeving, wordt er geen verantwoordelijkheid of aansprakelijkheid aanvaard door Schneider Electric en haar dochterondernemingen voor eventuele fouten of weglatingen in de inhoud van dit document, noch voor enig niet-bedoeld gebruik of misbruik van de inhoud ervan.

Inhoudsopgave

Belangrijke veiligheidsinstructies — BEWAAR DEZE INSTRUCTIES 5
Elektromagnetische compatibiliteit 6
Voorzorgsmaatregelen 6
Aanvullende veiligheidsmaatregelen na installatie 8
Elektrische veiligheid 8
Specificaties 10
Aanbevolen stroomopwaartse beveiliging 10
Aanbevolen kabeldoorsnedes 10
Specificaties aanhaalmoment 10
Gewicht en afmetingen voor transport van onderhoudsbypasspaneel 11
Gewicht en afmetingen van het onderhoudsbypasspaneel 11
Benodigde ruimte 11
Omgeving 12
Normering 12
Single line diagrammen 13
Installatieprocedure voor Galaxy VS UPS 16
Installatieprocedure voor Easy UPS 3S en Easy UPS 3M 18
Het onderhoudsbypasspaneel aan de muur bevestigen 19
Het onderhoudsbypasspaneel gereedmaken voor kabels 21
De nulleiderjumpers verwijderen 22
De stroomkabels aansluiten voor een 3:3 UPS-systeem 23
De stroomkabels aansluiten voor een 3:1 UPS-systeem 26
De signaalkabels aansluiten voor Galaxy VS UPS – enkel systeem 28
De signaalkabels aansluiten voor Galaxy VS UPS - vereenvoudigd 1+1 parallel systeem 31
De signaalkabels aansluiten voor Easy UPS 3S en Easy UPS 3M – enkel systeem 38
Vertaalde veiligheidslabels aan uw product toevoegen 41
Laatste installatiestappen 42
Het onderhoudsbypasspaneel buiten gebruik stellen of naar een nieuwe locatie verplaatsen 43

Belangrijke veiligheidsinstructies — BEWAAR DEZE INSTRUCTIES

Lees deze instructies zorgvuldig en bestudeer de apparatuur om ermee vertrouwd te worden voordat u deze probeert te installeren, bedienen of onderhouden. De volgende veiligheidsmeldingen kunnen in deze handleiding of op de apparatuur verschijnen om u te waarschuwen voor mogelijk gevaar of om uw aandacht te vestigen op informatie ter verduidelijking of vereenvoudiging van een procedure.

Wanneer dit symbool naast de veiligheidsmelding Gevaar of Waarschuwing staat, betekent dit dat er elektrisch gevaar bestaat voor persoonlijk letsel wanneer de instructies niet worden opgevolgd.

Dit is het symbool voor een veiligheidswaarschuwing. Het wordt gebruikt om u te waarschuwen voor potentieel gevaar voor persoonlijk letsel. Volg alle veiligheidsaanwijzingen met dit symbool op om mogelijk letsel of de dood te voorkomen.

⚠ GEVAAR

GEVAAR geeft een gevaar aan dat, indien het niet wordt vermeden, de dood of ernstig persoonlijk letsel tot gevolg **heeft**.

Wanneer deze instructies niet worden gevolgd, kan dit leiden tot ernstig of dodelijk letsel.

⚠ WAARSCHUWING

WAARSCHUWING geeft een gevaar aan dat, indien het niet wordt vermeden, de dood of ernstig persoonlijk letsel tot gevolg **kan** hebben.

Wanneer deze instructies niet worden gevolgd, kan dit leiden tot ernstig of dodelijk letsel of schade aan de apparatuur.

⚠ VOORZICHTIG

VOORZICHTIG geeft een gevaar aan dat, indien het niet wordt vermeden, gering tot matig letsel tot gevolg **kan** hebben.

Wanneer deze instructies niet worden gevolgd, kan dit leiden tot letsel of schade aan de apparatuur.

LET OP

LET OP wordt gebruikt voor berichten die niet met fysiek letsel te maken hebben. Het symbool voor veiligheidswaarschuwingen wordt niet gebruikt bij dit type veiligheidsmelding.

Wanneer deze instructies niet worden gevolgd, kan dit leiden tot schade aan de apparatuur.

Opmerking

Elektrische apparatuur mag alleen door gekwalificeerd personeel worden geïnstalleerd, bediend en onderhouden. Schneider Electric aanvaardt geen verantwoordelijkheid voor eventuele gevolgen die voortvloeien uit het gebruik van dit apparaat.

Een gekwalificeerde persoon is iemand die vaardigheden en kennis heeft met betrekking tot de constructie, installatie en bediening van elektrische apparatuur en veiligheidstraining heeft gevolgd om de mogelijke gevaren te kunnen herkennen en voorkomen.

In overeenstemming met IEC 62040-1: "Ononderbroken voedingen (UPS) -- Deel 1. Veiligheidseisen" moet deze apparatuur, inclusief de toegang tot de batterij, worden geïnspecteerd, geïnstalleerd en onderhouden door een gekwalificeerde persoon.

Een gekwalificeerde persoon is iemand met een relevante opleiding en de ervaring om de risico's te herkennen en de gevaren te vermijden die de apparatuur kan veroorzaken (zie IEC 62040, sectie 3.102).

Elektromagnetische compatibiliteit

LET OP

RISICO OP ELEKTROMAGNETISCHE STORING

Dit is een UPS-product van productcategorie C2. In een woonomgeving kan dit product radiostoring veroorzaken, in welk geval de gebruiker mogelijk aanvullende maatregelen moet nemen.

Wanneer deze instructies niet worden gevolgd, kan dit leiden tot schade aan de apparatuur.

Voorzorgsmaatregelen

⚠⚠GEVAAR

GEVAAR VOOR ELEKTRISCHE SCHOK, ONTPLOFFING OF VLAMBOGEN

Lees alle instructies in de installatiehandleiding alvorens dit product te installeren of ermee te werken.

Wanneer deze instructies niet worden gevolgd, kan dit leiden tot ernstig of dodelijk letsel.

⚠⚠GEVAAR

GEVAAR VOOR ELEKTRISCHE SCHOK, ONTPLOFFING OF VLAMBOGEN

Installeer het product niet tot alle constructiewerkzaamheden zijn voltooid en de installatieruimte is gereinigd.

Wanneer deze instructies niet worden gevolgd, kan dit leiden tot ernstig of dodelijk letsel.

⚠⚠GEVAAR

GEVAAR VOOR ELEKTRISCHE SCHOK, ONTPLOFFING OF VLAMBOGEN

Het product moet geïnstalleerd worden in overeenstemming met de specificaties en vereisten zoals die door Schneider Electric zijn gedefinieerd. Deze hebben vooral betrekking op de externe en interne beveiligingen (stroomopwaartse schakelaars, batterijschakelaars, bekabeling, enz.) en omgevingsvereisten. Schneider Electric draagt geen verantwoordelijkheid indien niet aan deze vereisten is voldaan.

Wanneer deze instructies niet worden gevolgd, kan dit leiden tot ernstig of dodelijk letsel.

GEVAAR

GEVAAR VOOR ELEKTRISCHE SCHOK, ONTPLOFFING OF VLAMBOGEN

Het UPS-systeem moet worden geïnstalleerd conform lokale en nationale voorschriften. Installeer het UPS-systeem volgens:

- IEC 60364 (inclusief 60364–4–41- Bescherming tegen elektrische schokken, 60364–4–42 - Bescherming tegen thermische effecten, en 60364–4–43 - Bescherming tegen overstroom), **of**
- NEC NFPA 70, **of**
- Canadian Electrical Code (C22.1, deel 1)

afhankelijk van de norm die in uw regio van toepassing is.

Wanneer deze instructies niet worden gevolgd, kan dit leiden tot ernstig of dodelijk letsel.

GEVAAR

GEVAAR VOOR ELEKTRISCHE SCHOK, ONTPLOFFING OF VLAMBOGEN

- Installeer het product in een binnenruimte waar de temperatuur kan worden geregeld en die vrij is van geleidende verontreinigingen en vocht.
- Installeer het product op een niet-ontvlambaar, egaal en stevig oppervlak (bijv. beton) dat het gewicht van het systeem kan dragen.

Wanneer deze instructies niet worden gevolgd, kan dit leiden tot ernstig of dodelijk letsel.

GEVAAR

GEVAAR VOOR ELEKTRISCHE SCHOK, ONTPLOFFING OF VLAMBOGEN

Het product is niet ontworpen voor (en mag dus niet worden geïnstalleerd in) ongeschikte omgevingen waarop het volgende van toepassing is:

- Schadelijke dampen
- Explosieve mengsels van stof of gassen, corrosieve gassen of geleidings- of stralingswarmte van andere bronnen
- Vocht, schurend stof, stoom of een extreem vochtige omgeving
- Schimmels, insecten, ongedierte
- Zilte lucht of verontreinigd koelmiddel
- Vervuilingsgraad hoger dan 2 volgens IEC 60664-1
- Blootstelling aan abnormale trillingen, schokken en kanteling
- Blootstelling aan direct zonlicht, warmtebronnen of sterke elektromagnetische velden.

Wanneer deze instructies niet worden gevolgd, kan dit leiden tot ernstig of dodelijk letsel.

GEVAAR

GEVAAR VOOR ELEKTRISCHE SCHOK, ONTPLOFFING OF VLAMBOGEN

Boor of stans geen gaten uit voor kabels of leidingen terwijl de wartelplaten zijn geïnstalleerd, en boor of stans geen gaten dicht bij het UPS-systeem.

Wanneer deze instructies niet worden gevolgd, kan dit leiden tot ernstig of dodelijk letsel.

⚠⚠WAARSCHUWING

GEVAAR VOOR VLAMBOGEN

Breng geen mechanische wijzigingen aan het product aan (inclusief verwijdering van behuizingsonderdelen of boren/uitsnijden van gaten) die niet in de installatiehandleiding worden beschreven.

Wanneer deze instructies niet worden gevolgd, kan dit leiden tot ernstig of dodelijk letsel of schade aan de apparatuur.

LET OP

RISICO OP OVERVERHITTING

Respecteer de vereisten voor ruimte rond het product en bedek in geen geval de ventilatieopeningen wanneer het product in bedrijf is.

Wanneer deze instructies niet worden gevolgd, kan dit leiden tot schade aan de apparatuur.

Aanvullende veiligheidsmaatregelen na installatie

⚠⚠GEVAAR

GEVAAR VOOR ELEKTRISCHE SCHOK, ONTPLOFFING OF VLAMBOGEN

Installeer het UPS-systeem niet tot alle constructiewerkzaamheden zijn voltooid en de installatieruimte is gereinigd. Als na de installatie van dit product nog constructiewerkzaamheden nodig zijn in de installatieruimte, schakelt u het product uit en bedekt u het met de beschermende verpakking waarin het product is geleverd.

Wanneer deze instructies niet worden gevolgd, kan dit leiden tot ernstig of dodelijk letsel.

Elektrische veiligheid

Deze handleiding bevat belangrijke veiligheidsinstructies die u moet opvolgen tijdens de installatie en het onderhoud van het UPS-systeem.

⚠⚠ GEVAAR

GEVAAR VOOR ELEKTRISCHE SCHOK, ONTPLOFFING OF VLAMBOGEN

- Elektrische apparatuur mag alleen door bevoegde personen worden geïnstalleerd, bediend en onderhouden.
- Gebruik geschikte persoonlijke beschermingsmiddelen (PBM) en volg de richtlijnen voor veilig werken met elektriciteit.
- Lastscheiders voor wisselstroom en gelijkstroom moeten door anderen worden geleverd en eenvoudig toegankelijk zijn, en de functie van de lastscheider moet als zodanig gemarkeerd zijn.
- Schakel het UPS-systeem volledig spanningsloos voordat u werkzaamheden uitvoert aan of in de apparatuur.
- Controleer op gevaarlijke spanning tussen alle aansluitklemmen, inclusief de beschermingsaarde, voordat u werkzaamheden aan het UPS-systeem uitvoert.
- De UPS bevat een interne spanningsbron. Mogelijk staat er gevaarlijke spanning, zelfs wanneer niet aangesloten op de voedingsbron. Zorg ervoor dat de eenheden zijn UITGESCHAKELD en dat de netvoeding en batterijen zijn losgekoppeld voordat u het UPS-systeem installeert of onderhoudswerkzaamheden uitvoert. Wacht vijf minuten voordat u de UPS opent totdat de condensatoren zijn ontladen.
- De UPS moet correct geaard zijn en vanwege een hoge lekstroom moet de aardingsgeleider als eerste worden aangesloten.

Wanneer deze instructies niet worden gevolgd, kan dit leiden tot ernstig of dodelijk letsel.

Wanneer de UPS-ingang is aangesloten via externe schakelaars die bij opening de nulleider onderbreken, of de terugvoedingsbeveiliging zich buiten de apparatuur bevindt, of is aangesloten op een elektrisch systeem zonder neutraal (IT-systeem) dan zal door de gebruiker een label moeten worden geplaatst bij de aansluitklemmen van de UPS-ingang en op alle primaire schakelaars die zich buiten de UPS-ruimte bevinden en op alle toegangspunten tussen voorgaande schakelaars en de UPS. Het label moet voorzien zijn van de volgende tekst (of vergelijkbare tekst in een taal die geaccepteerd wordt in het land waarin het UPS-systeem wordt geïnstalleerd):

⚠⚠ GEVAAR

GEVAAR VOOR ELEKTRISCHE SCHOK, ONTPLOFFING OF VLAMBOGEN

Risico op terugvoeding. Voordat u aan dit circuit werkt: Isoleer de UPS en controleer op gevaarlijke spanning tussen alle contacten, inclusief de beschermingsaarde.

Wanneer deze instructies niet worden gevolgd, kan dit leiden tot ernstig of dodelijk letsel.

Specificaties

OPMERKING: Maximaal kortsluitvermogen: 10 kA RMS symmetrisch.

OPMERKING: GVSBPSU80K120H kan een belasting tot 120 kW/kVA ondersteunen zolang de nulstroom (250 A) niet wordt overschreden:

- bij 380 V wordt de maximale nulstroom bereikt met een 95 kVA niet-lineaire belasting.
- bij 400 V wordt de maximale nulstroom bereikt met een 100 kVA niet-lineaire belasting.

Aanbevolen stroomopwaartse beveiliging

Raadpleeg de UPS-installatiehandleiding voor aanbevolen stroomopwaartse beveiliging.

Aanbevolen kabeldoorsnedes

⚠ GEVAAR

GEVAAR VOOR ELEKTRISCHE SCHOK, ONTPLOFFING OF VLAMBOGEN

Alle kabels moeten voldoen aan alle van toepassing zijnde nationale regelgeving en/of regelgeving met betrekking tot elektriciteit. De maximaal toegestane kabeldoorsnede is 16 mm^2 voor GVSBPSU10K20H, 70 mm^2 voor GVSBPSU20K60H en 150 mm^2 voor GVSBPSU80K120H.

Wanneer deze instructies niet worden gevolgd, kan dit leiden tot ernstig of dodelijk letsel.

OPMERKING: Aluminiumkabels worden niet ondersteund in een vereenvoudigd 1+1 parallel systeem van 80-100 kW.

Raadpleeg de UPS-installatiehandleiding voor aanbevolen kabeldoorsnedes.

Specificaties aanhaalmoment

Boutmaat	Aanhaalmoment
M4	1,7 Nm
M5	2,2 Nm
M6	5 Nm
M8	17,5 Nm
M10	30 Nm
M12	50 Nm

Gewicht en afmetingen voor transport van onderhoudsbypasspaneel

Artikelreferentie	Gewicht [kg (lbs)]	Hoogte [mm (inch)][1]	Breedte [mm (inch)]	Diepte [mm (inch)][1]
GVSBPSU10K20H	20	260	530	590
GVSBPSU20K60H	40	440	730	810
GVSBPSU80K120H	55	490	840	1220

Gewicht en afmetingen van het onderhoudsbypasspaneel

Artikelreferentie	Gewicht (kg)	Hoogte (mm)	Breedte (mm)	Diepte (mm)
GVSBPSU10K20H	12	450	400	150
GVSBPSU20K60H	25	600	550	220
GVSBPSU80K120H	40	800	600	280

Benodigde ruimte

OPMERKING: De gepubliceerde afmetingen voor benodigde ruimte zijn alleen voor luchtstroom en onderhoudstoegang. Raadpleeg de lokale veiligheidsregels en -standaarden voor aanvullende vereisten in uw regio.

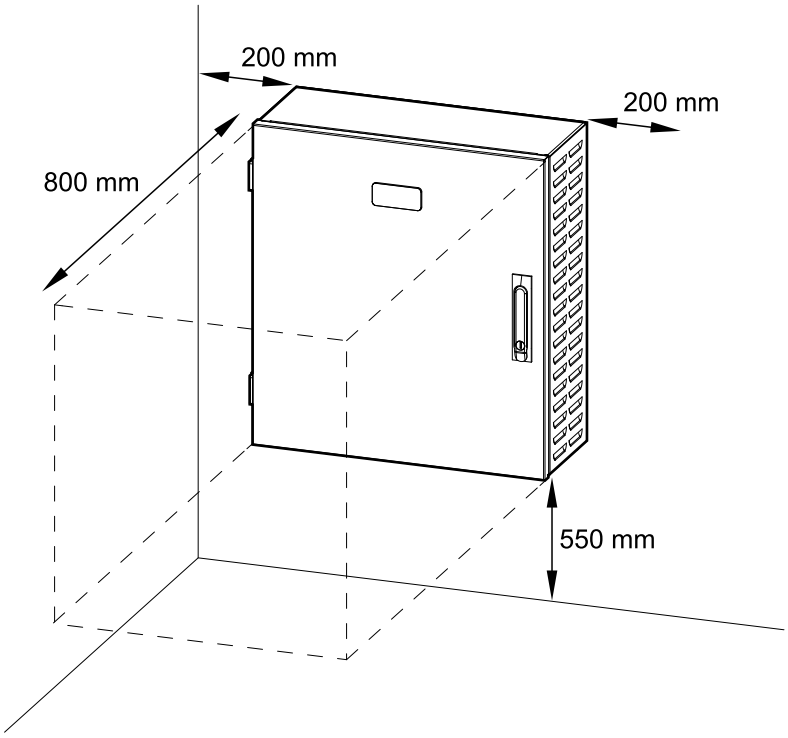

1. Het product is staand verpakt, dus de hoogte en diepte van het transportpakket verschillen van die van het product zelf.

Omgeving

	Tijdens gebruik	In opslag
Temperatuur	0 °C tot 40 °C	-25 °C tot 55 °C
Relatieve vochtigheidsgraad	5-95% niet-condenserend	10-80% niet-condenserend
Hoogteligging	0-3000 m	
Beschermingsklasse	IP20	
Kleur	RAL 9003, glansgraad 85%	

Normering

Veiligheid	IEC 62040-1: 2017, Editie 2.0, Ononderbroken voedingen (UPS) – Deel 1: Veiligheidseisen
Prestaties	IEC 62040-3: 2011-03, Tweede editie Ononderbroken voedingen (UPS) - Deel 3: Methode voor de specificatie van prestatie- en testvereisten.
Omgevingsaspecten	IEC 62040-4: 2013-04, Eerste editie Ononderbroken voedingen (UPS) - Deel 4: Omgevingsaspecten – Vereisten en rapportage
Markeringen	CE
Aardingssysteem	TN-C, TN-S, TT
Overspannings-categorie	OVCIII
Beschermingsklasse	I
Vervuilingsgraad	2

Single line diagrammen

Galaxy VS single line diagrammen

UIB	Ingangsschakelaar
SSIB	Ingangsschakelaar voor statische schakelaar
MBB	Onderhoud bypass schakelaar
IMB	Interne onderhoud bypass schakelaar
UOB	Uitgangsschakelaar
SIB	Systeemisolatieschakelaar

OPMERKING: De interne onderhoud bypass schakelaar (IMB)* in de Galaxy VS UPS kan niet worden gebruikt in een systeem met een onderhoudsbypasspaneel. Bij deze systemen moet de onderhoud bypass schakelaar (IMB)* worden vergrendeld met een hangslot in de open positie.

Galaxy VS – enkel systeem – enkele netvoeding

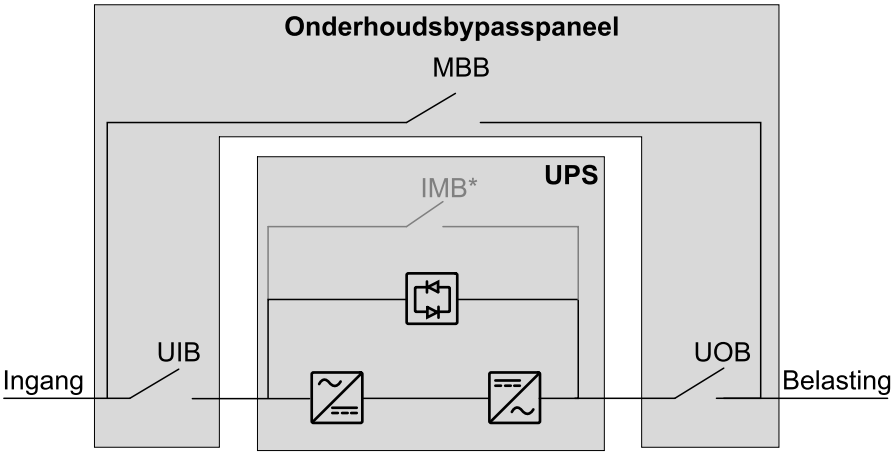

Galaxy VS – enkel systeem – dubbele netvoeding

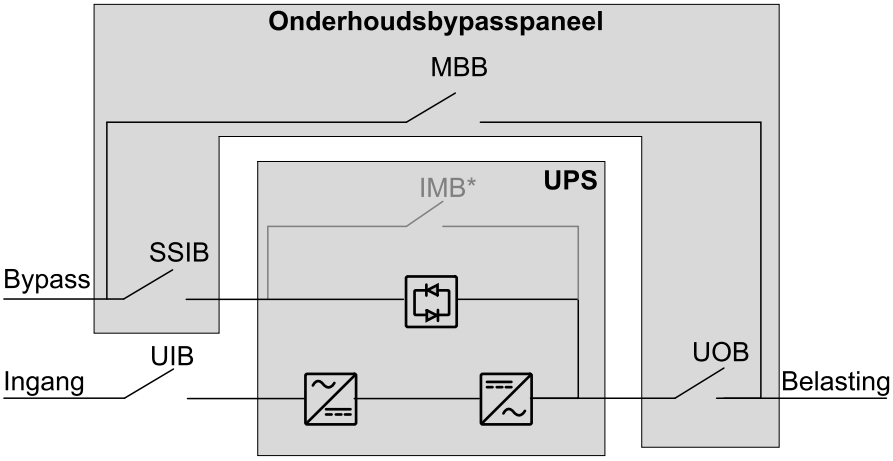

Galaxy VS – vereenvoudigd 1+1 parallel systeem – enkele netvoeding

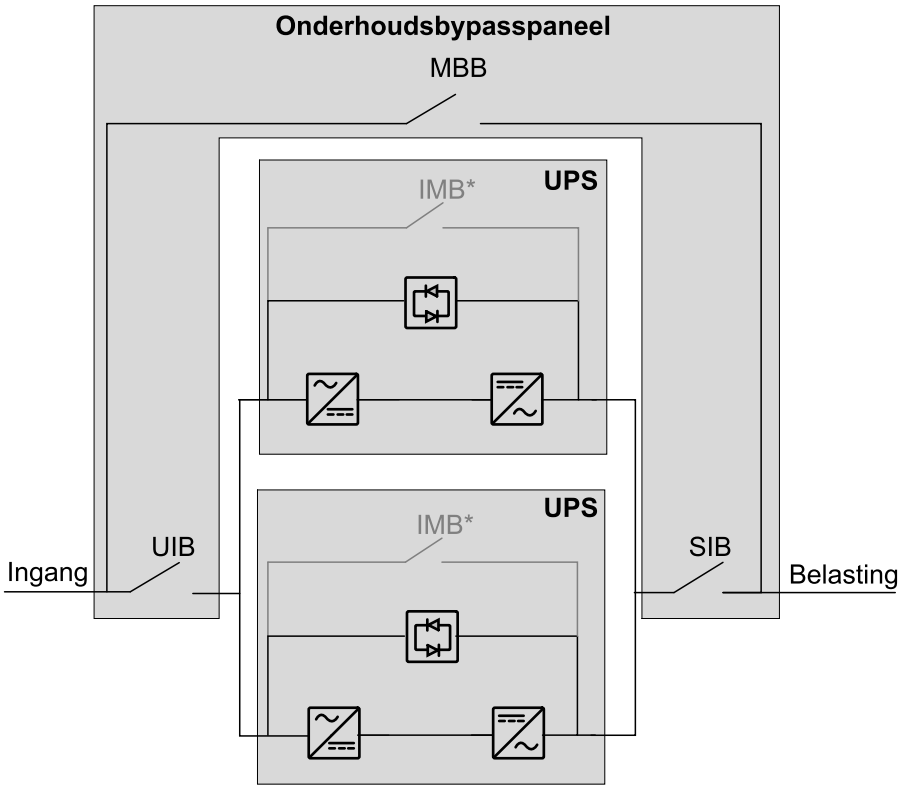

Galaxy VS – vereenvoudigd 1+1 parallel systeem – dubbele netvoeding

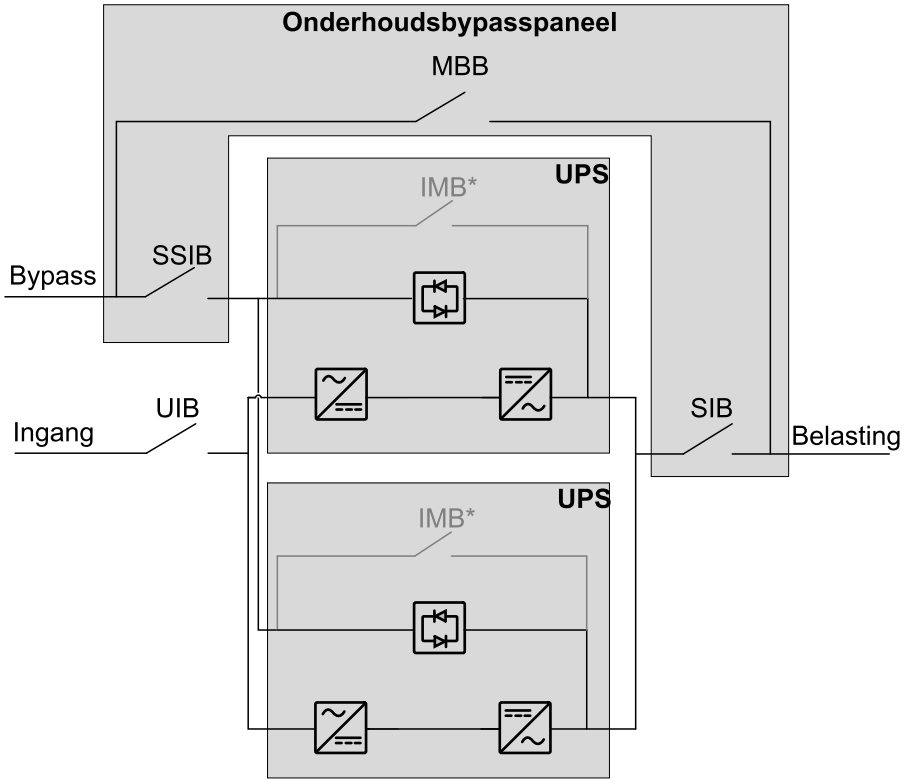

Easy UPS 3S- en Easy UPS 3M single line diagrammen

UIB	Ingangsschakelaar
SSIB	Ingangsschakelaar voor statische schakelaar
MBB	Onderhoud bypass schakelaar
UOB	Uitgangsschakelaar

OPMERKING: De interne MBB in de Easy UPS 3S/3M kan niet worden gebruikt in een systeem met een parallel onderhoudsbypasspaneel. Bij deze systemen moet de interne onderhoud bypass schakelaar MBB worden vergrendeld met een hangslot in de open positie. Gebruik alleen de externe MBB in het parallelle onderhoudsbypasspaneel voor de onderhoudsbypassmodus.

Easy UPS 3S en Easy UPS 3M – enkele netvoeding

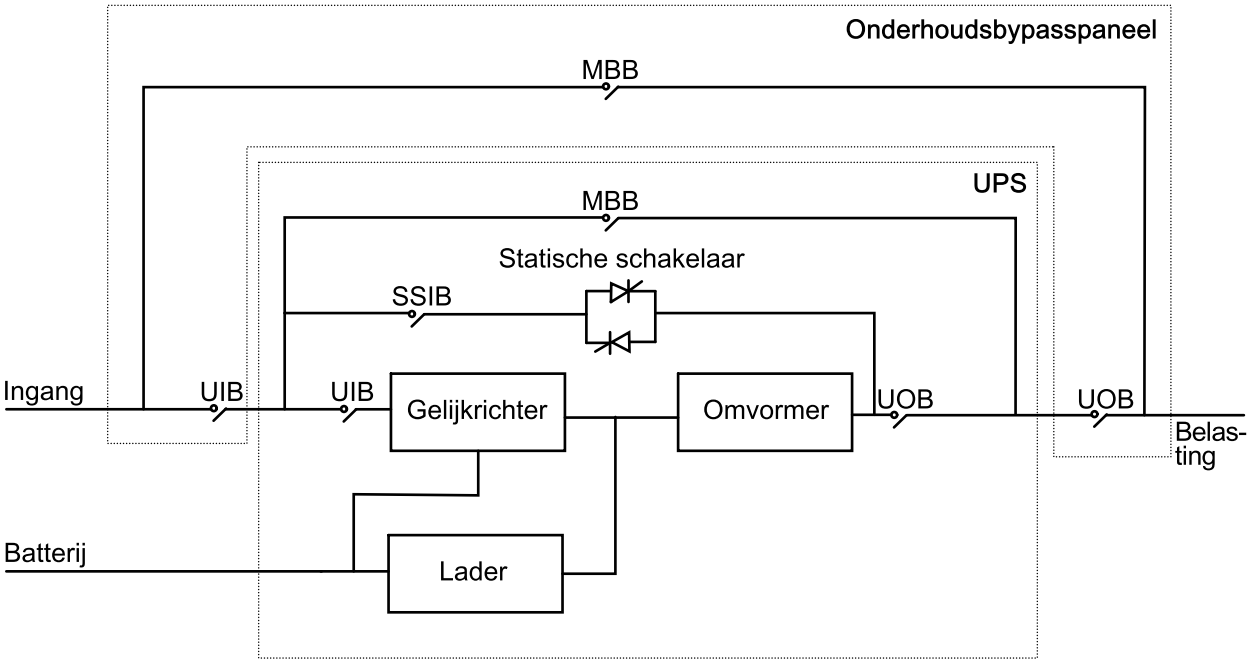

Easy UPS 3S en Easy UPS 3M – dubbele netvoeding

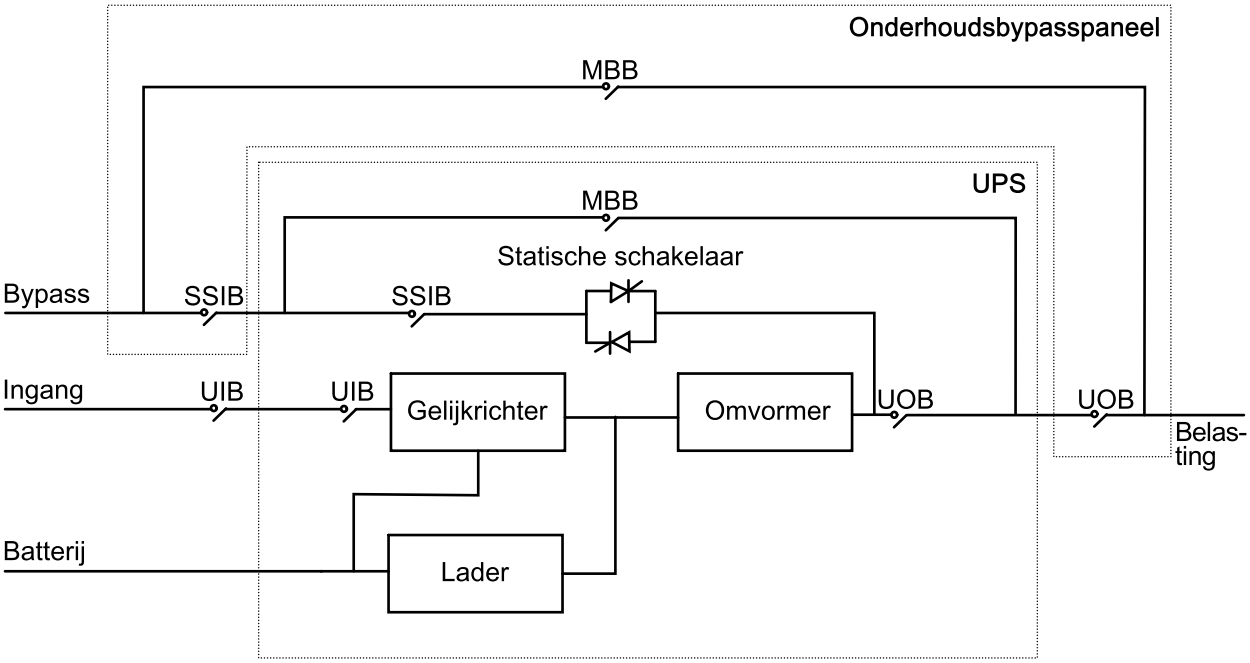

Installatieprocedure voor Galaxy VS UPS

Enkel systeem – enkele netvoeding

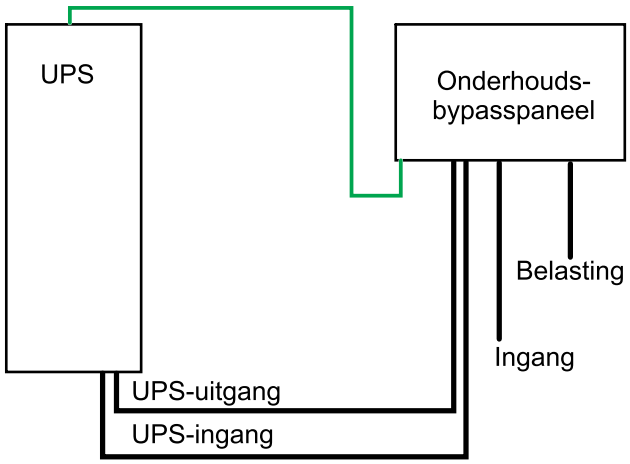

Enkel systeem – dubbele netvoeding

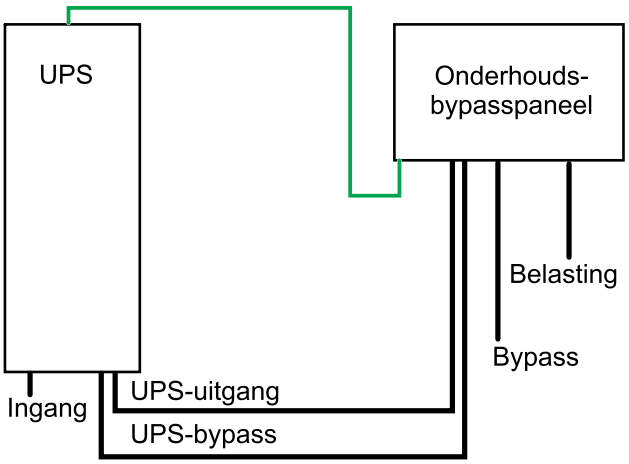

Vereenvoudigd 1+1 parallel systeem – enkele netvoeding

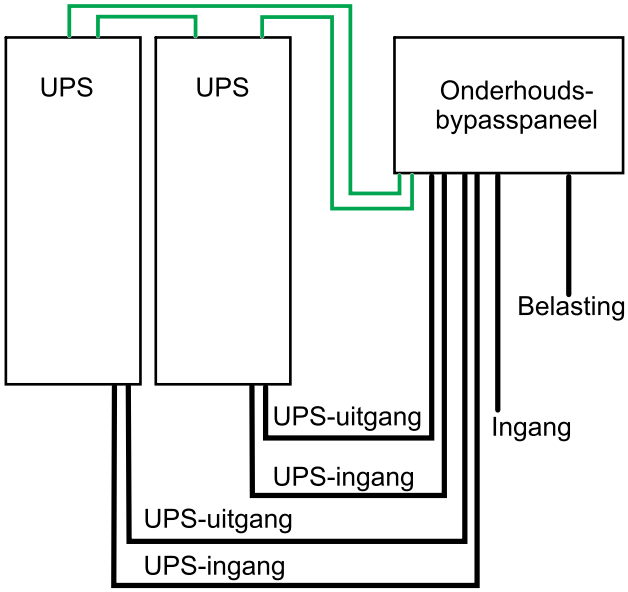

Vereenvoudigd 1+1 parallel systeem – dubbele netvoeding

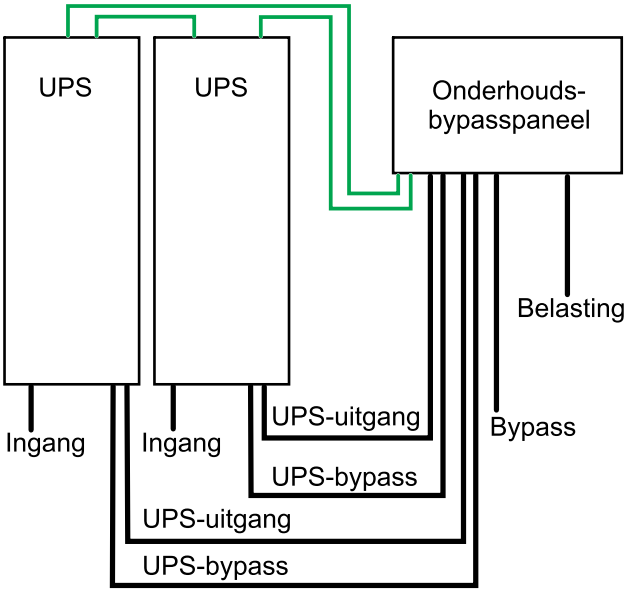

Signaalkabel
Stroomkabel

1. Het onderhoudsbypasspaneel aan de muur bevestigen, pagina 19.
2. Het onderhoudsbypasspaneel gereedmaken voor kabels, pagina 21.
3. Alleen in landen waar dit vereist is: De nulleiderjumpers verwijderen, pagina 22.
4. De stroomkabels aansluiten voor een 3:3 UPS-systeem, pagina 23.
5. Voer een van de volgende handelingen uit:
   - De signaalkabels aansluiten voor Galaxy VS UPS – enkel systeem, pagina 28 of
   - De signaalkabels aansluiten voor Galaxy VS UPS - vereenvoudigd 1+1 parallel systeem, pagina 31.

6. Vertaalde veiligheidslabels aan uw product toevoegen, pagina 41.
7. Laatste installatiestappen, pagina 42.

Raadpleeg Het onderhoudsbypasspaneel buiten gebruik stellen of naar een nieuwe locatie verplaatsen, pagina 43 voor het verplaatsen of buiten gebruik stellen van het onderhoudsbypasspaneel nadat de installatie is voltooid.

Installatieprocedure voor Easy UPS 3S en Easy UPS 3M

Enkel systeem – enkele netvoeding

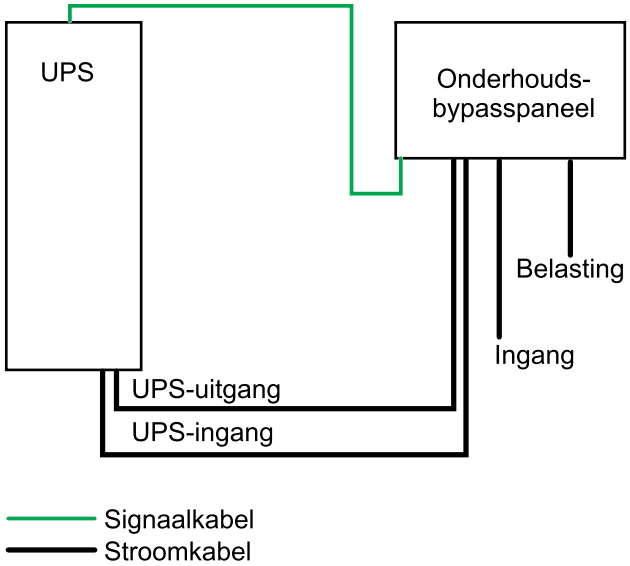

Enkel systeem – dubbele netvoeding

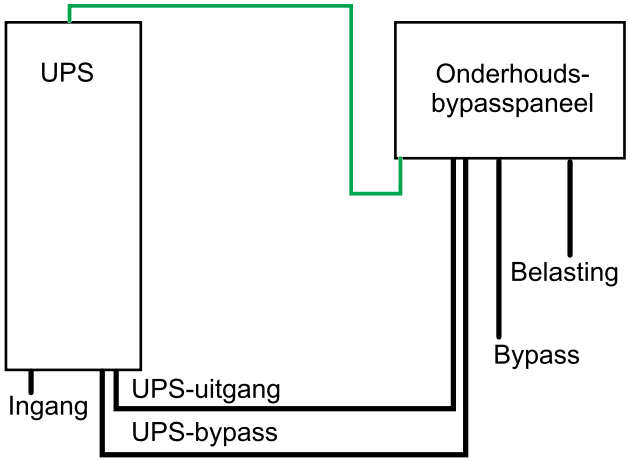

1. Het onderhoudsbypasspaneel aan de muur bevestigen, pagina 19.
2. Het onderhoudsbypasspaneel gereedmaken voor kabels, pagina 21.
3. De nulleiderjumpers verwijderen, pagina 22.
4. Voer een van de volgende handelingen uit:
   - **Voor 3:3 UPS-systeem**: De stroomkabels aansluiten voor een 3:3 UPS-systeem, pagina 23, of
   - **Voor 3:1 UPS-systeem**: De stroomkabels aansluiten voor een 3:1 UPS-systeem, pagina 26.
5. De signaalkabels aansluiten voor Easy UPS 3S en Easy UPS 3M – enkel systeem, pagina 38.
6. Vertaalde veiligheidslabels aan uw product toevoegen, pagina 41.
7. Laatste installatiestappen, pagina 42.

Raadpleeg Het onderhoudsbypasspaneel buiten gebruik stellen of naar een nieuwe locatie verplaatsen, pagina 43 voor het verplaatsen of buiten gebruik stellen van het onderhoudsbypasspaneel nadat de installatie is voltooid.

Het onderhoudsbypasspaneel aan de muur bevestigen

⚠VOORZICHTIG

RISICO OP LICHAMELIJK LETSEL OF APPARAATSCHADE

- Bevestig het onderhoudsbypasspaneel aan een solide muur of stellage die het gewicht van de eenheid kan dragen.
- Gebruik het juiste bevestigingsmateriaal voor het type muur/stellage.

Wanneer deze instructies niet worden gevolgd, kan dit leiden tot letsel of schade aan de apparatuur.

1. Verwijder de schroeven en open de binnendeur in het onderhoudsbypasspaneel.

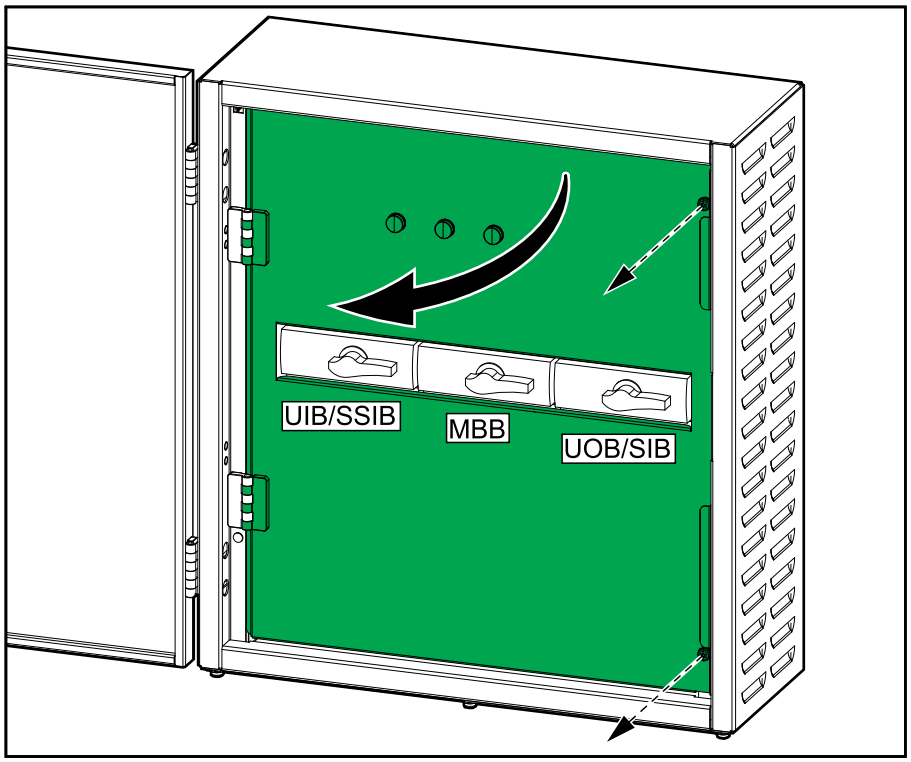

2. Bepaal waar de vier montagegaten moeten komen en markeer deze op de muur.

GVSBPSU10K20H

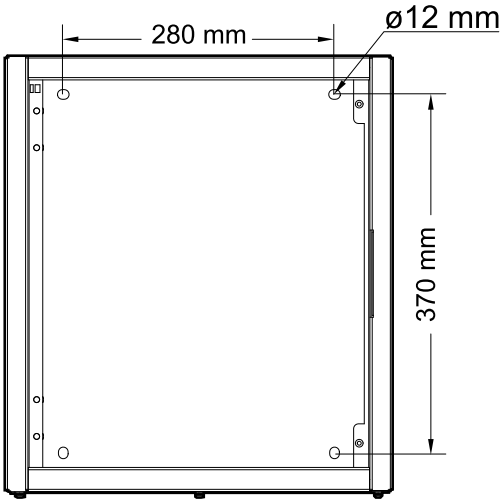

GVSBPSU20K60H

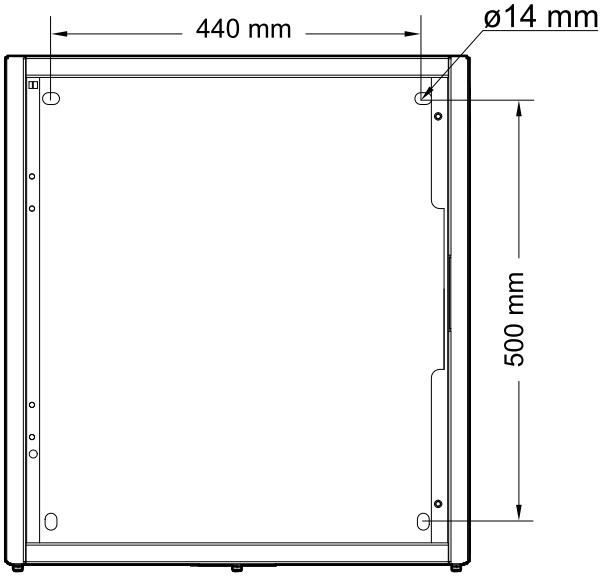

GVSBPSU80K120H

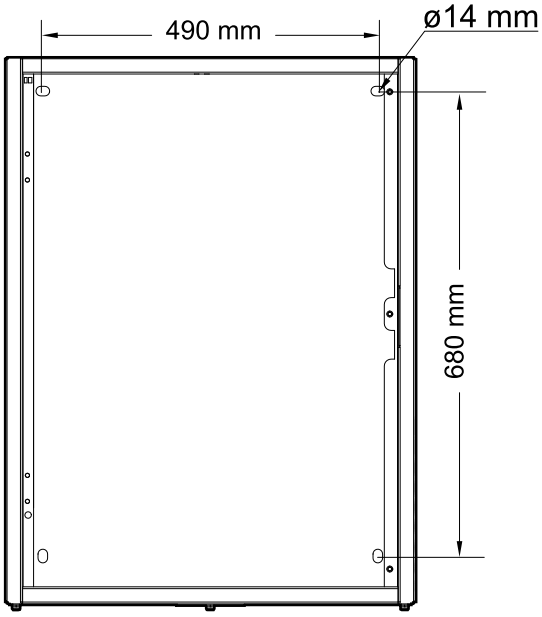

3. Boor gaten in de vier gemarkeerde locaties en bevestig de verankeringsbouten.
4. Bevestig het onderhoudsbypasspaneel aan de muur.

Het onderhoudsbypasspaneel gereedmaken voor kabels

⚠ GEVAAR

GEVAAR VOOR ELEKTRISCHE SCHOK, ONTPLOFFING OF VLAMBOGEN

Boor of stans alleen gaten als de wartelplaten zijn verwijderd, en boor of stans niet te dicht bij het onderhoudsbypasspaneel.

Wanneer deze instructies niet worden gevolgd, kan dit leiden tot ernstig of dodelijk letsel.

1. Verwijder de wartelplaat.

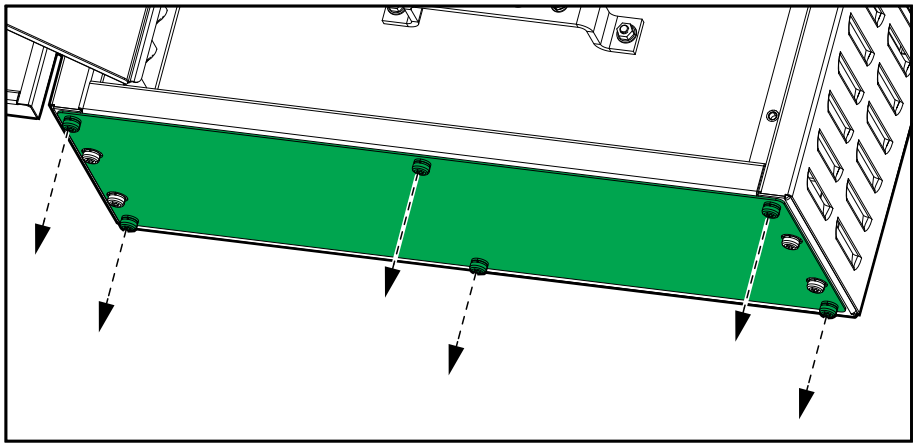

2. Boor of stans gaten voor kabels of wartels in de wartelplaat.

⚠ GEVAAR

GEVAAR VOOR ELEKTRISCHE SCHOK, ONTPLOFFING OF VLAMBOGEN

Controleer of er geen scherpe randen zijn die de kabels zouden kunnen beschadigen.

Wanneer deze instructies niet worden gevolgd, kan dit leiden tot ernstig of dodelijk letsel.

3. Plaats de wartels (indien van toepassing) en plaats de wartelplaat terug.

De nulleiderjumpers verwijderen

OPMERKING: De nulleiderjumper maakt een verankerde verbinding, zodat de nulleider niet wordt losgekoppeld als de 4-polige schakelaars worden geopend.

OPMERKING: Verwijder alleen de nulleiderjumpers in een Galaxy VS-installatie als dit vereist is in uw gebied. Het verwijderen van de nulleiderjumpers is een **optie** voor een Galaxy VS-installatie.

OPMERKING: Verwijder altijd de nulleiderjumpers in een Easy UPS 3S- of Easy UPS 3M-installatie. Het verwijderen van de nulleiderjumpers is **verplicht** voor een Easy UPS 3S- of Easy UPS 3M-installatie.

1. Verwijder de nulleiderjumpers van de schakelaars.

GVSBPSU10K20H

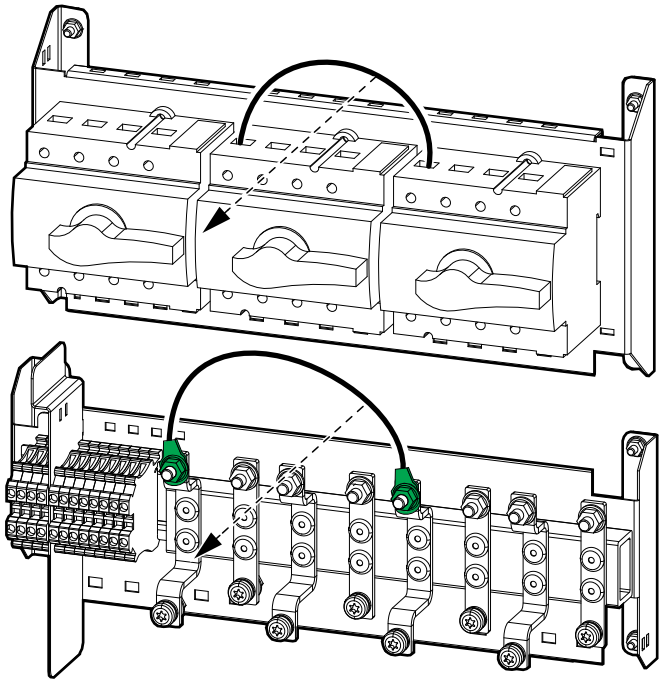

GVSBPSU20K60H

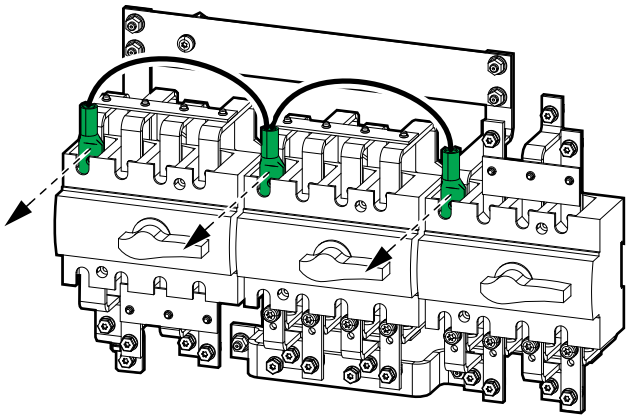

GVSBPSU80K120H

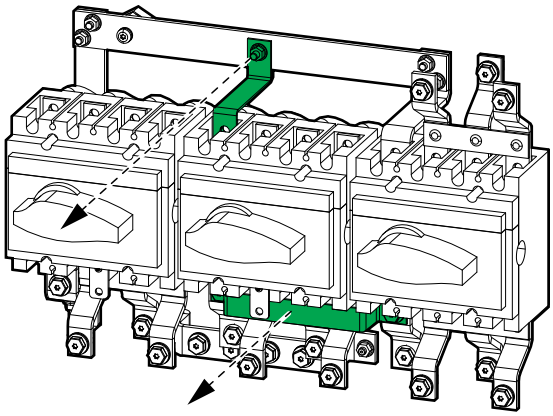

De stroomkabels aansluiten voor een 3:3 UPS-systeem

OPMERKING: Voor een vereenvoudigd 1+1 parallel systeem installeert u de stroomkabels van de twee UPS-eenheden aan de voor- en achterkant van de voedingsrail met dezelfde bout.

1. Verbind de PE-kabels met de PE-voedingsrail.

GVSBPSU10K20H

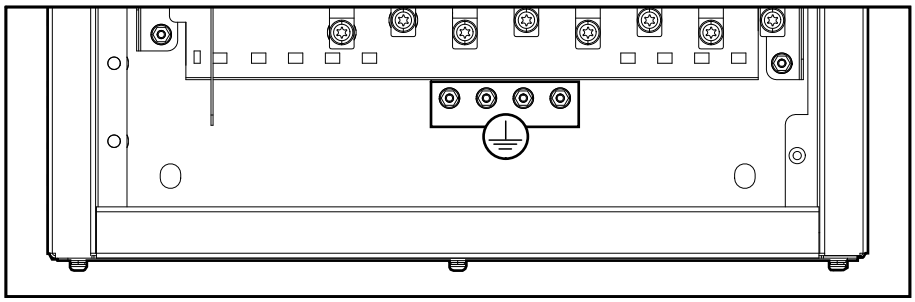

GVSBPSU20K60H en GVSBPSU80K120H

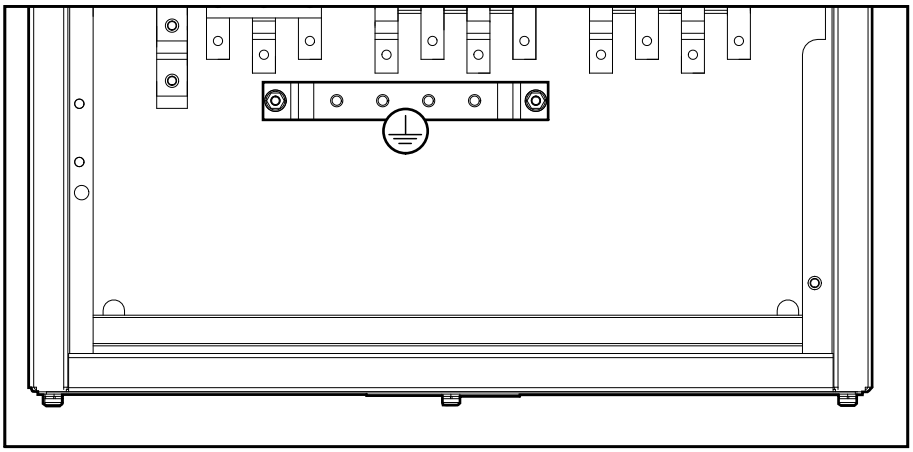

2. Voer een van de volgende handelingen uit:
   - **Voor configuraties met enkele netvoeding:** Sluit de ingangskabels van de netvoeding aan.
   - **Voor dubbele netvoeding:** Sluit de bypasskabels van de netvoeding aan.
3. Voer een van de volgende handelingen uit:
   - **Voor configuraties met enkele netvoeding:** Sluit de UPS-ingangskabels aan.
   - **Voor dubbele netvoeding:** Sluit de UPS-bypasskabels aan.
4. Sluit de UPS-uitgangskabels aan.

5. Sluit de belastingskabels aan.

GVSBPSU10K20H

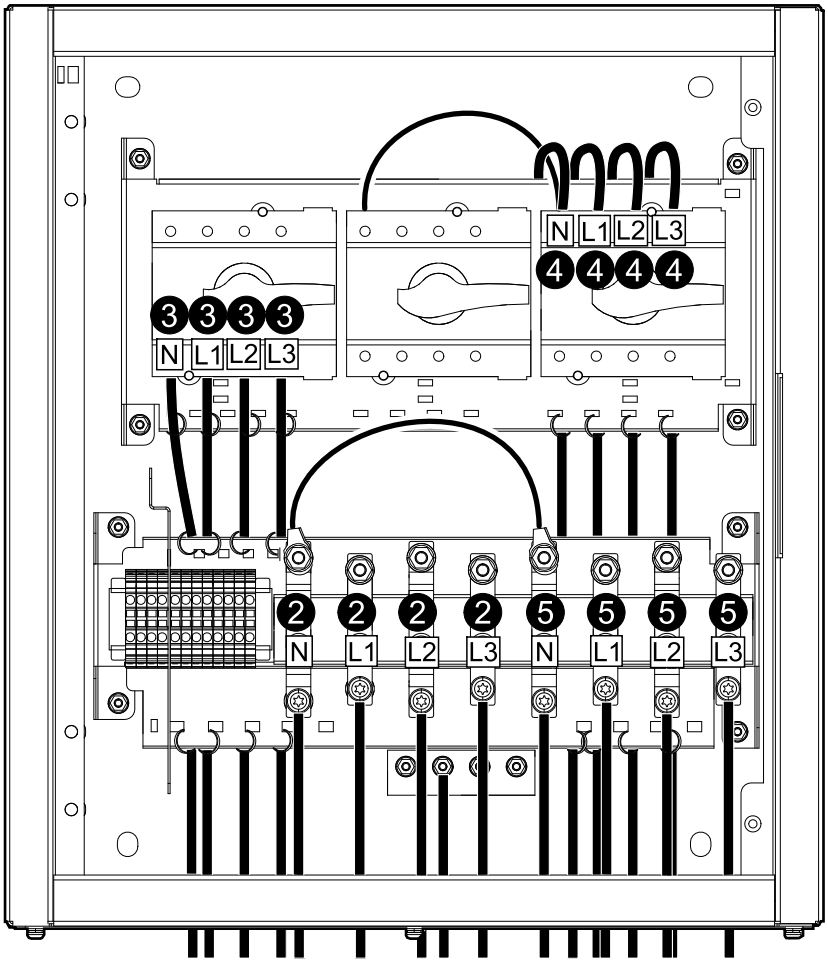

GVSBPSU20K60H en GVSBPSU80K120H

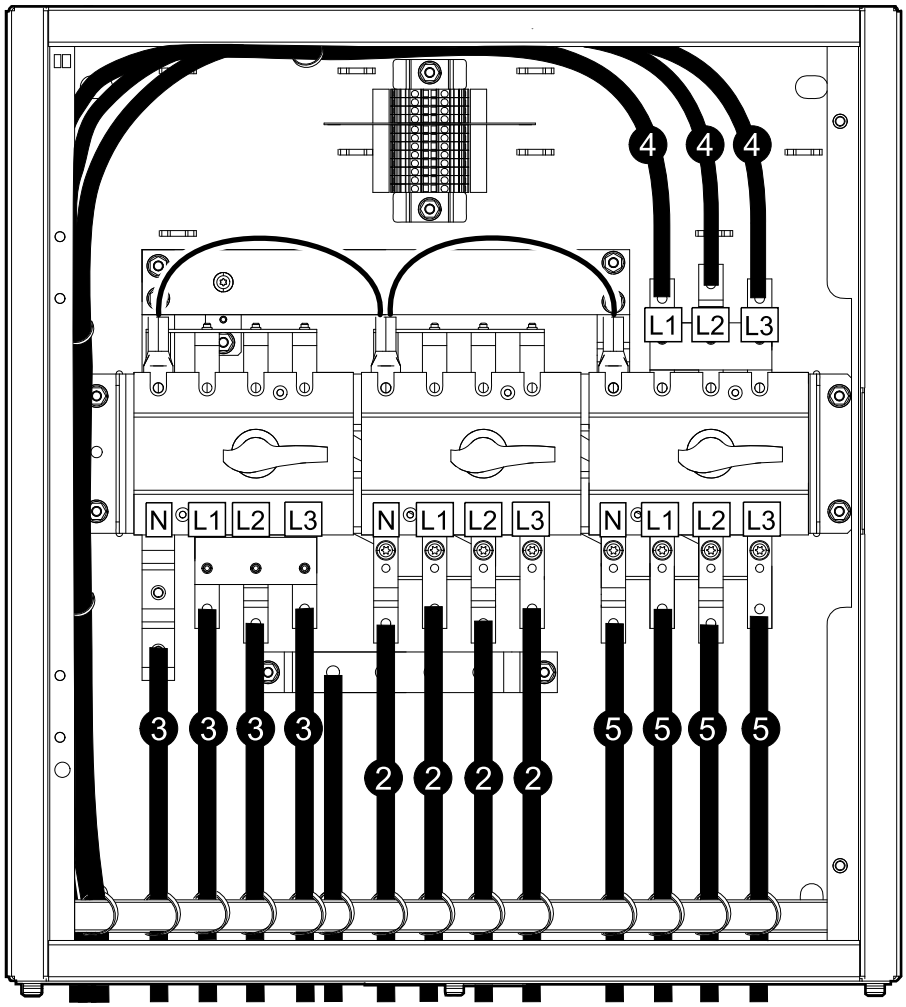

6. Bevestig de kabels met bindstrips (meegeleverd) aan de trekontlasters aan de linker-, boven- en onderkant van het onderhoudsbypasspaneel.

De stroomkabels aansluiten voor een 3:1 UPS-systeem

1. Verbind de PE-kabels met de PE-voedingsrail.

   GVSBPSU20K60H en GVSBPSU80K120H

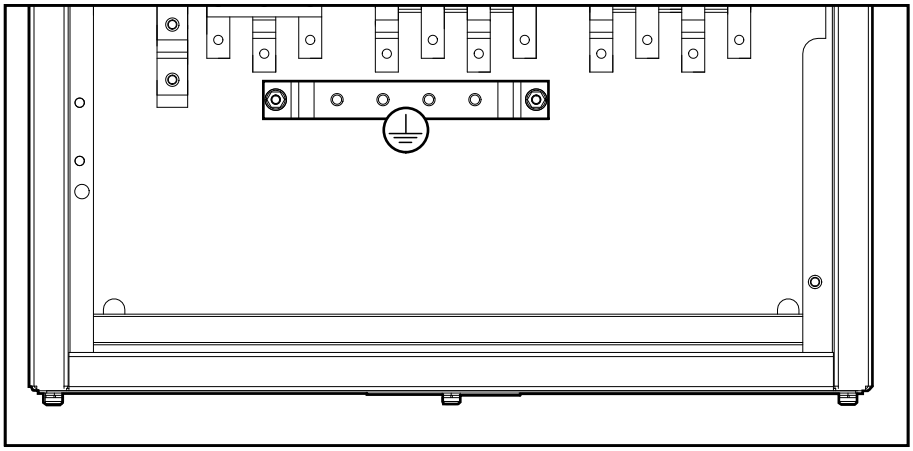

2. Voer een van de volgende handelingen uit:
   - **Voor configuraties met enkele netvoeding:** Sluit de ingangskabels van de netvoeding aan.
   - **Voor dubbele netvoeding:** Sluit de bypasskabels van de netvoeding aan (alleen L1 en N).
3. Voer een van de volgende handelingen uit:
   - **Voor configuraties met enkele netvoeding:** Sluit de UPS-ingangskabels aan.
   - **Voor dubbele netvoeding:** Sluit de UPS-bypasskabels aan (alleen L1 en N).
4. Sluit de UPS-uitgangskabels aan.

5. Sluit de belastingskabels aan.

GVSBPSU20K60H en GVSBPSU80K120H

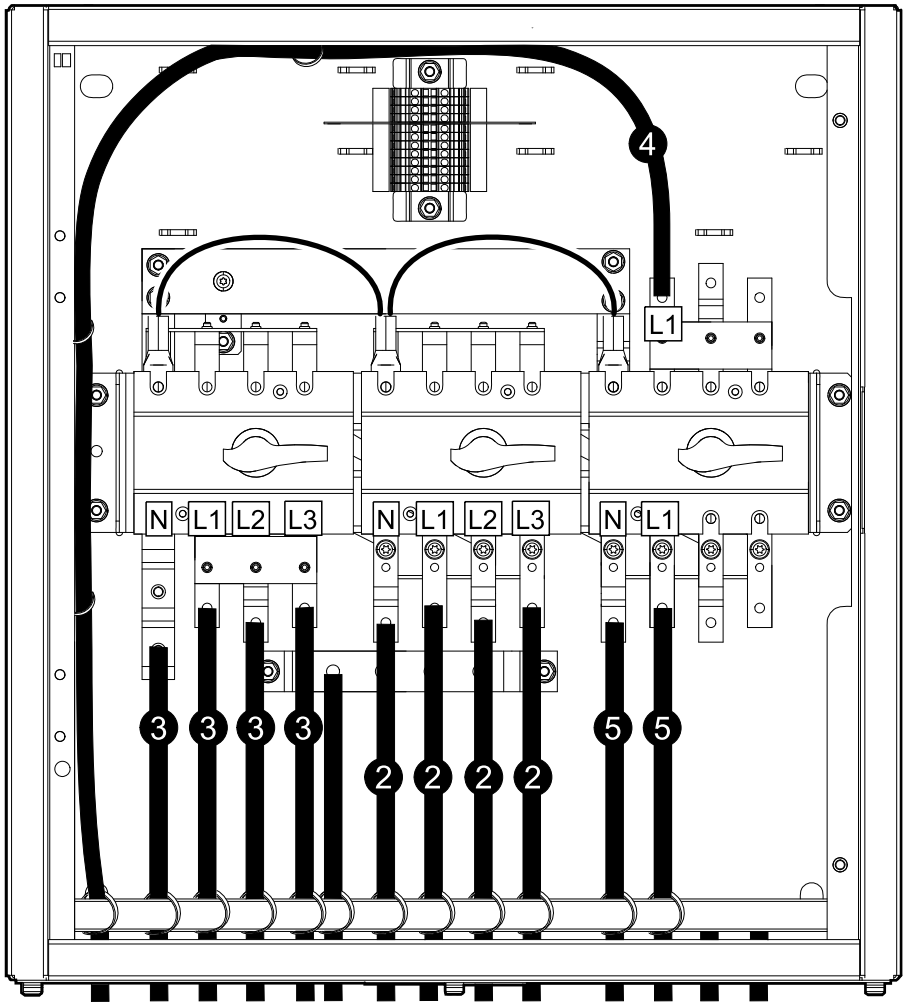

6. Bevestig de kabels met bindstrips (meegeleverd) aan de trekontlasters aan de linker-, boven- en onderkant van het onderhoudsbypasspaneel.

De signaalkabels aansluiten voor Galaxy VS UPS – enkel systeem

OPMERKING: Leid de signaalkabels afzonderlijk van de stroomkabels en leid de Class 2/SELV-kabels afzonderlijk van de non-Class 2/non-SELV-kabels.

GVSBPSU10K20H

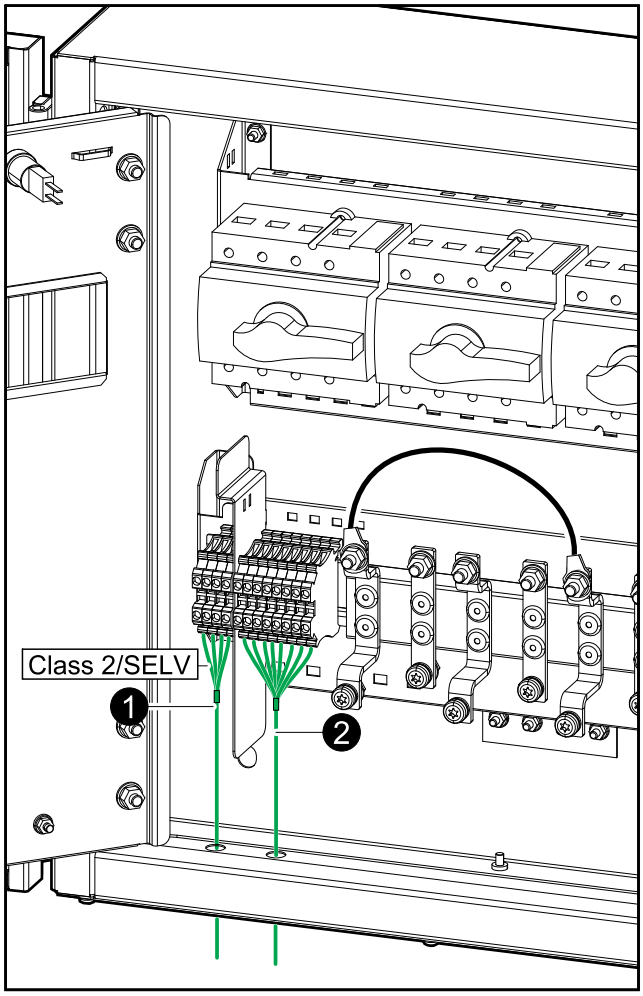

GVSBPSU20K60H en GVSBPSU80K120H

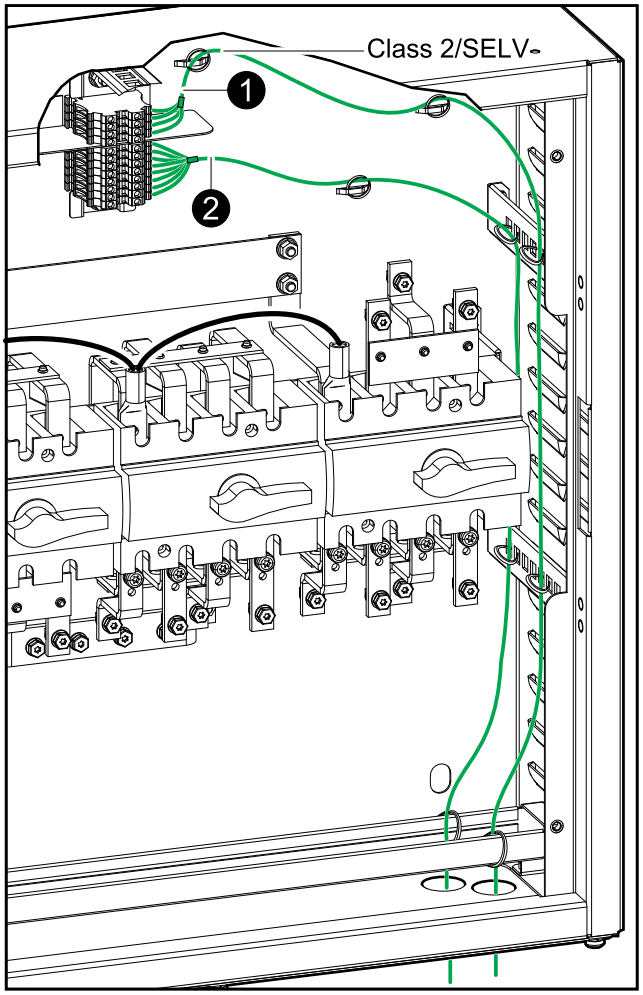

1. Verbind de Class 2/SELV-signaalkabels voor de schakelaarindicatielampjes van de klemmenstrook in het onderhoudsbypasspaneel met de UPS conform uw configuratie.

   OPMERKING: Het circuit van de schakelaarindicatielampjes wordt als Class 2/SELV beschouwd. Class 2/SELV-circuits moeten worden geïsoleerd van de primaire circuits. Sluit geen enkel circuit aan op de aansluitingen van de schakelaarindicatielampjes tenzij het circuit is geïdentificeerd als Class 2/SELV.

Enkel systeem – enkele netvoeding

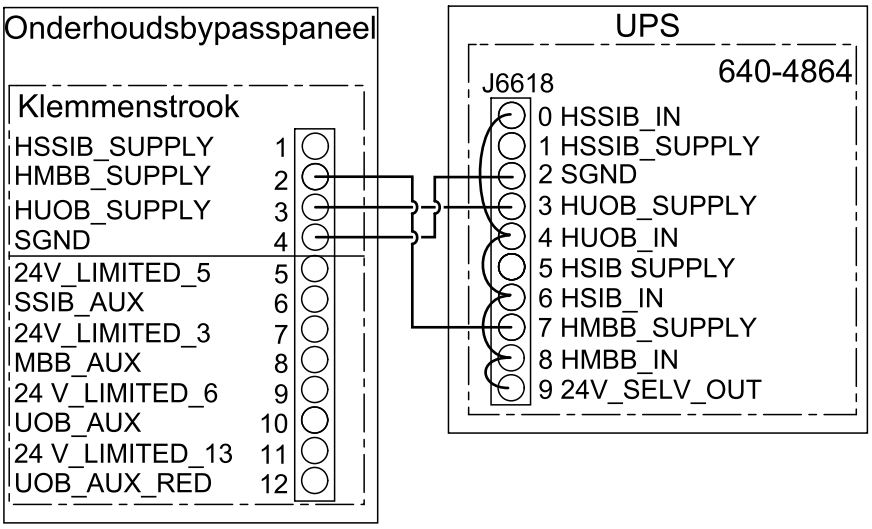

Enkel systeem – dubbele netvoeding

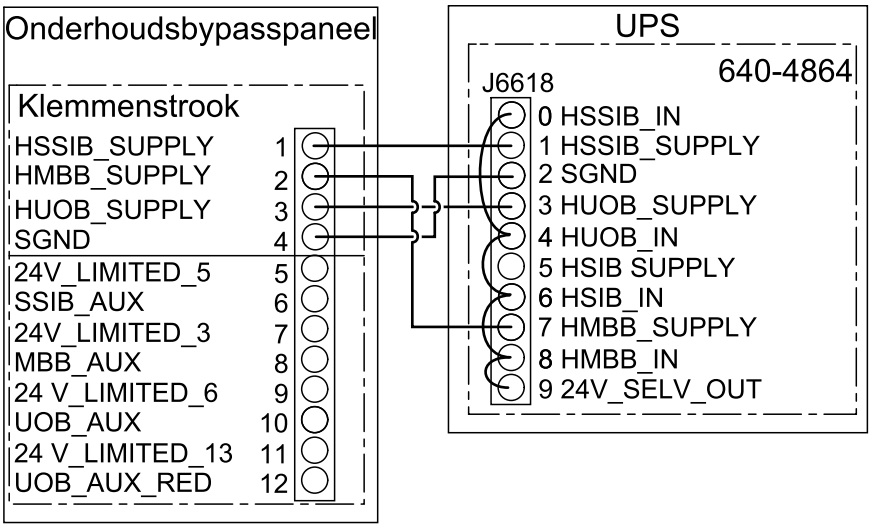

2. Verbind de non-Class 2/non-SELV-signaalkabels van de klemmenstrook in het onderhoudsbypasspaneel met de UPS conform uw configuratie.

Enkel systeem – enkele netvoeding

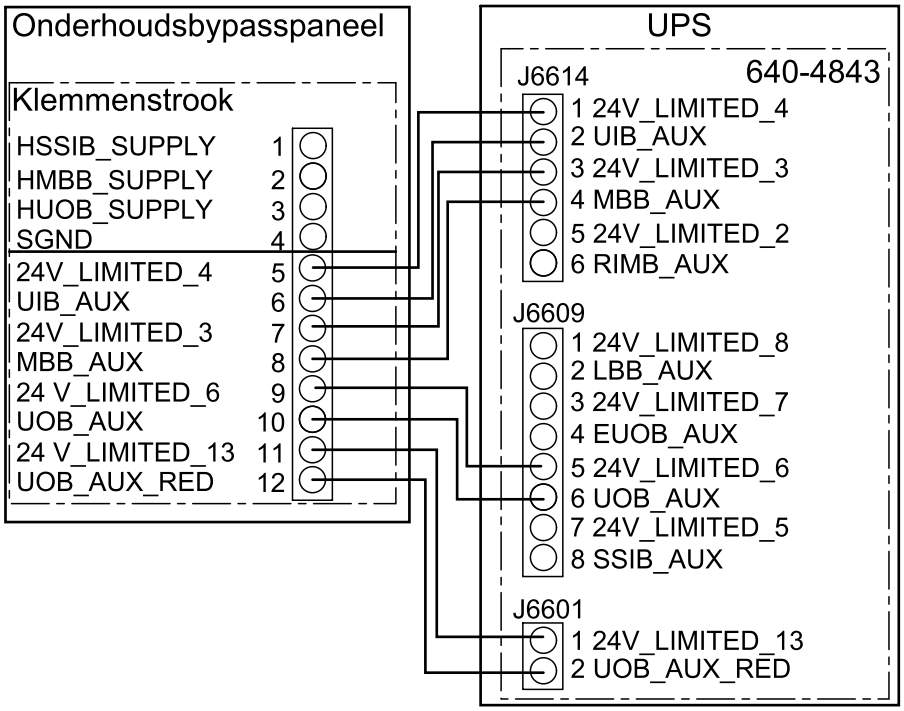

Enkel systeem – dubbele netvoeding

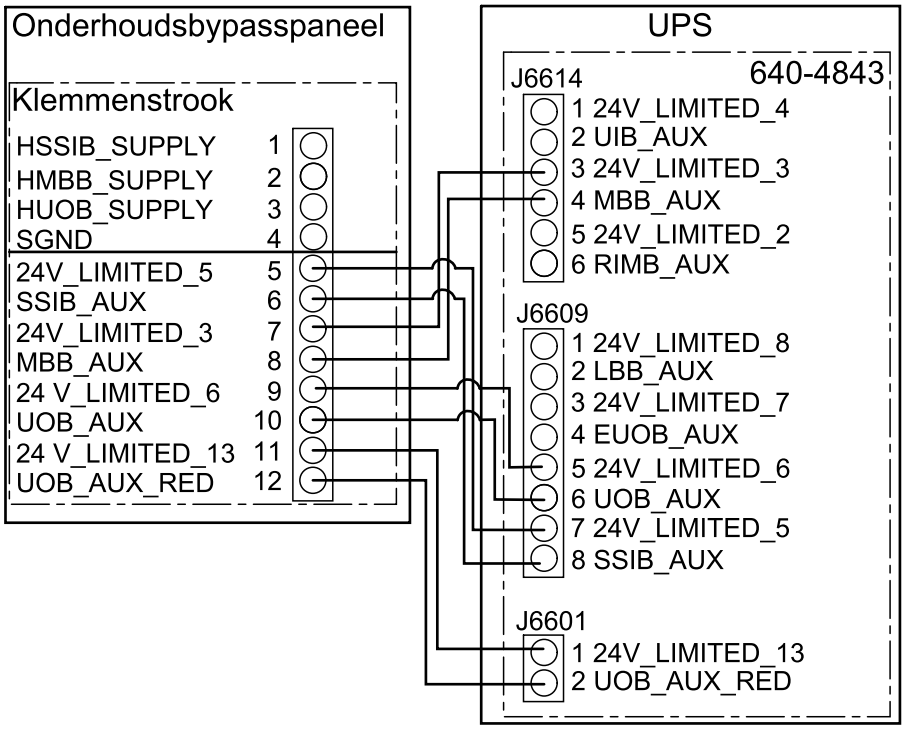

3. Trek de signaaldraden aan en bevestig ze aan de trekontlasters.

De signaalkabels aansluiten voor Galaxy VS UPS - vereenvoudigd 1+1 parallel systeem

OPMERKING: De schakelaarindicatielampjes worden door UPS 1 gevoed en werken alleen terwijl UPS 1 is ingeschakeld.

OPMERKING: De hulpcontacten bevinden zich in de optionele parallelle installatieset GVSOPT006 die bij de UPS wordt geleverd.

OPMERKING: Leid de signaalkabels afzonderlijk van de stroomkabels en leid de Class 2/SELV-kabels afzonderlijk van de non-Class 2/non-SELV-kabels.

1. Installeer een hulpcontact in de eenheidingangsschakelaar (UIB)/ ingangsschakelaar voor de statische schakelaar (SSIB) en de onderhoudsbypass-schakelaar (MBB).
   a. Verwijder het afdekplaatje van het hulpcontact op de UIB/SSIB- en MBB-schakelaar.
   b. Installeer het hulpcontact uit set GVSOPT006 in de UIB/SSIB- en MBB-schakelaar.
   c. Verbind de non-Class 2/non-SELV-signaalkabels met het hulpcontact in de UIB/SSIB- en MBB-schakelaar.
   d. Plaats het afdekplaatje van het hulpcontact terug op de UIB/SSIB- en MBB-schakelaar.
   e. **Alleen voor GVSBPSU80K120H**: Bevestig de signaalkabels aan de plastic lipjes om de voedingsrails van elkaar gescheiden te houden.

GVSBPSU10K20H

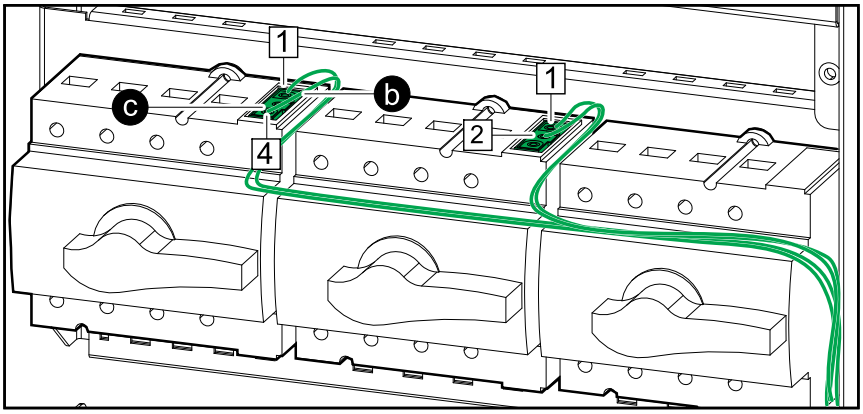

GVSBPSU20K60H

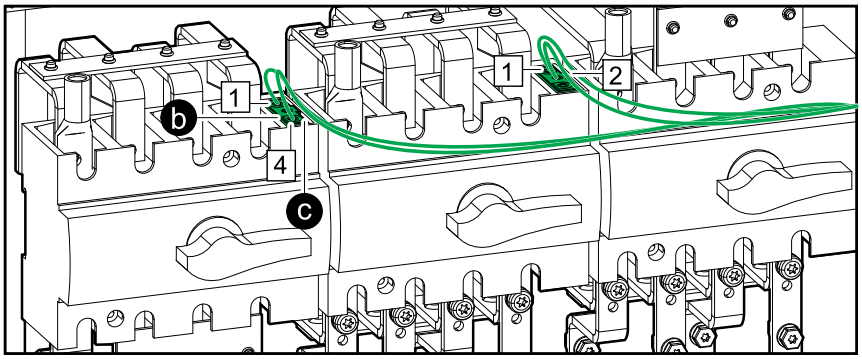

GVSBPSU80K120H

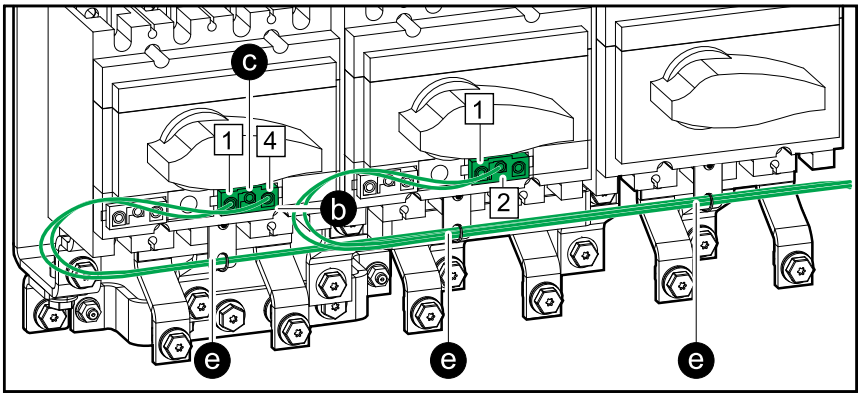

2. Verbind de Class 2/SELV-signaalkabels voor de schakelaarindicatielampjes van de klemmenstrook in het onderhoudsbypasspaneel met de UPS-eenheden conform uw configuratie.

   OPMERKING: Het circuit van de schakelaarindicatielampjes wordt als Class 2/SELV beschouwd. Class 2/SELV-circuits moeten worden geïsoleerd van de primaire circuits. Sluit geen enkel circuit aan op de aansluitingen van de schakelaarindicatielampjes tenzij het circuit is geïdentificeerd als Class 2/SELV.

Vereenvoudigd 1+1 parallel systeem – enkele netvoeding

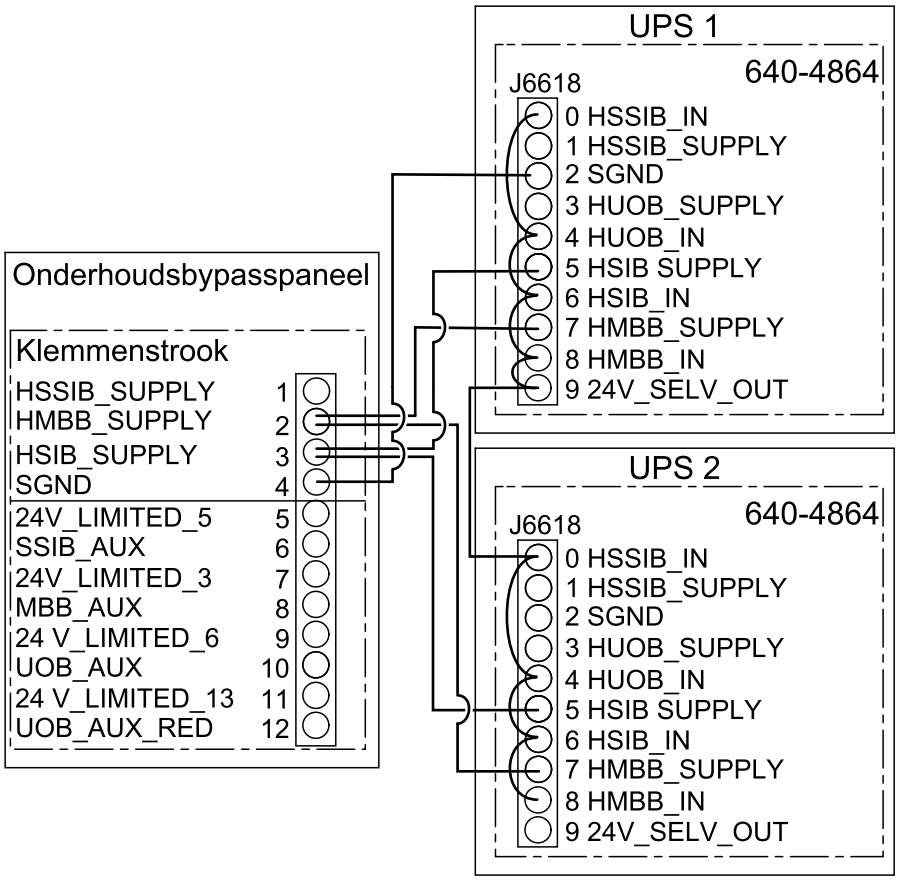

Vereenvoudigd 1+1 parallel systeem – dubbele netvoeding

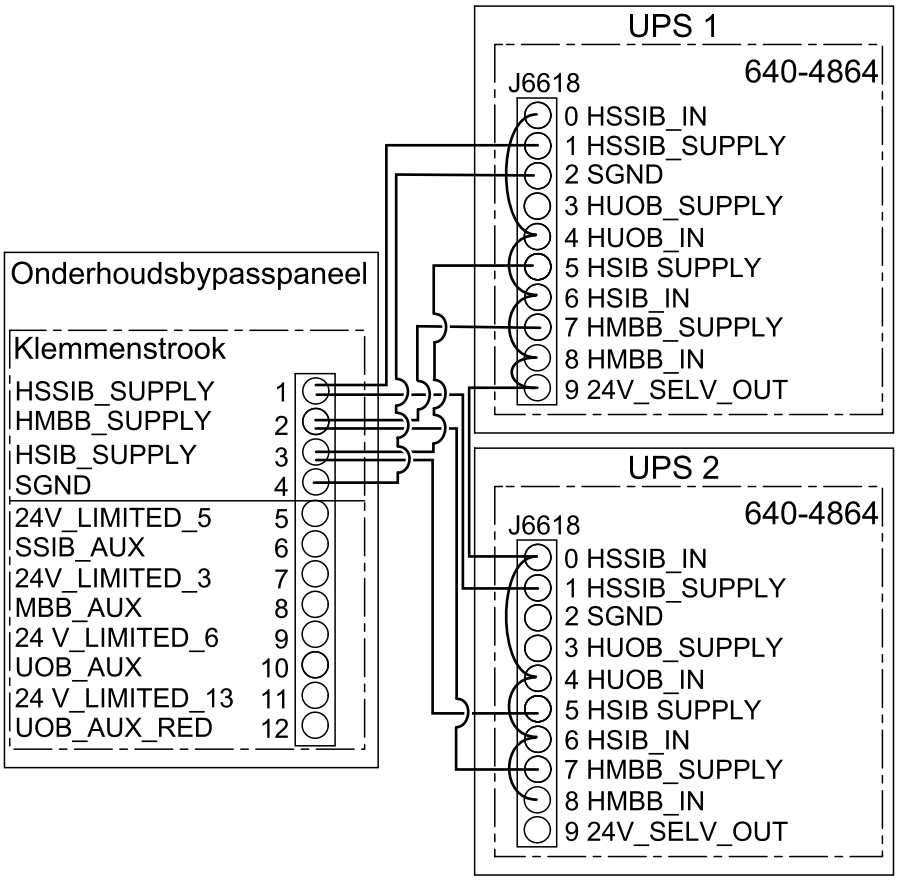

3. **Op UPS 2**: Knip de vooraf geïnstalleerde jumper tussen pen 8 en 9 op aansluitklem J6618 op printplaat 640-4864 door.

LET OP

RISICO OP ONJUIST GEDRAG VAN APPARATUUR

Knip de vooraf geïnstalleerde jumper tussen pen 8 en 9 op aansluiting J6618 op printplaat 640-4864 op UPS 2 door. De 24 V_SELV_OUT kan niet door beide UPS-eenheden worden gevoed.

Wanneer deze instructies niet worden gevolgd, kan dit leiden tot schade aan de apparatuur.

4. Verbind de non-Class 2/non-SELV-signaalkabels van de klemmenstrook in het onderhoudsbypasspaneel met de UPS-eenheden conform uw configuratie.

Vereenvoudigd 1+1 parallel systeem – enkele netvoeding

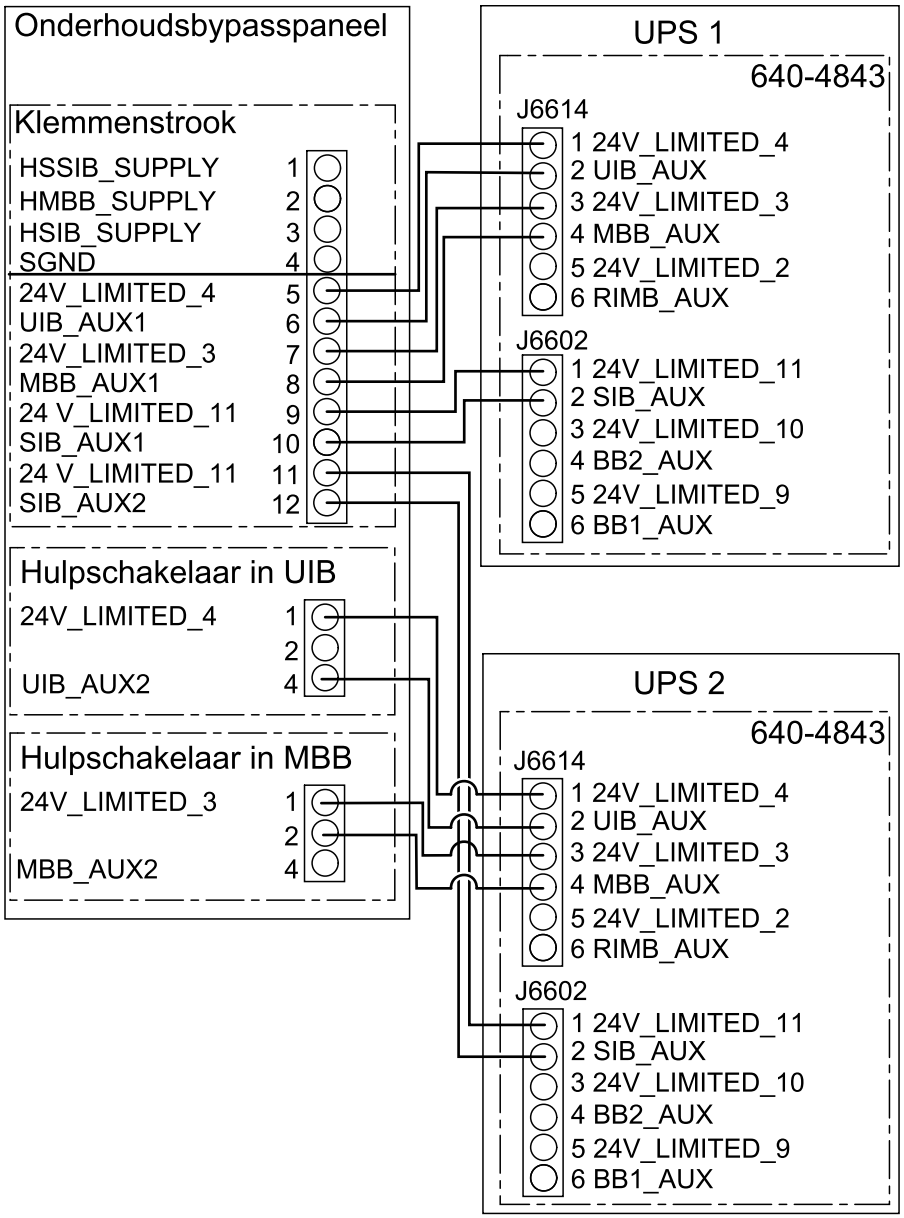

Vereenvoudigd 1+1 parallel systeem – dubbele netvoeding

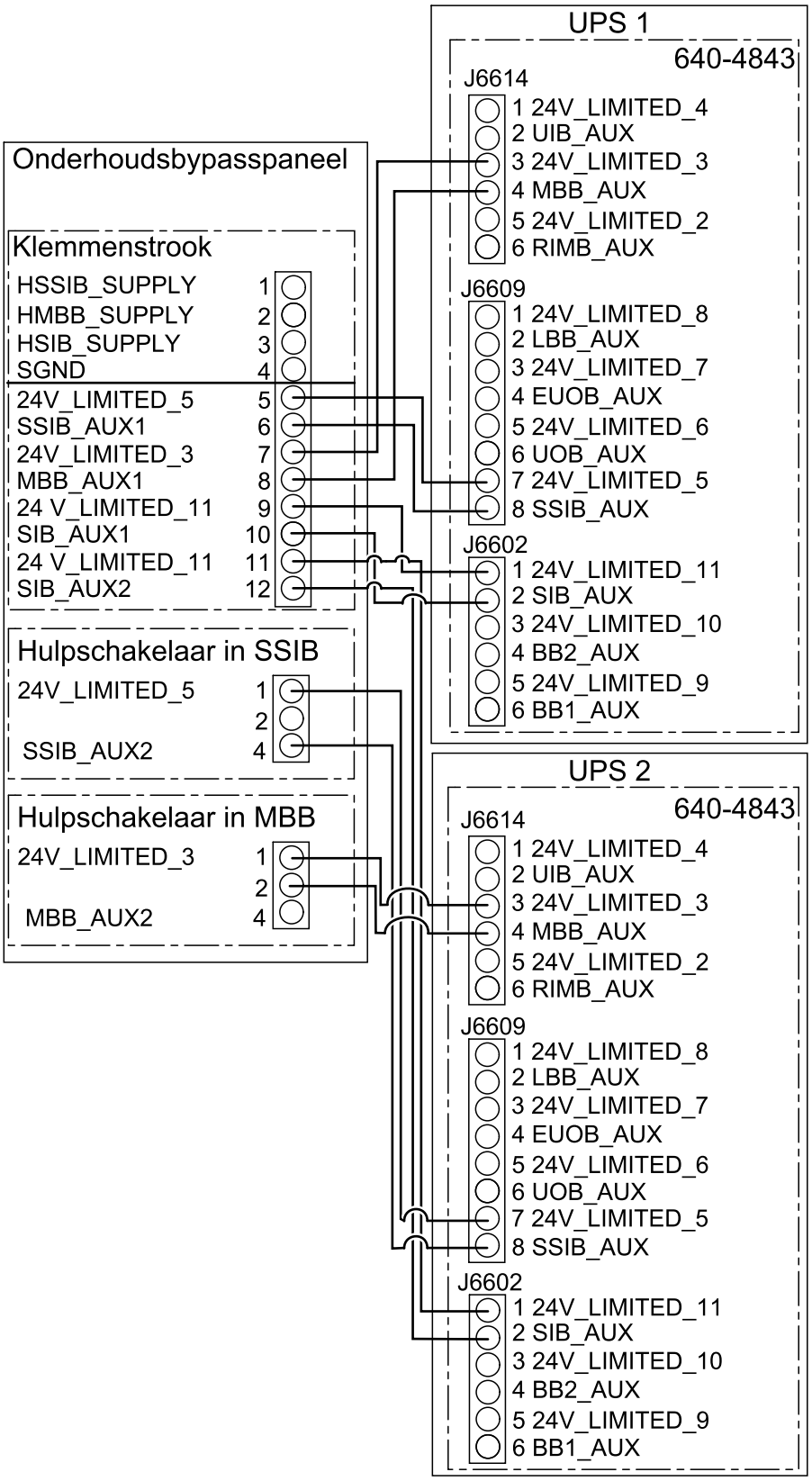

GVSBPSU10K20H

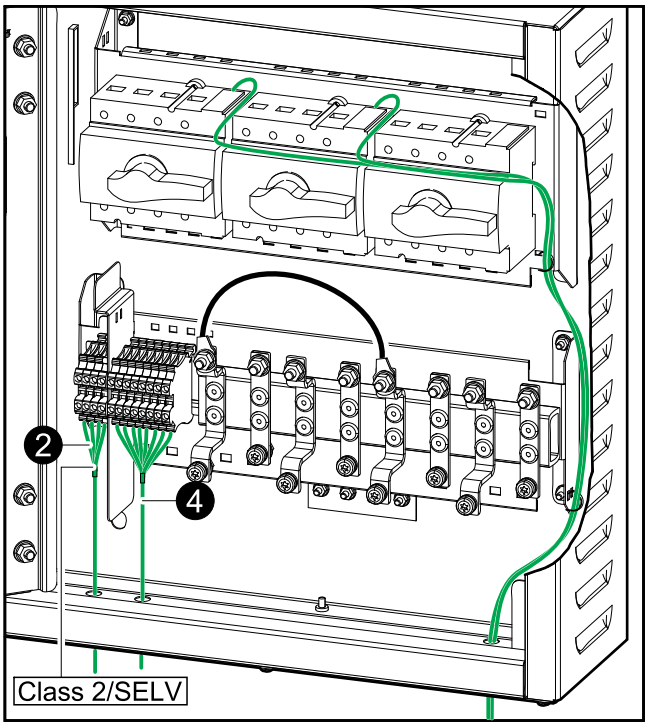

GVSBPSU20K60H

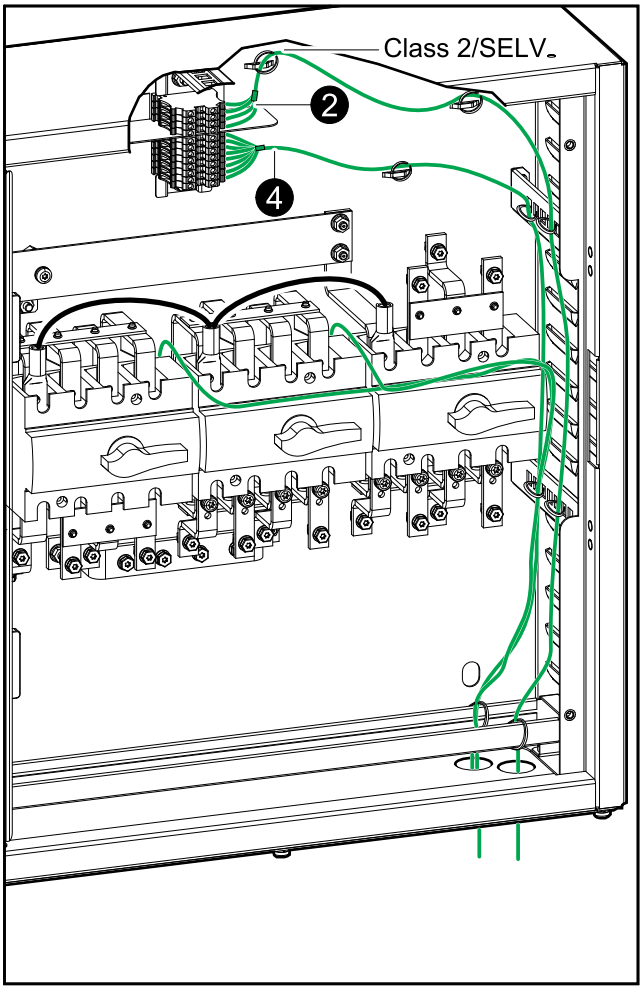

GVSBPSU80K120H

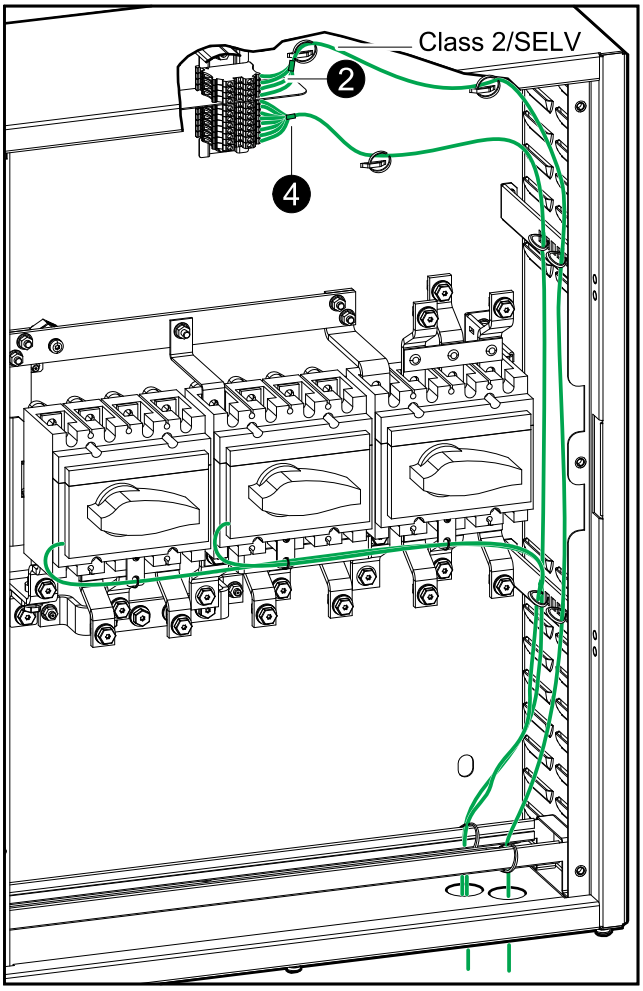

5. Trek de signaaldraden aan en bevestig ze aan de trekontlasters.

De signaalkabels aansluiten voor Easy UPS 3S en Easy UPS 3M – enkel systeem

1. Verwijder de drie schakelaarindicatielampjes en de labels voor schakelaarindicatielampjes van het onderhoudsbypasspaneel. De schakelaarindicatielampjes worden niet ondersteund op de Easy UPS 3S en de Easy UPS 3M.

   GVSBPSU20K60H en GVSBPSU80K120H

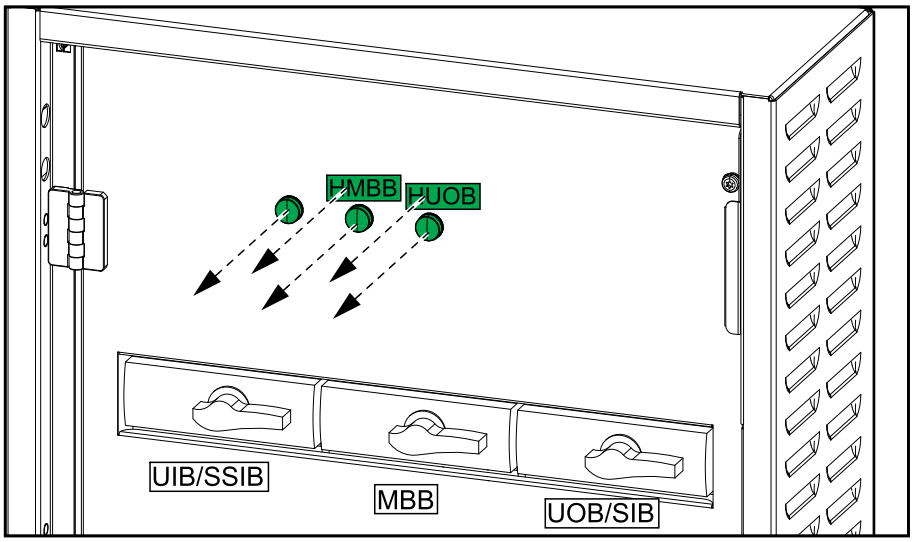

2. Installeer drie ronde blindstoppen (niet meegeleverd) in de gaten in de binnendeur.
3. Verwijder op de klemmenstrook de interne aansluitingen voor de schakelaarindicatielampjes (pen 1-4).
4. Pas op de klemmenstrook de interne aansluiting voor de MBB-hulpschakelaars (pen 7-8) aan van Normaal gesloten (NC) in Normaal open (NO).

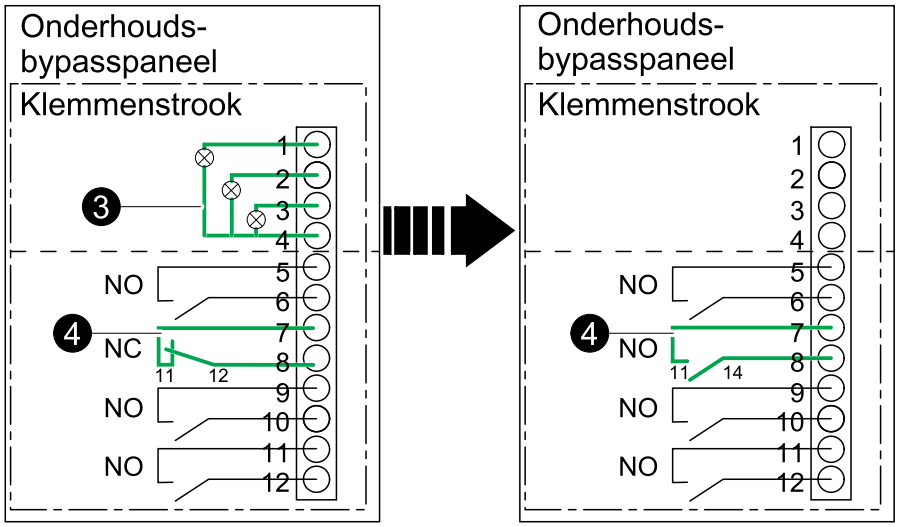

5. Verbind de Class 2/SELV-signaalkabels van de klemmenstrook in het onderhoudsbypasspaneel met de UPS conform uw configuratie.

   OPMERKING: Leid de signaalkabels afzonderlijk van de stroomkabels en leid de Class 2/SELV-kabels afzonderlijk van de non-Class 2/non-SELV-kabels.

GVSBPSU20K60H en GVSBPSU80K120H

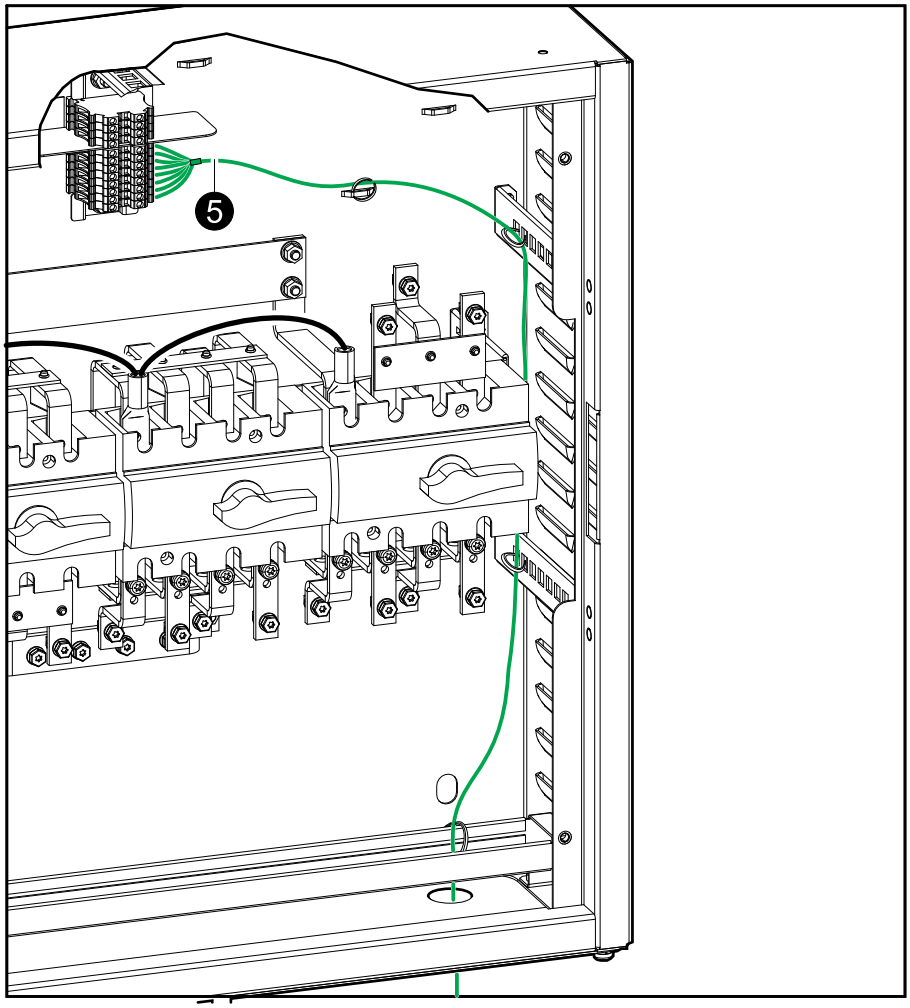

OPMERKING: Er is geen speciaal ingangscontact op Easy UPS 3S voor MBB. Gebruik standaard het configureerbare J5-ingangscontact, configureren als **Main CB NO**.

Easy UPS 3S

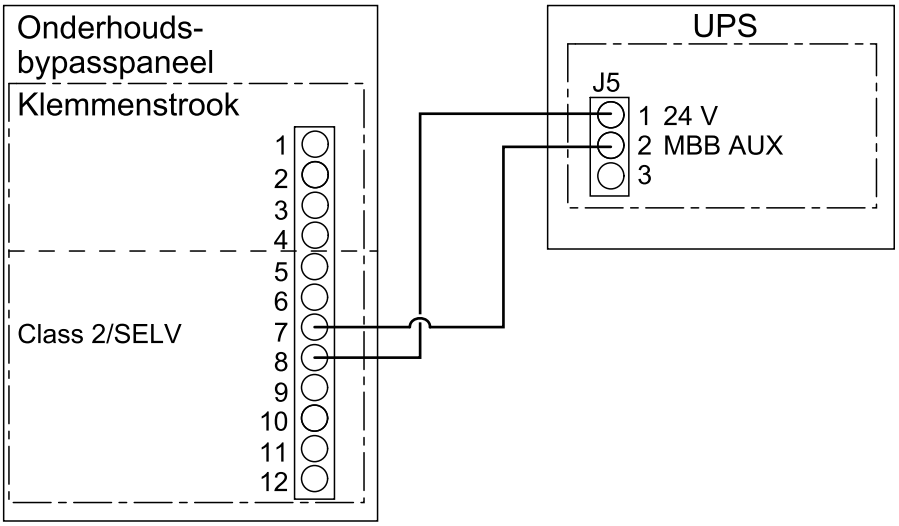

Easy UPS 3M

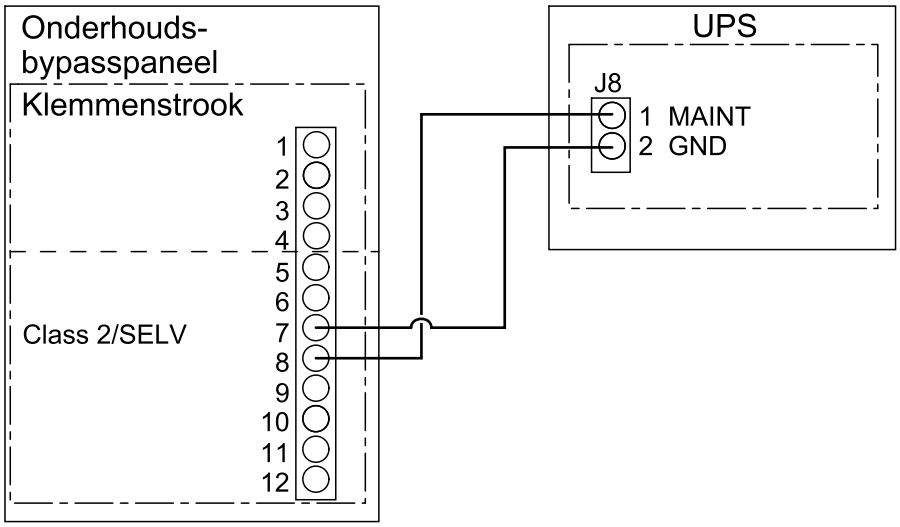

6. Trek de signaaldraden aan en bevestig ze aan de trekontlasters.

Vertaalde veiligheidslabels aan uw product toevoegen

De veiligheidslabels op uw product zijn in het Engels en het Frans. Bij uw product worden bladen met vertaalde veiligheidslabels meegeleverd.

1. Zoek de bladen met vertaalde veiligheidslabels die met uw product zijn meegeleverd.
2. Controleer welke 885-XXX-nummers op het blad met vertaalde veiligheidslabels staan.
3. Zoek op uw product de veiligheidslabels die overeenkomen met de vertaalde veiligheidslabels op het blad – zoek naar de 885-XXX-nummers.
4. Plak het nieuwe veiligheidslabel in uw voorkeurstaal op uw product over het bestaande Franse veiligheidslabel.

Laatste installatiestappen

1. Sluit de binnendeur en zet deze vast met de schroeven.
2. Voeg labels toe aan de schakelaarindicatielampjes, de schakelaars en het diagram in overeenstemming met uw systeem. De labels worden geleverd bij deze handleiding.

Labels in enkel systeem – enkele netvoeding

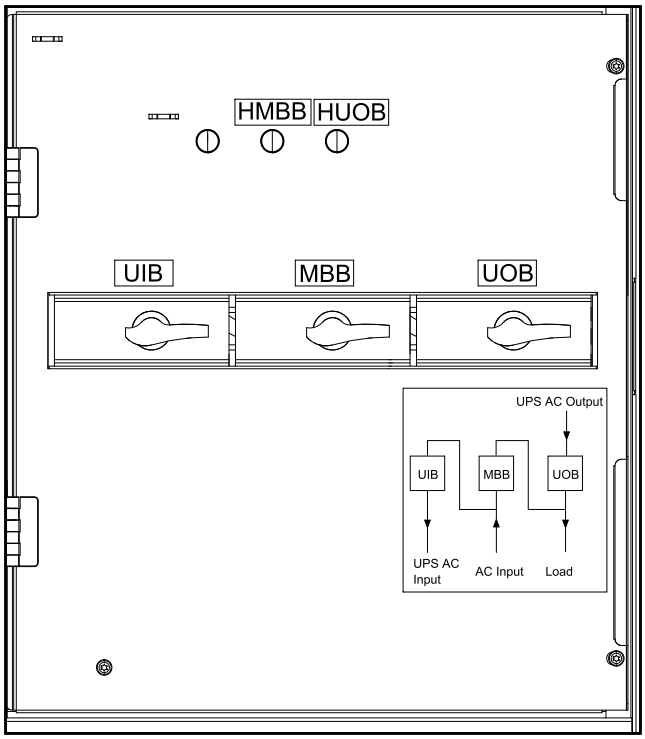

Labels in enkel systeem – dubbele netvoeding

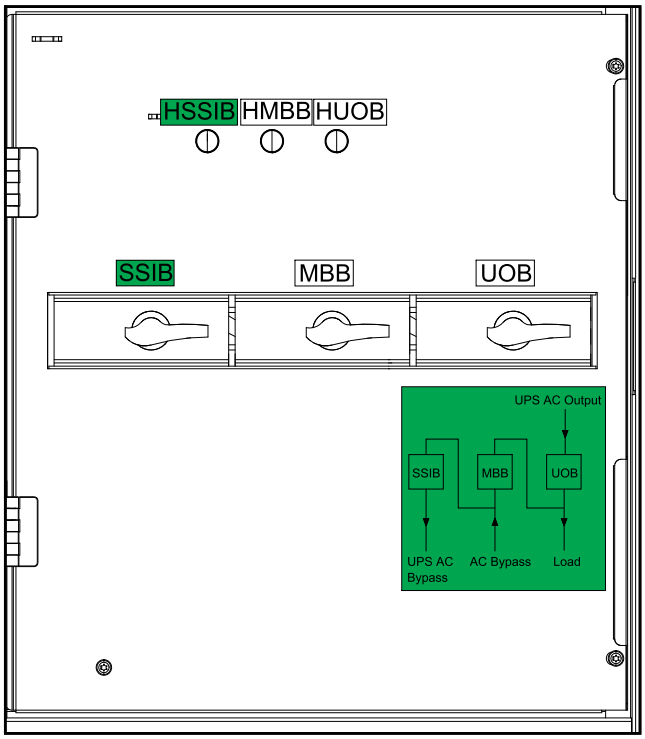

Labels in vereenvoudigd 1+1 parallel systeem – enkele voeding

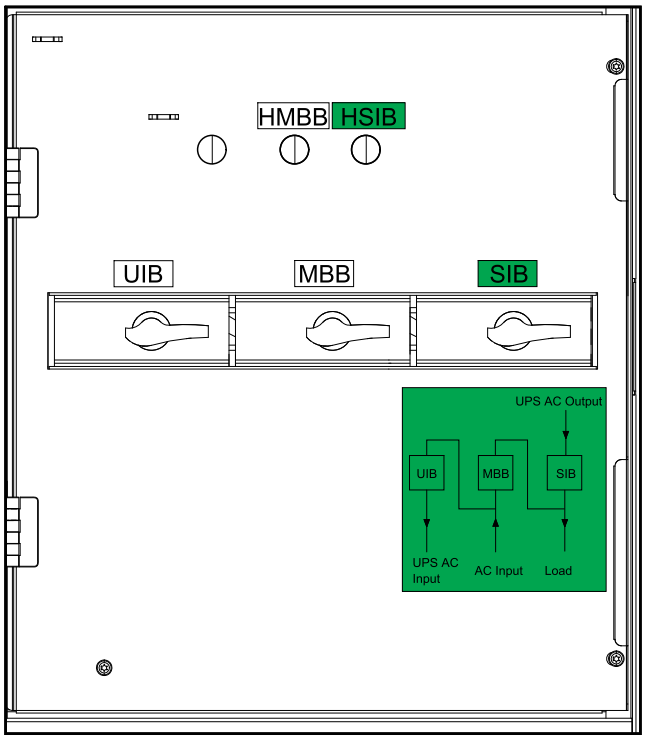

Labels in vereenvoudigd 1+1 parallel systeem – dubbele netvoeding

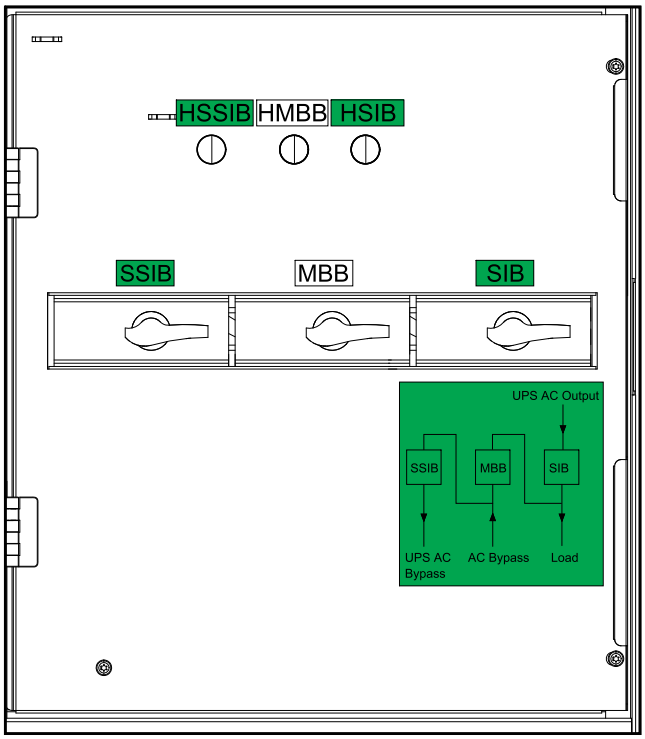

Het onderhoudsbypasspaneel buiten gebruik stellen of naar een nieuwe locatie verplaatsen

1. Schakel de UPS volledig uit en volg hierbij de instructies in de bedieningshandleiding van de UPS.
2. Volg de lockout/tagout-procedure om alle batterijschakelaars in de schakelinrichting in de stand UIT (open) te zetten.
3. Volg de lockout/tagout-procedure om alle batterijschakelaars in de schakelinrichting/batterijoplossing in de stand UIT (open) te zetten.
4. Controleer of de stroomopwaartse beveiliging in de stand UIT (open) staat.

⚠⚠ GEVAAR

GEVAAR VOOR ELEKTRISCHE SCHOK, ONTPLOFFING OF VLAMBOGEN

Controleer of de stroomopwaartse beveiliging in de stand UIT (open) staat.

Wanneer deze instructies niet worden gevolgd, kan dit leiden tot ernstig of dodelijk letsel.

5. Open de deur van het onderhoudsbypasspaneel.
6. Volg de lockout/tagout-procedure om UIB/SSIB, MBB en UOB/SIB in het onderhoudsbypasspaneel in de stand UIT (open) te zetten.
7. Verwijder de schroeven en open de binnendeur in het onderhoudsbypasspaneel.

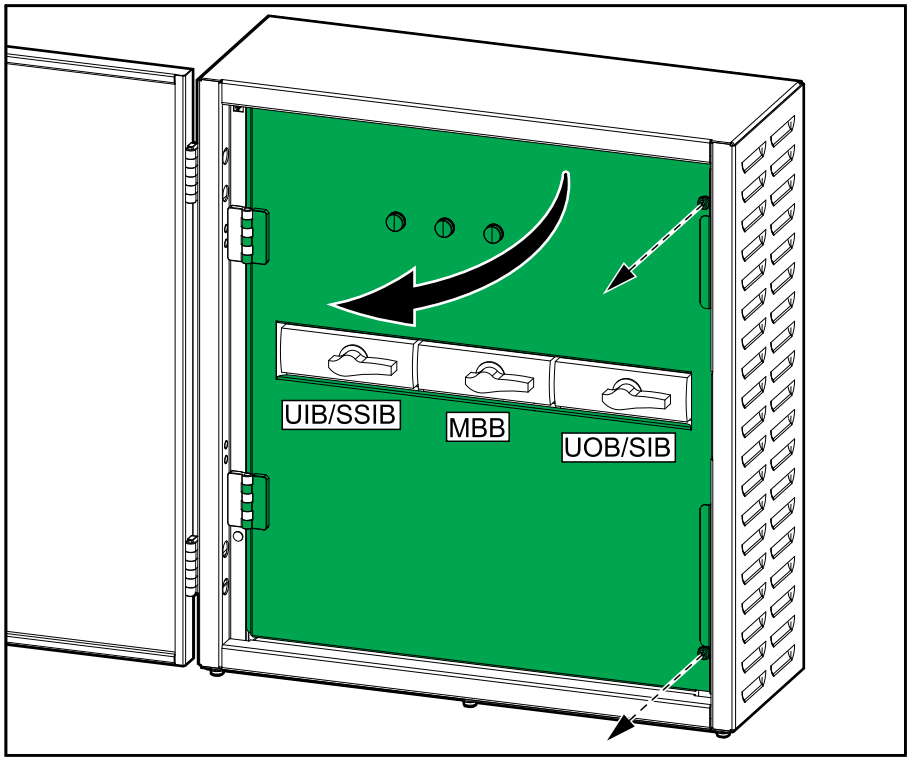

8. Meet de spanning op elke ingangs-/bypassvoedingsrails, UPS-ingangs-/UPS-bypassvoedingsrails, UPS-uitgangsvoedingsrail en belastingsvoedingsrail en controleer of er GEEN spanning aanwezig is, voordat u verdergaat.

⚠⚠ GEVAAR

GEVAAR VOOR ELEKTRISCHE SCHOK, ONTPLOFFING OF VLAMBOGEN

Meet de spanning op elke ingangs-/bypassvoedingsrails, UPS-ingangs-/UPS-bypassvoedingsrails, UPS-uitgangsvoedingsrail en belastingsvoedingsrail en controleer of er GEEN spanning aanwezig is, voordat u verdergaat.

Wanneer deze instructies niet worden gevolgd, kan dit leiden tot ernstig of dodelijk letsel.

GVSBPSU10K20H

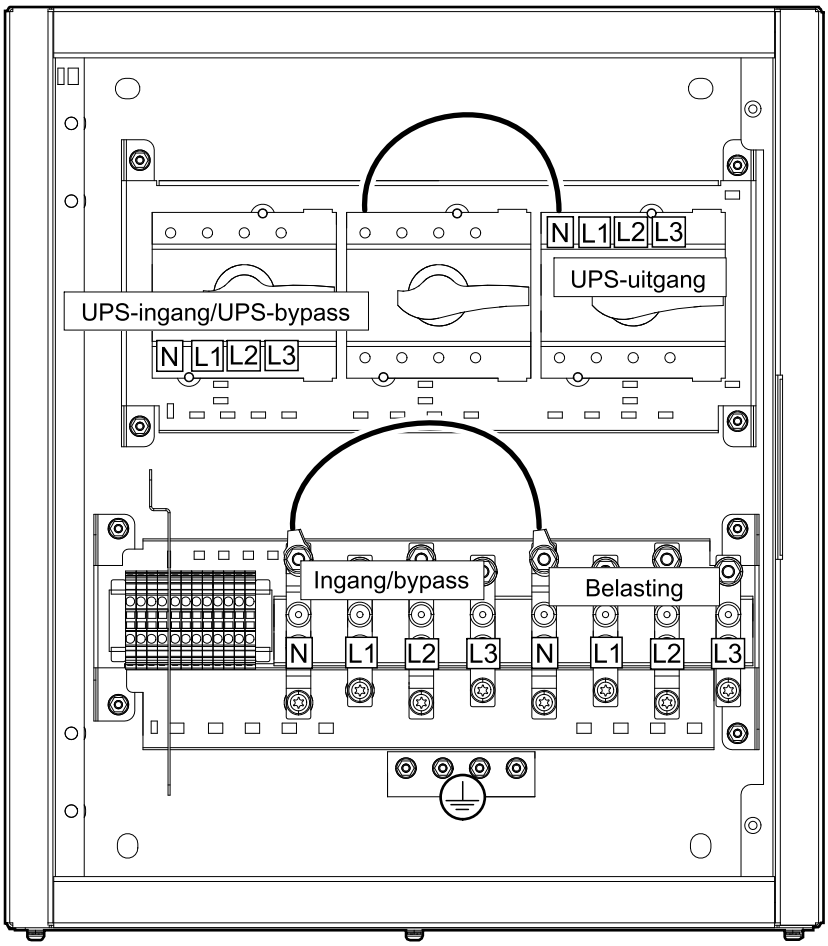

GVSBPSU20K60H en GVSBPSU80K120H

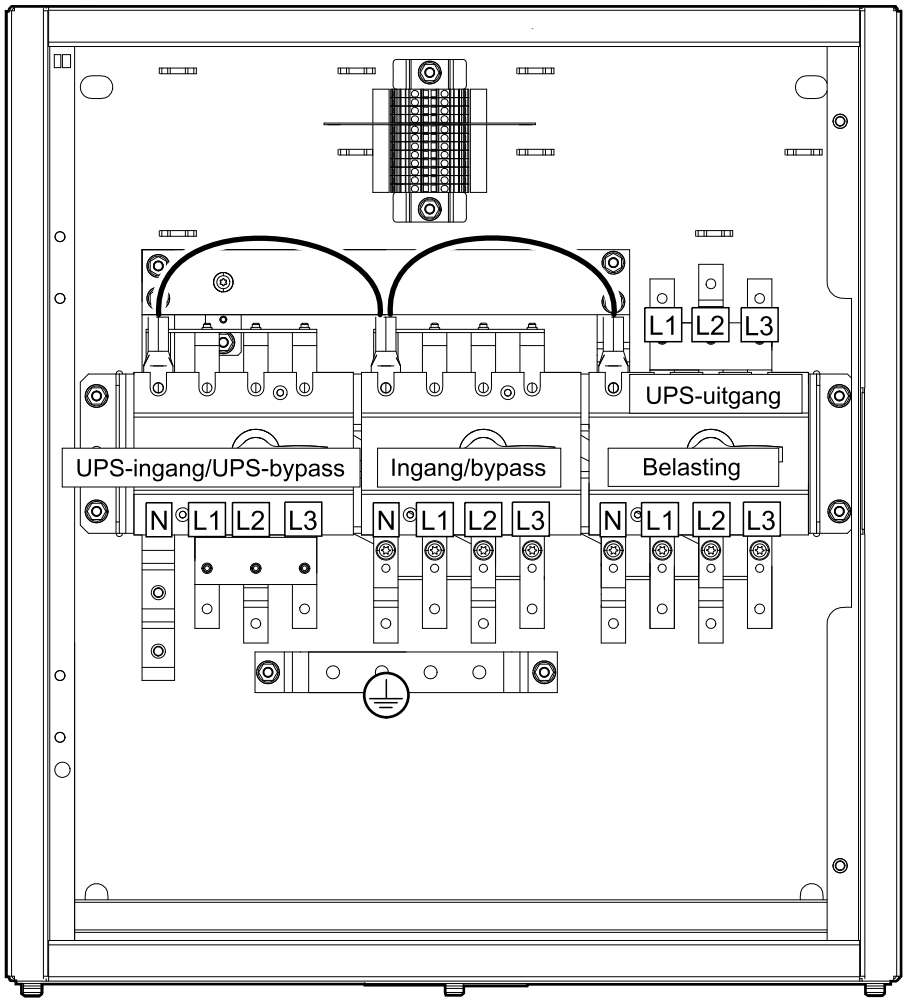

9. Koppel alle stroomkabels los van het onderhoudsbypasspaneel en verwijder ze. Zie De stroomkabels aansluiten voor een 3:3 UPS-systeem, pagina 23 of De stroomkabels aansluiten voor een 3:1 UPS-systeem, pagina 26 voor details.
10. Koppel alle signaalkabels los van het onderhoudsbypasspaneel en verwijder ze. Zie De signaalkabels aansluiten voor Galaxy VS UPS – enkel systeem, pagina 28, De signaalkabels aansluiten voor Galaxy VS UPS - vereenvoudigd 1+1 parallel systeem, pagina 31 of De signaalkabels aansluiten voor Easy UPS 3S en Easy UPS 3M – enkel systeem, pagina 38 voor details.
11. Verwijder de vier schroeven uit de muur en haal het onderhoudsbypasspaneel van de muur.

⚠VOORZICHTIG

ZWARE BELASTING

Het onderhoudsbypasspaneel is zwaar (50 kg). Gebruik geschikt gereedschap om het onderhoudsbypasspaneel veilig op te tillen.

Wanneer deze instructies niet worden gevolgd, kan dit leiden tot letsel of schade aan de apparatuur.

12. Sluit de binnendeur en zet deze vast met de schroeven.
13. Sluit en vergrendel de deur van het onderhoudsbypasspaneel.

14. **Voor transport**:

⚠ WAARSCHUWING

GEVAAR VOOR KANTELEN

Zorg bij transport van het onderhoudsbypasspaneel voor het volgende:

- dat het transportpersoneel over de vereiste vaardigheden beschikt en voldoende is opgeleid;
- dat er geschikt gereedschap wordt gebruikt om het product veilig op te tillen en te transporteren;
- dat het product wordt beschermd tegen schade door gebruik van de juiste bescherming (zoals omwikkeling of verpakking).

Wanneer deze instructies niet worden gevolgd, kan dit leiden tot ernstig of dodelijk letsel of schade aan de apparatuur.

Vereisten voor het transport:

- Monteer het onderhoudsbypasspaneel in horizontale positie in het midden van een geschikte pallet met minimale palletafmetingen: 840 mm x 1220 mm. De pallet moet geschikt zijn voor het gewicht van het onderhoudsbypasspaneel (50 kg).
- Bevestig het onderhoudsbypasspaneel op de pallet met geschikte bevestigingsmiddelen die bestand zijn tegen trillingen en schokken tijdens het laden, transporteren en lossen.
- De originele transportpallet kan samen met de originele transportbeugels opnieuw worden gebruikt, mits deze onbeschadigd zijn.

⚠ WAARSCHUWING

ONVERWACHT GEDRAG VAN APPARATUUR

Til het onderhoudsbypasspaneel niet direct op met een vorkheftruck/pallettruck, omdat dit het onderhoudsbypasspaneel kan verbuigen of beschadigen.

Wanneer deze instructies niet worden gevolgd, kan dit leiden tot ernstig of dodelijk letsel of schade aan de apparatuur.

15. Voer een van de volgende handelingen uit:
    - Het onderhoudsbypasspaneel buiten gebruik stellen, OF
    - Het onderhoudsbypasspaneel naar een nieuwe locatie verplaatsen om het te installeren.
16. **Alleen voor het installeren van het onderhoudsbypasspaneel op een nieuwe locatie**: Volg de installatiehandleiding om het onderhoudsbypasspaneel op de nieuwe locatie te installeren. Zie Installatieprocedure voor Galaxy VS UPS, pagina 16 of Installatieprocedure voor Easy UPS 3S en Easy UPS 3M, pagina 18 voor een installatieoverzicht. Herinstallatie en inbedrijfstelling mogen alleen door gekwalificeerd personeel worden uitgevoerd.

Schneider Electric
35 rue Joseph Monier
92500 Rueil Malmaison
Frankrijk

+ 33 (0) 1 41 29 70 00

990-5912D-022

Omdat standaarden, specificaties en ontwerpen van tijd tot tijd worden gewijzigd, moet u om bevestiging vragen van de informatie die in deze publicatie wordt gegeven.

© 2018 – 2023 Schneider Electric. Alle rechten voorbehouden.

990-5912D-022