Duvara Monteli Bakım Bypass Paneli

Galaxy VS, Easy UPS 3S ve Easy UPS 3M için

Kurulum

GVSBPSU10K20H, GVSBPSU20K60H, GVSBPSU80K120H

En son güncellemeler Schneider Electric web sitesinde bulunabilir
9/2023

Yasal Bilgiler

Bu belgede verilen bilgiler, ürünler/çözümler ile ilgili genel açıklamaları, teknik özellikleri ve/veya önerileri içermektedir.

Bu belgenin, bir ayrıntılı inceleme veya işletimsel ya da sahaya özgü geliştirme veya şematik planın yerini alması amaçlanmamıştır. Bu belge, ürünlerin/çözümlerin belirli kullanıcı uygulamaları için uygunluğunu veya güvenilirliğini belirlemek için kullanılmamalıdır. İlgili uygulama veya kullanım bağlamında ürünlerin/çözümlerin uygun ve kapsamlı risk analizinin gerçekleştirilmesi, değerlendirmelerin ve testlerin yapılması ya da bunların tercih edilen bir profesyonel uzman (entegratör, belirleyici vb.) tarafından gerçekleştirilmesinin sağlanması, bu kullanıcıların sorumluluğundadır.

Schneider Electric markası, Schneider Electric SE'nin ve iştiraklerinin bu belgede anılan tüm ticari markaları, Schneider Electric SE'nin veya iştiraklerinin malıdır. Diğer tüm markalar, ilgili sahiplerinin ticari markaları olabilir.

İşbu belge ve içeriği, yürürlükteki telif hakkı yasaları ile koruma altına alınmıştır ve yalnızca bilgilendirme amaçlı olarak sunulmuştur. Bu belgenin herhangi bir kısmı, Schneider Electric'in önceden yazılı izni olmaksızın hiçbir formda veya hiçbir şekilde (elektronik, mekanik, fotokopi, kayıt veya başka bir şekilde) ve hiçbir amaç için çoğaltılamaz ya da aktarılamaz.

Schneider Electric, iş temsilcisinin ticari amaçlı kullanımı için herhangi bir hak veya lisans vermemektedir belge veya içeriği, "olduğu gibi" esasına göre danışmak için münhasır olmayan ve kişisel bir lisans dışında.

Schneider Electric, dilediği zaman bu belge veya formatı ile ilgili ya da bunların içeriğinde değişiklik ya da güncelleme yapma hakkını saklı tutmaktadır.

Bu materyalin bilgilendirici içeriğindeki herhangi bir hatadan ya da eksiklikten ötürü veya işbu kılavuzda yer alan bilgilerin kullanımından doğan sonuçlardan ötürü Schneider Electric ve iştirakleri yürürlükteki yasaların izin verdiği ölçüde herhangi bir sorumluluk veya yükümlülük kabul etmez.

İçindekiler

Önemli Güvenlik Talimatları — TALİMATLARI SAKLAYIN 5
Elektromanyetik uyumluluk (EMC) gereksinimleri 6
Güvenlik Önlemleri 6
Kurulumdan Sonra Ek Güvenlik Önlemleri 8
Elektrik Güvenliği 8
Teknik Özellikler 10
Tavsiye Edilen Giriş Koruması 10
Tavsiye Edilen Kablo Boyutları 10
Tork Özellikleri 10
Bakım Bypass'ı Paneli Nakliye Ağırlıkları ve Boyutları 11
Bakım Bypass Paneli Ağırlıkları ve Boyutları 11
Boşluk 11
Ortam 12
Uyum 12
UPS Blok Diyagramları 13
Galaxy VS UPS için Kurulum Prosedürü 16
Easy UPS 3S ve Easy UPS 3M için Kurulum Prosedürü 18
Bakım Bypass Panelini Duvara Monte Etme 19
Kablolar için Bakım Bypass Panelini hazırlayın 21
Nötr Atlatmaları çıkarın 22
Güç Kablolarını 3:3 UPS Sistemi için Bağlayın 23
Güç Kablolarını 3:1 UPS Sistemi için Bağlayın 26
Galaxy VS UPS için Sinyal Kablolarını Bağlayın - Tekli Sistem 28
Galaxy VS UPS'de Basitleştirilmiş 1+1 Paralel Sistem Tercihi için Sinyal Kablolarını Bağlayın 31
Easy UPS 3S ve Easy UPS 3M için Sinyal Kablolarını Bağlayın - Tekli Sistem 38
Çevrilmiş Güvenlik Etiketlerini Ürününüze Ekleme 41
Nihai Kurulum 42
Bakım Bypass Panelini Devreden Çıkarın veya Yeni Bir Yere Taşıyın 43

Önemli Güvenlik Talimatları — TALİMATLARI SAKLAYIN

Ekipmanın kurulumu, işletimi, servis veya bakımını yapmadan önce bu talimatları dikkatlice okuyun ve ekipmanı inceleyin. Tehlike olasılığı konusunda uyarıda bulunmak ve bir prosedürü açıklayan veya kolaylaştıran bilgilere dikkat çekmek amacıyla bu kılavuzda veya ekipmanda aşağıdaki güvenlik mesajları görülebilir.

"Tehlike" veya "Uyarı" güvenlik mesajına bu sembolün eklenmesi, talimatlara uyulmaması halinde kişisel yaralanmaya neden olacak bir elektrik tehlikesi bulunduğunu belirtir.

Bu, güvenlik uyarısı sembolüdür. Olası kişisel yaralanma tehlikeleri konusunda uyarmak için kullanılır. Yaralanma veya ölüm olasılığından kaçınmak için bu sembolün bulunduğu tüm güvenlik mesajlarına uyun.

⚠ TEHLİKE

TEHLİKE, kaçınılmaması durumunda ölüm veya ciddi yaralanmaya **neden olacak** bir durumu belirtir.

Bu talimatlara uyulmaması ölüm veya ciddi yaralanmaya neden olur.

⚠ UYARI

UYARI, kaçınılmaması durumunda ölüm veya ciddi yaralanmaya **neden olabilecek** bir durumu belirtir.

Bu talimatlara uyulmaması ölüm, ciddi yaralanma veya ekipman hasarına neden olabilir.

⚠ DİKKAT

DİKKAT, kaçınılmaması durumunda hafif veya orta dereceli yaralanmaya **neden olabilecek** bir durumu belirtir.

Bu talimatlara uyulmaması yaralanma veya ekipman hasarına neden olabilir.

DUYURU

NOT, fiziksel yaralanmayla ilgili olmayan uygulamalar için kullanılır. Güvenlik uyarısı simgesi, bu güvenlik mesajı türüyle kullanılmaz.

Bu talimatlara uyulmaması ekipman hasarına neden olabilir.

Lütfen Dikkat

Elektrikli ekipmanın kurulumu, kullanımı, servisi ve bakımı sadece nitelikli personel tarafından gerçekleştirilmelidir. Bu materyalin kullanılmasından kaynaklanan herhangi bir sonuçtan dolayı Schneider Electric sorumluluk kabul etmemektedir.

Nitelikli personel; elektrikli ekipmanın yapısı, kurulumu ve kullanımıyla ilgili bilgi ve beceriye sahip ve ilgili tehlikeleri fark edebilecek ve bunlardan kaçınabilecek, güvenlik eğitimi almış kişidir.

IEC 62040-1 uyarınca: "Kesintisiz güç sistemleri (UPS) - 1. Bölüm: Güvenlik Gereklilikleri," bu ekipman, akü erişimi de dahil olmak üzere, uzman bir kişi tarafından incelenmeli, kurulmalı ve bakımı yapılmalıdır.

Vasıflı kişi, riskleri algılamasını ve ekipmanın yaratabileceği tehlikelerden kaçınmasını sağlamak için ilgili eğitim ve deneyime sahip kişidir (referans IEC 62040-1, bölüm 3.102).

Elektromanyetik uyumluluk (EMC) gereksinimleri

DUYURU

ELEKTROMANYETİK BOZULMA RİSKİ

Bu ürün kategori C2 UPS ürünüdür. Bu ürün yerleşim bölgelerinde radyo parazitine neden olabilir; bu durumda kullanıcının ek önlemler alması gerekebilir.

Bu talimatlara uyulmaması ekipman hasarına neden olabilir.

Güvenlik Önlemleri

⚠⚠TEHLİKE

ELEKTRİK ÇARPMASI, PATLAMA VEYA ARK PARLAMASI TEHLİKESİ

Bu ürünü kurmadan veya çalışmaya başlamadan önce kurulum kılavuzundaki tüm talimatları okuyun.

Bu talimatlara uyulmaması ölüm veya ciddi yaralanmaya neden olur.

⚠⚠TEHLİKE

ELEKTRİK ÇARPMASI, PATLAMA VEYA ARK PARLAMASI TEHLİKESİ

Tüm inşaat işleri tamamlanana ve kurulum odası temizlenene kadar ürünün kurulumunu yapmayın.

Bu talimatlara uyulmaması ölüm veya ciddi yaralanmaya neden olur.

⚠⚠TEHLİKE

ELEKTRİK ÇARPMASI, PATLAMA VEYA ARK PARLAMASI TEHLİKESİ

Ürün, Schneider Electric tarafından belirlenen özelliklere ve gereksinimlere uygun olarak kurulmalıdır. Özellikle harici ve dahili korumalar (giriş kesicileri, akü kesicileri, kablolar vs.) ve çevre gereksinimleriyle ilgilidir. Bu gereksinimlere uyulmaması halinde, Schneider Electric tarafından herhangi bir sorumluluk kabul edilmez.

Bu talimatlara uyulmaması ölüm veya ciddi yaralanmaya neden olur.

⚠⚠TEHLİKE

ELEKTRİK ÇARPMASI, PATLAMA VEYA ARK PARLAMASI TEHLİKESİ

UPS sistemi yerel ve ulusal düzenlemelere uygun olarak kurulmalıdır. UPS sistemini aşağıdakilere göre kurun:

- IEC 60364 (elektrik çarpmasına karşı koruma 60364–4–41, ısı etkisine karşı koruma 60364–4–42 ve aşırı akıma karşı koruma 60364–4–43 dahil) **veya**
- NEC NFPA 70 **veya**
- Kanada Elektrik Tüzüğü (C22.1, Bölüm 1)

bölgenizde bu standartlardan hangisinin geçerli olduğuna bağlı olarak.

Bu talimatlara uyulmaması ölüm veya ciddi yaralanmaya neden olur.

⚠⚠TEHLİKE

ELEKTRİK ÇARPMASI, PATLAMA VEYA ARK PARLAMASI TEHLİKESİ

- Ürünü, iletken kirler ve nemlerin bulunmadığı sıcaklık kontrollü bir iç ortama kurun.
- Ürünü, sistemin ağırlığını taşıyabilecek yanıcı olmayan, düz ve sert bir yüzey (örn. beton) üzerine kurun.

Bu talimatlara uyulmaması ölüm veya ciddi yaralanmaya neden olur.

⚠⚠TEHLİKE

ELEKTRİK ÇARPMASI, PATLAMA VEYA ARK PARLAMASI TEHLİKESİ

Ürün aşağıdaki sıra dışı çalışma koşulları için tasarlanmamıştır ve bu nedenle bu koşullara monte edilmemelidir:

- Zararlı dumanlar
- Başka kaynaklardan gelen patlayıcı toz veya gaz karışımları, korozif gazlar veya iletken ya da ışıma yoluyla yayılan ısı
- Nem, aşındırıcı toz, buhar veya aşırı nem içeren bir ortam
- Mantar, böcekler, haşerat
- Tuzlu hava veya kirli soğutucu akışkan
- IEC 60664-1'e göre 2'den yüksek kirlilik derecesi
- Anormal titreşim, darbe ve yan yatırmaya maruz kalma
- Doğrudan güneş ışığına, ısı kaynaklarına veya güçlü elektromanyetik alanlara maruz kalma

Bu talimatlara uyulmaması ölüm veya ciddi yaralanmaya neden olur.

⚠⚠TEHLİKE

ELEKTRİK ÇARPMASI, PATLAMA VEYA ARK PARLAMASI TEHLİKESİ

Rakor plakasının monte edildiği kablolar veya kanallar için delik açmayın veya kesmeyin ve UPS sistemine yakın delik açmayın veya kesmeyin.

Bu talimatlara uyulmaması ölüm veya ciddi yaralanmaya neden olur.

⚠⚠UYARI

ARK PARLAMASI TEHLİKESİ

Kurulum Kılavuzunda açıklanmayan (kabin parçalarının sökülmesi veya delik açılması/kesme dahil) üründe mekanik değişiklikler yapmayın.

Bu talimatlara uyulmaması ölüm, ciddi yaralanma veya ekipman hasarına neden olabilir.

DUYURU

AŞIRI ISINMA TEHLİKESİ

Ürün çevresindeki alan gereksinimlerini uygulayın ve çalışırken ürünün havalandırma deliklerini kapatmayın.

Bu talimatlara uyulmaması ekipman hasarına neden olabilir.

Kurulumdan Sonra Ek Güvenlik Önlemleri

⚠⚠TEHLİKE

ELEKTRİK ÇARPMASI, PATLAMA VEYA ARK PARLAMASI TEHLİKESİ

Tüm inşaat işleri tamamlanana ve kurulum odası temizlenene kadar UPS sisteminin kurulumunu yapmayın. Eğer bu ürün kurulduktan sonra kurulum odasında ek bir inşaat çalışması gerekiyorsa, ürünü kapatın ve ürünü teslim edildiği koruyucu ambalaj poşeti ile örtün.

Bu talimatlara uyulmaması ölüm veya ciddi yaralanmaya neden olur.

Elektrik Güvenliği

Bu el rehberi, UPS sisteminin kurulumu ve bakımı sırasında uyulması gereken önemli emniyet talimatlarını içermektedir.

⚠⚠TEHLİKE

ELEKTRİK ÇARPMASI, PATLAMA VEYA ARK PARLAMASI TEHLİKESİ

- Elektrikli ekipmanın kurulumu, kullanımı, servisi ve bakımı sadece nitelikli personel tarafından gerçekleştirilmelidir.
- Uygun kişisel koruyucu ekipman (PPE) kullanılmalı ve güvenli elektrik çalışması uygulamalarına uyulmalıdır.
- AC ve DC için bağlantı kesme cihazları başkaları tarafından sağlanmalı, kolayca erişilebilir olmalı ve bağlantı için cihazın bağlantı fonksiyonu ile işaretlenmiş olmalıdır.
- Ekipman üzerinde veya içinde çalışmaya başlamadan önce UPS sisteminin tüm güç beslemesini kapatın.
- UPS sisteminde çalışmadan önce, koruyucu topraklama dahil tüm terminaller arasında tehlikeli gerilim olup olmadığını kontrol edin.
- UPS dahili enerji kaynağına sahiptir. Şebeke bağlantısı kesilmiş olsa dahi tehlikeli gerilim bulunabilir. UPS sistemini kurmadan veya bakımını yapmadan önce, birimlerin KAPALI konumda olduğundan ve şebeke ile akülerin bağlantısının kesildiğinden emin olun. Kondansatörlerin deşarj olmasına olanak tanımak için UPS'i açmadan önce beş dakika bekleyin.
- UPS'in düzgün topraklanması gerekir. Kaçak akımının yüksek olması nedeniyle, önce topraklama kablosunun bağlanması gerekir.

Bu talimatlara uyulmaması ölüm veya ciddi yaralanmaya neden olur.

UPS girişi, açıldığı zaman nötr izolasyonu sağlayan harici izolatörlerle bağlandığında veya otomatik geri besleme izolasyonu ekipman dışında sağlandığında ve bir BT güç dağıtım sistemine bağlandığında, UPS giriş bağlantı uçlarına ve UPS bölgesine uzaktan monte edilen tüm birincil güç izolatörlerine ve bu izolatörlerle UPS arasındaki harici erişim noktalarına aşağıdaki metnin (veya UPS sisteminin kurulduğu ülkedeki geçerli dildeki eşdeğeri) yer aldığı bir etiket yapıştırılmalıdır:

⚠⚠TEHLİKE

ELEKTRİK ÇARPMASI, PATLAMA VEYA ARK PARLAMASI TEHLİKESİ

Voltaj geri besleme riski. Bu devrede çalışmadan önce: UPS'i kapatın ve koruyucu topraklama dahil tüm bağlantı uçları arasında tehlikeli voltaj olup olmadığını kontrol edin.

Bu talimatlara uyulmaması ölüm veya ciddi yaralanmaya neden olur.

Teknik Özellikler

NOT: Maksimum kısa devre gücü: 10 kA RMS simetrik.

NOT: GVSBPSU80K120H, nötr akım (250 A) aşılmadığı sürece 120 kW/kVA'ya kadar bir yükü destekleyebilir:

- 380 V'da, maksimum nötr akım kapasitesine 95 kVA lineer olmayan bir yük ile ulaşılır.
- 400 V'da, maksimum nötr akım kapasitesine 100 kVA lineer olmayan bir yük ile ulaşılır.

Tavsiye Edilen Giriş Koruması

Tavsiye edilen giriş koruması için UPS kurulum kılavuzuna bakınız.

Tavsiye Edilen Kablo Boyutları

⚠ TEHLİKE

ELEKTRİK ÇARPMASI, PATLAMA VEYA ARK PARLAMASI TEHLİKESİ

Bütün kablolar ilgili ulusal ve/veya yerel elektrik düzenlemelerine uygun olmalıdır. GVSBPSU10K20H için İzin verilen maksimum kablo boyutu 16 mm^2, GVSBPSU20K60H için 70 mm^2 ve GVSBPSU80K120H için 150 mm^2'dir.

Bu talimatlara uyulmaması ölüm veya ciddi yaralanmaya neden olur.

NOT: Alüminyum kablolar 80-100 kW basitleştirilmiş 1 + 1 paralel sistemlerde desteklenmez.

Tavsiye edilen kablo boyutları için UPS kurulum kılavuzuna bakınız.

Tork Özellikleri

Cıvata boyutu	Tork
M4	1.7 Nm
M5	2.2 Nm
M6	5 Nm
M8	17.5 Nm
M10	30 Nm
M12	50 Nm

Bakım Bypass'ı Paneli Nakliye Ağırlıkları ve Boyutları

Ticari referans	Ağırlık kg	Yükseklik mm[1]	Genişlik mm	Derinlik mm[1]
GVSBPSU10K20H	20	260	530	590
GVSBPSU20K60H	40	440	730	810
GVSBPSU80K120H	55	490	840	1220

Bakım Bypass Paneli Ağırlıkları ve Boyutları

Ticari referans	Ağırlık kg	Yükseklik mm	Genişlik mm	Derinlik mm
GVSBPSU10K20H	12	450	400	150
GVSBPSU20K60H	25	600	550	220
GVSBPSU80K120H	40	800	600	280

Boşluk

NOT: Boşluk ölçüleri sadece hava akışı ve servis erişimi amacıyla yayınlanmaktadır. Yerel bölgenizdeki ek gereksinimler için yerel güvenlik yönetmelikleri ve standartlarına başvurun.

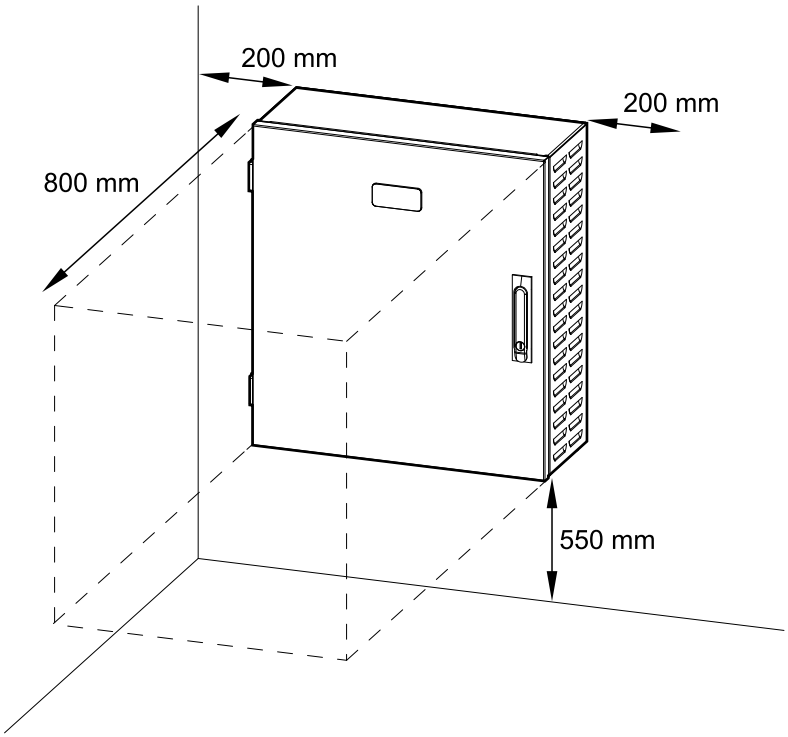

1. Ürün yatay konumda ambalajlanır, böylece nakliye yüksekliği ve derinlik boyutları ürünün kendisinden farklıdır.

Ortam

	Çalışma	**Depolama**
Sıcaklık	0 °C ila 40 °C	-25 °C ila 55 °C
Bağıl nem	% 5-95 yoğunlaşmayan	% 10-80 yoğunlaşmayan
Rakım	0-3000 m	
Koruma sınıfı	IP20	
Renk	RAL 9003, parlaklık seviyesi %85	

Uyum

Güvenlik	IEC 62040-1: 2017, Baskı 2.0, Kesintisiz Güç Sistemleri (UPS) - Bölüm 1: Güvenlik gereksinimleri
Performans	IEC 62040-3: 2011-03, 2. baskı Kesintisiz Güç Sistemleri (UPS) - Bölüm 3: Performans ve test gereksinimlerini belirtme yöntemi
Ortam	IEC 62040-4: 2013-04, 1. sürüm Kesintisiz Güç Sistemleri (UPS) - 4. Bölüm: Ortam konuları – Gereksinimler ve raporlama
İşaretler	CE
Topraklama sistemi	TN-C, TN-S, TT
Aşırı gerilim kategorisi	OVCIII
Koruma sınıfı	I
Kirlilik derecesi	2

UPS Blok Diyagramları

Galaxy VS Tek Hat Diyagramları

UIB	Cihaz giriş kesicisi
SSIB	Statik anahtar giriş kesicisi
MBB	Bakım bypass kesicisi
IMB	Dahili bakım kesicisi
UOB	Cihaz çıkış kesicisi
SIB	Sistem izolasyon kesicisi

NOT: Galaxy VS UPS'teki dahili bakım kesicisi IMB*, bakım bypass paneli olan bir sistemde kullanılamaz ve dahili bakım kesicisi IMB* açık konumda kilitlenmelidir.

Galaxy VS – Tekli Sistem – Tekli Şebeke

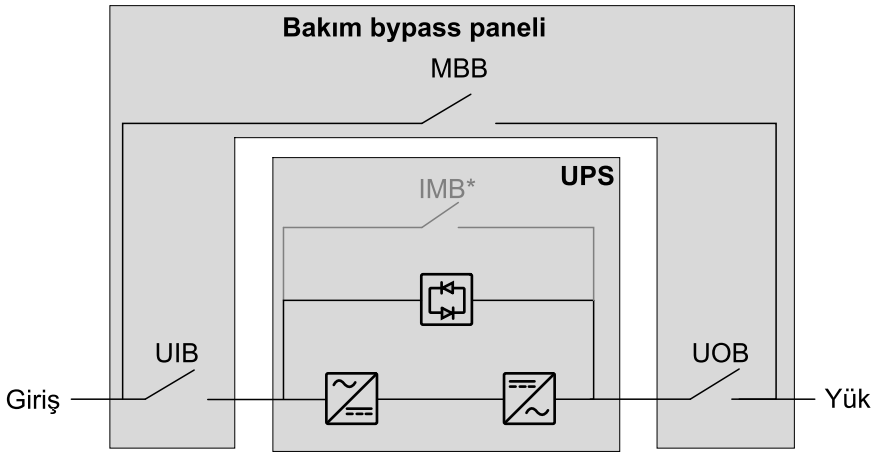

Galaxy VS – Tekli Sistem – Çift Şebeke

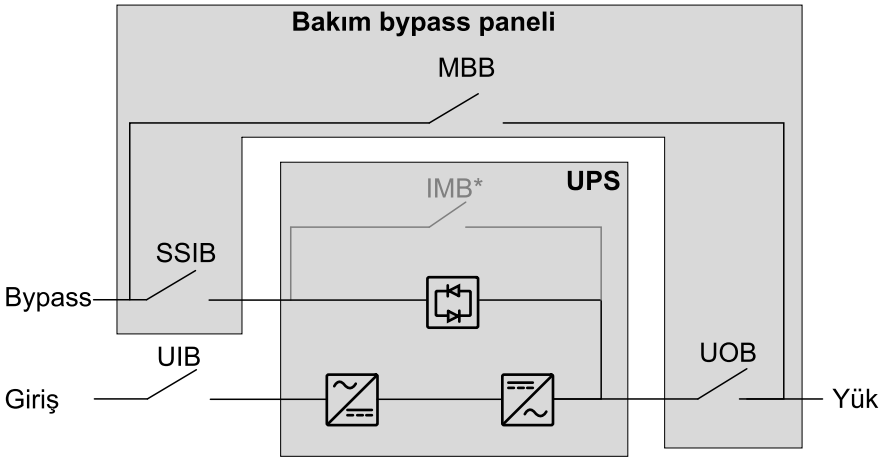

Galaxy VS – Basitleştirilmiş 1 + 1 Paralel Sistem – Tekli Şebeke

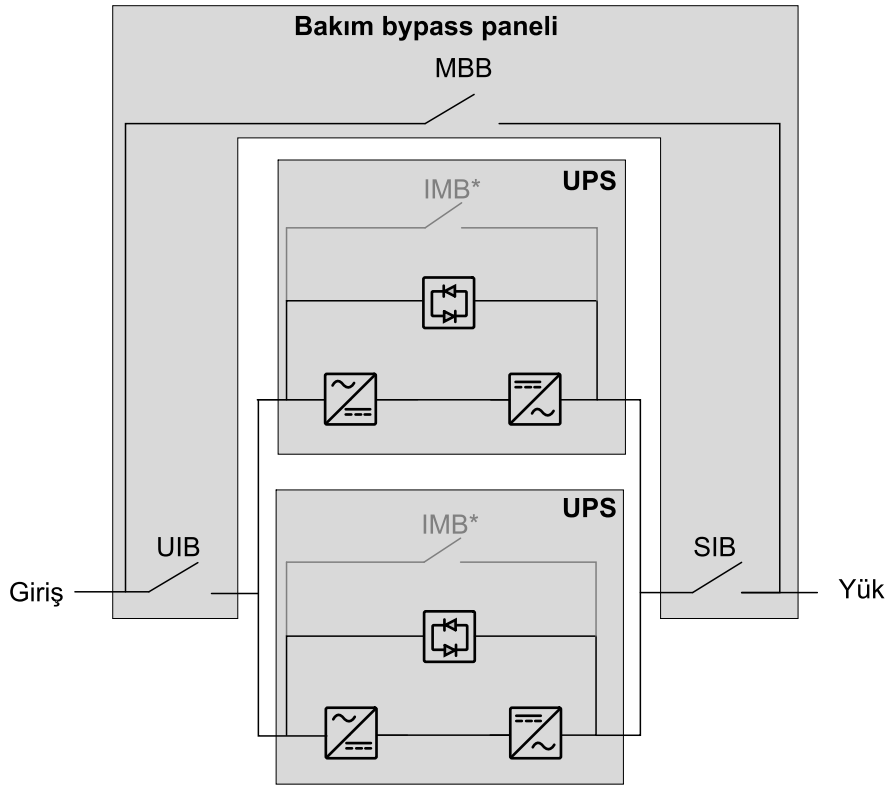

Galaxy VS – Basitleştirilmiş 1 + 1 Paralel Sistem – Çift Şebeke

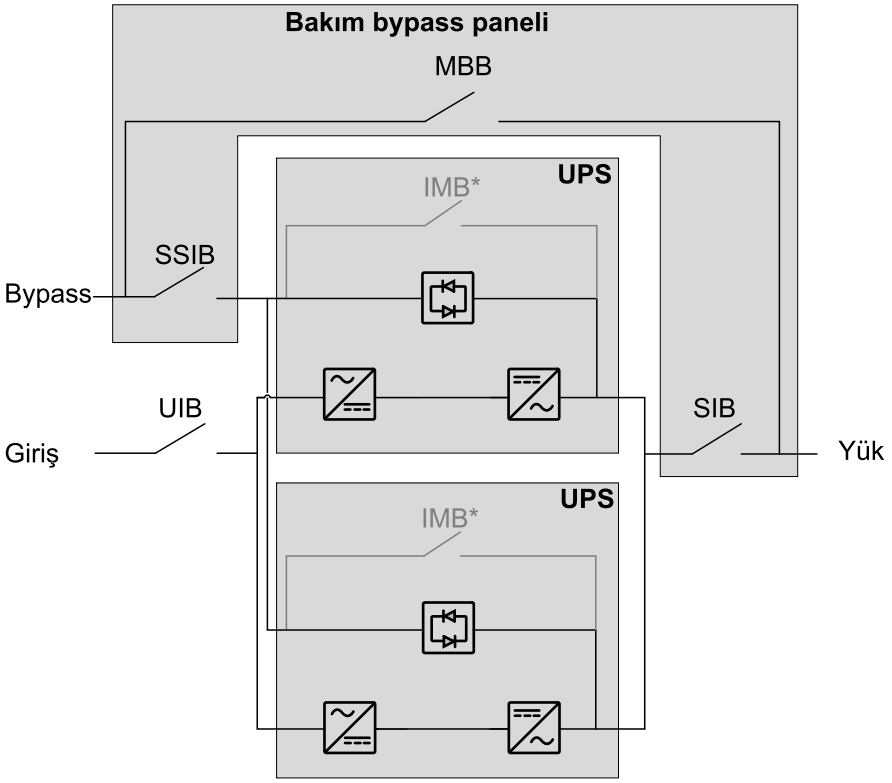

Easy UPS 3S ve Easy UPS 3M Tek Hat Diyagramları

UIB	Cihaz giriş kesicisi
SSIB	Statik anahtar giriş kesicisi
MBB	Bakım bypass kesicisi
UOB	Cihaz çıkış kesicisi

NOT: Easy UPS 3S/3M'deki dahili MBB, paralel bakım bypass panelli bir sistemde kullanılamaz ve dahili MBB, açık konumda kilitlenmelidir. Harici MBB'yi yalnızca bakım bypass işlemi için paralel bakım bypass panelinde kullanınız.

Easy UPS 3S ve Easy UPS 3M – Tekli Şebeke

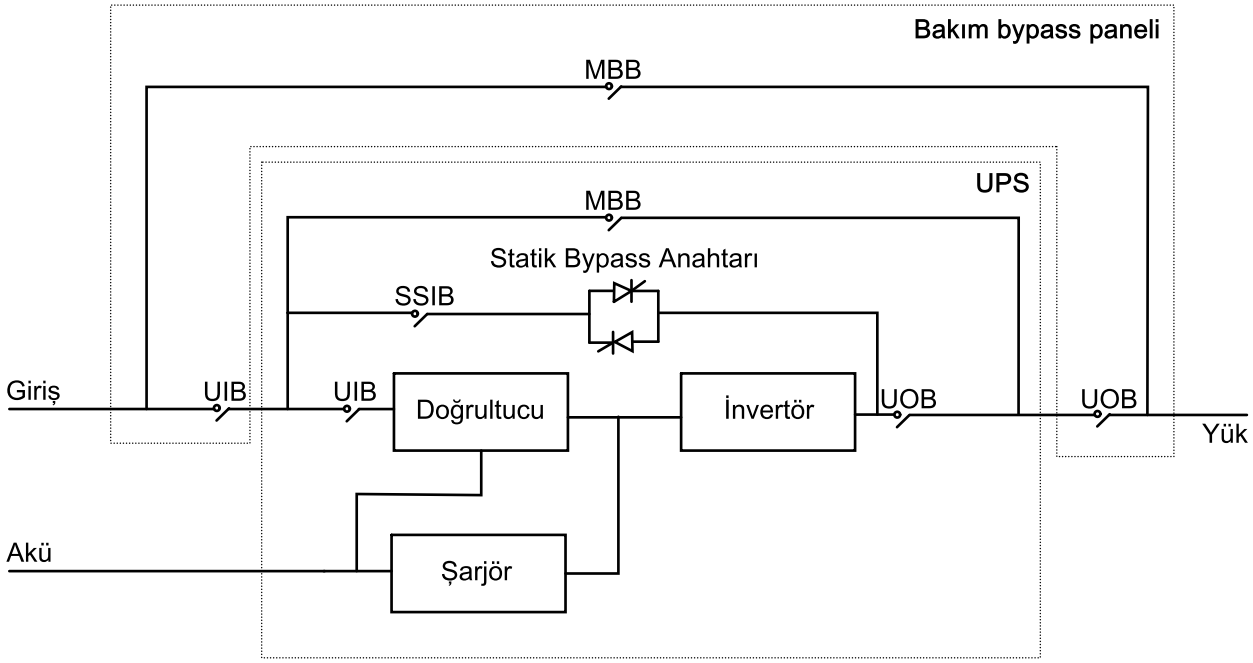

Easy UPS 3S ve Easy UPS 3M – Çift Şebeke

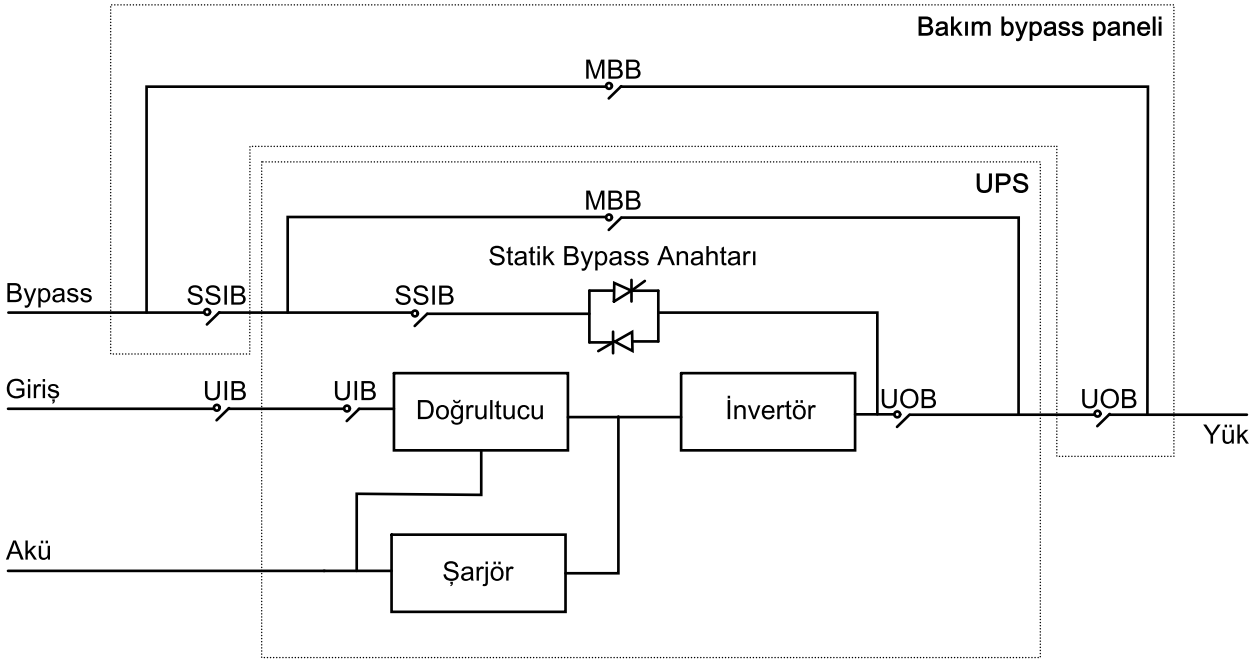

Galaxy VS UPS için Kurulum Prosedürü

Tekli Sistem - Tekli Şebeke

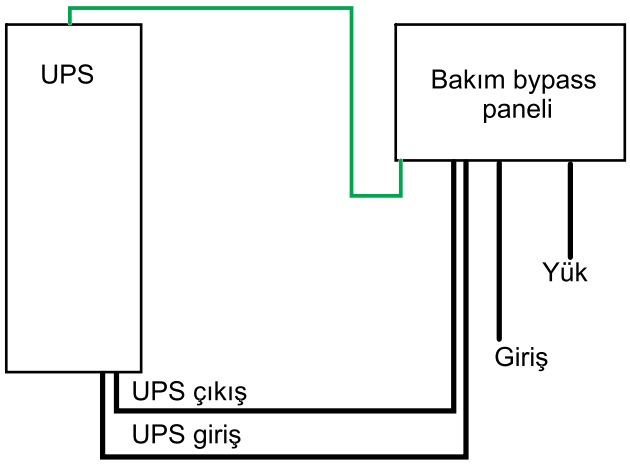

Tekli Sistem – Çift Şebeke

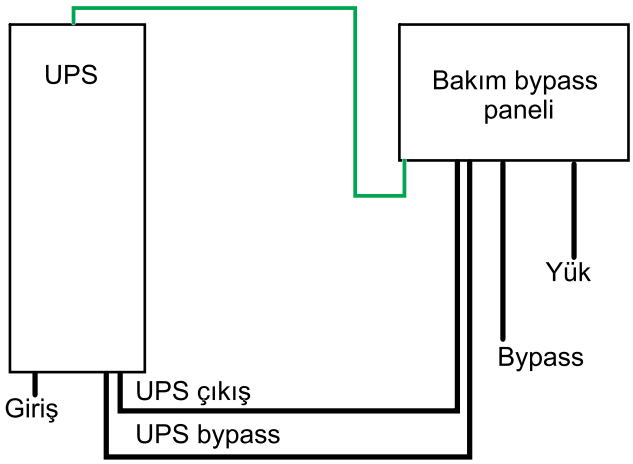

Basitleştirilmiş 1 + 1 Paralel Sistem – Tekli Şebeke

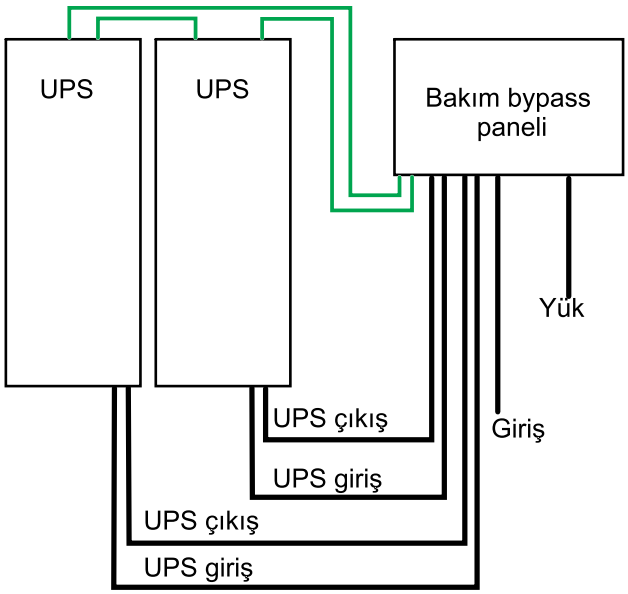

Basitleştirilmiş 1 + 1 Paralel Sistem - Çift Şebeke

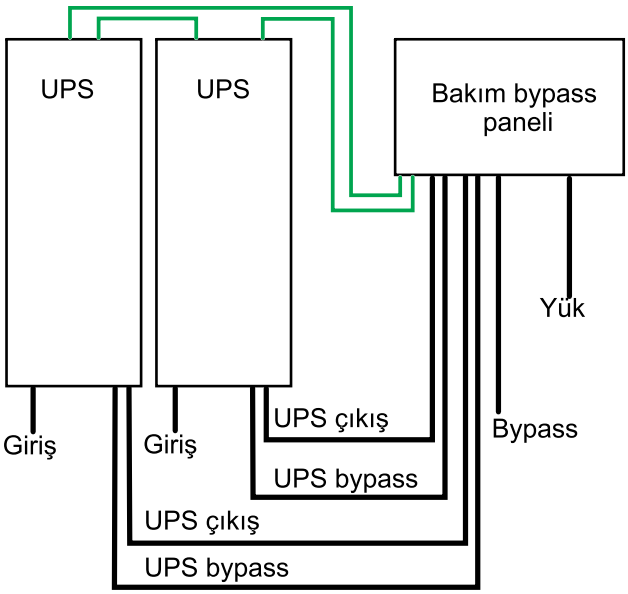

Sinyal kablosu
Güç kablosu

1. Bakım Bypass Panelini Duvara Monte Etme, sayfa 19.
2. Kablolar için Bakım Bypass Panelini hazırlayın, sayfa 21.
3. Sadece gerekli olan ülkelerde: Nötr Atlatmaları çıkarın, sayfa 22.
4. Güç Kablolarını 3:3 UPS Sistemi için Bağlayın, sayfa 23.
5. Aşağıdakilerden birini yapın:
   – Galaxy VS UPS için Sinyal Kablolarını Bağlayın - Tekli Sistem, sayfa 28 veya
   – Galaxy VS UPS'de Basitleştirilmiş 1+1 Paralel Sistem Tercihi için Sinyal Kablolarını Bağlayın, sayfa 31.
6. Çevrilmiş Güvenlik Etiketlerini Ürününüze Ekleme, sayfa 41.

7. Nihai Kurulum, sayfa 42.

Kurulum tamamlandıktan sonra bakım bypass'ı panosunun taşınması veya devre dışı bırakılması için bkz. Bakım Bypass Panelini Devreden Çıkarın veya Yeni Bir Yere Taşıyın, sayfa 43.

Easy UPS 3S ve Easy UPS 3M için Kurulum Prosedürü

Tekli Sistem - Tekli Şebeke

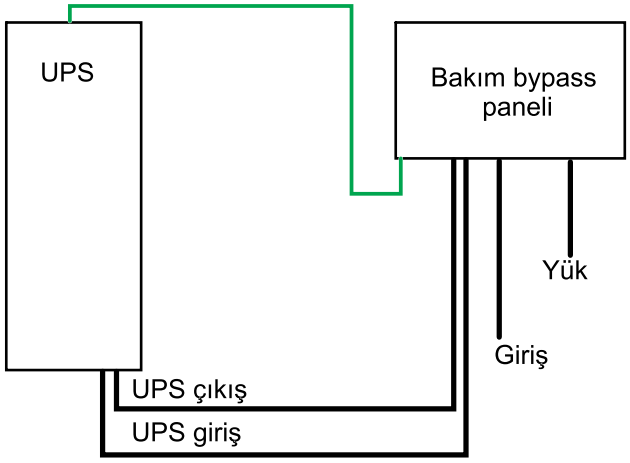

Tekli Sistem – Çift Şebeke

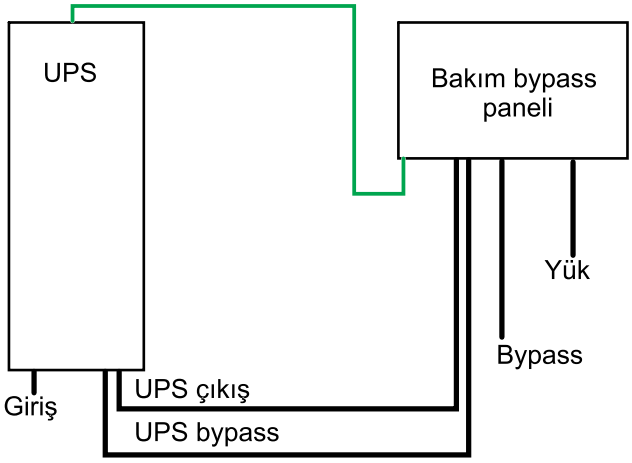

Sinyal kablosu
Güç kablosu

1. Bakım Bypass Panelini Duvara Monte Etme, sayfa 19.
2. Kablolar için Bakım Bypass Panelini hazırlayın, sayfa 21.
3. Nötr Atlatmaları çıkarın, sayfa 22.
4. Aşağıdakilerden birini yapın:
   - **3:3 UPS sistemi için**: Güç Kablolarını 3:3 UPS Sistemi için Bağlayın, sayfa 23, veya
   - **3:1 UPS sistemi için**: Güç Kablolarını 3:1 UPS Sistemi için Bağlayın, sayfa 26.
5. Easy UPS 3S ve Easy UPS 3M için Sinyal Kablolarını Bağlayın - Tekli Sistem, sayfa 38.
6. Çevrilmiş Güvenlik Etiketlerini Ürününüze Ekleme, sayfa 41.
7. Nihai Kurulum, sayfa 42.

Kurulum tamamlandıktan sonra bakım bypass'ı panosunun taşınması veya devre dışı bırakılması için bkz. Bakım Bypass Panelini Devreden Çıkarın veya Yeni Bir Yere Taşıyın, sayfa 43.

Bakım Bypass Panelini Duvara Monte Etme

⚠ DİKKAT

YARALANMA VEYA EKİPMAN HASARI RİSKİ

- Bakım bypass panelini bir duvara veya yapısal olarak sağlam ve ünite ağırlığını destekleyebilecek bir rafa monte edin.
- Duvar/raf türü için uygun donanım kullanın.

Bu talimatlara uyulmaması yaralanma veya ekipman hasarına neden olabilir.

1. Vidaları sökün ve bakım bypass panelindeki iç kapağı açın.

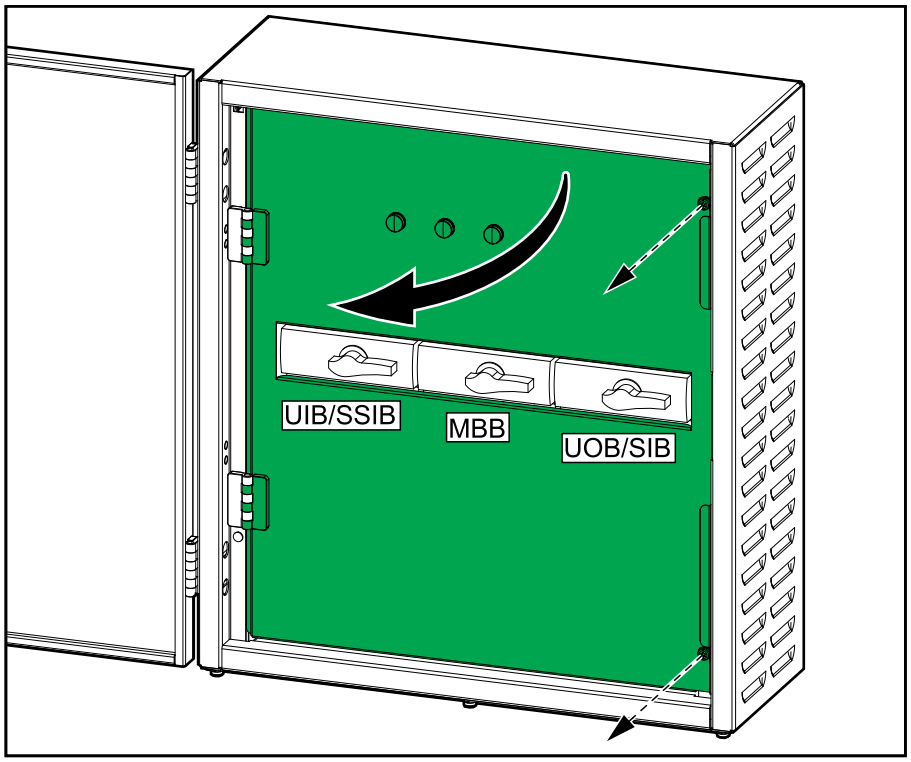

2. Ölçüp, duvarda dört montaj deliği noktası işaretleyin.

GVSBPSU10K20H

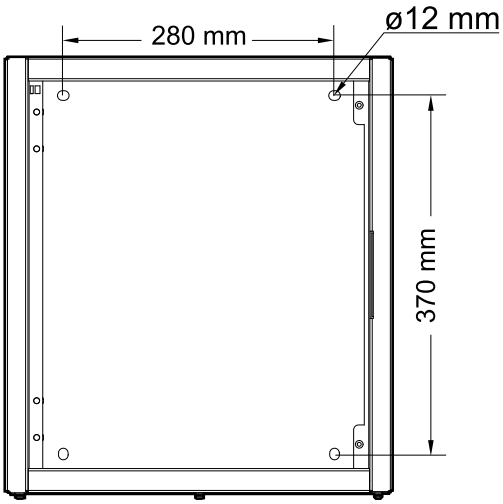

GVSBPSU20K60H

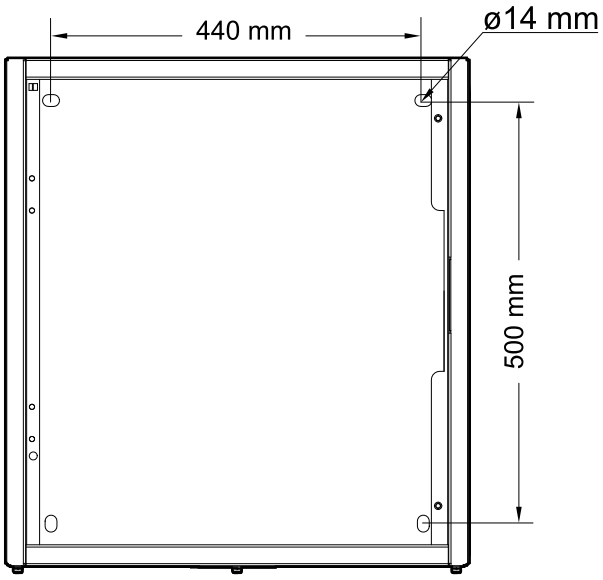

GVSBPSU80K120H

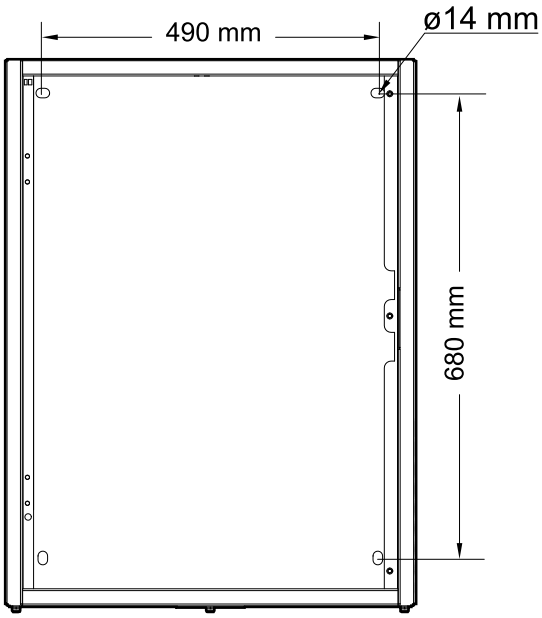

3. İşaretlenen dört noktadan delikler açın ve sabitleme civatalarını monte edin.
4. Bakım bypass panelini duvara monte edin.

Kablolar için Bakım Bypass Panelini hazırlayın

⚠ TEHLİKE

ELEKTRİK ÇARPMASI, PATLAMA VEYA ARK PARLAMASI TEHLİKESİ

Takılan rakor plakasına delik açmayın ya da delmeyin veya bakım bypass paneline yakın delik açmayın ya da delmeyin.

Bu talimatlara uyulmaması ölüm veya ciddi yaralanmaya neden olur.

1. Rakor plakasını çıkarın.

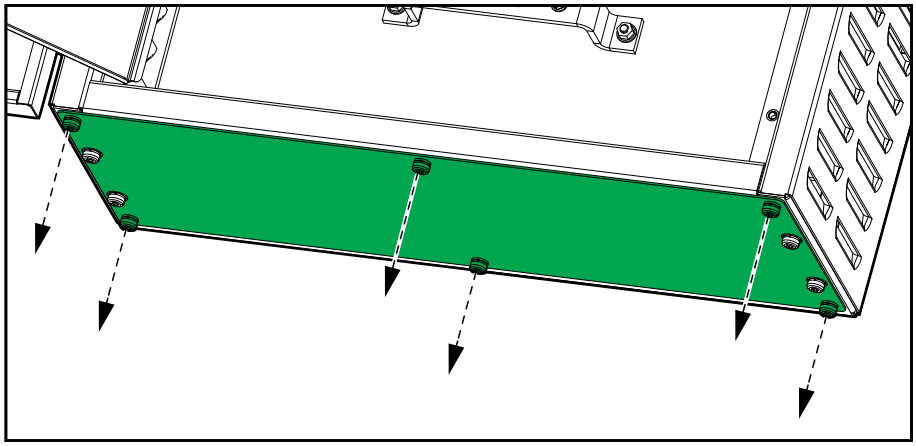

2. Rakor plakası veya plakalarındaki kablolar veya kanallar için matkap veya delgi ile delik açın.

⚠ TEHLİKE

ELEKTRİK ÇARPMASI, PATLAMA VEYA ARK PARLAMASI TEHLİKESİ

Kablolara hasar verebilecek keskin kenar bulunmadığından emin olun.

Bu talimatlara uyulmaması ölüm veya ciddi yaralanmaya neden olur.

3. Lastik rondelaları (varsa) monte edin ve rakor plakalarını geri takın.

Nötr Atlatmaları çıkarın

NOT: Nötr atlatma, nötrün 4 kutuplu kesiciler açıldığında nötrün ayrılmaması için cıvatalı bir bağlantı sağlar.

NOT: Galaxy VS kurulumunda, sadece gerekli olduğu ülkelerde nötr atlatmaları çıkarın. Galaxy VS kurulumu için nötr atlatmaların çıkarılması bir **seçenektir**.

NOT: Easy UPS 3S kurulumunda ve Easy UPS 3M kurulumunda her zaman nötr atlatmaları çıkarın. Easy UPS 3S kurulumu ve Easy UPS 3M kurulumu için nötr atlatmaların çıkarılması **zorunludur**.

1. Nötr atlatmaları kesicilerden çıkarın

GVSBPSU10K20H

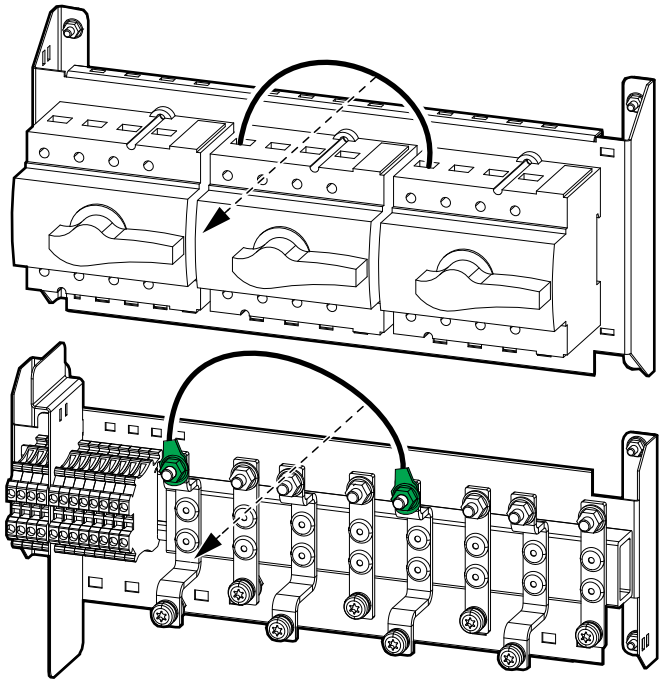

GVSBPSU20K60H

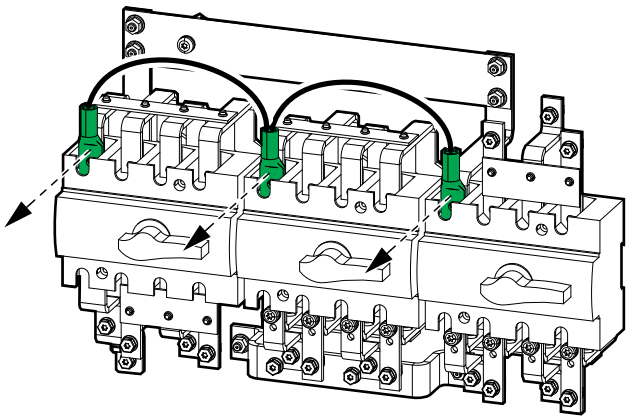

GVSBPSU80K120H

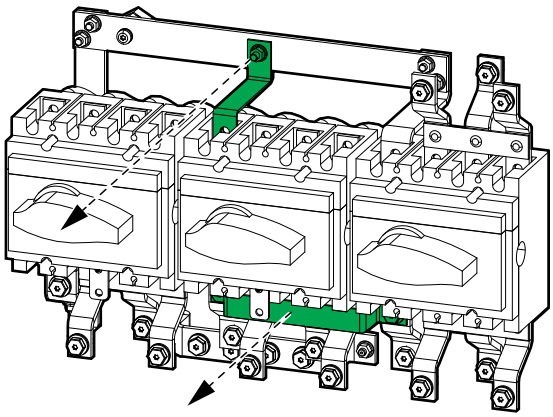

Güç Kablolarını 3:3 UPS Sistemi için Bağlayın

NOT: Basitleştirilmiş 1+1 paralel sistem için, aynı civatayı kullanarak baraların ön ve arka tarafındaki iki UPS'den güç kablolarını takın.

1. PE kablolarını PE barasına bağlayın.

GVSBPSU10K20H

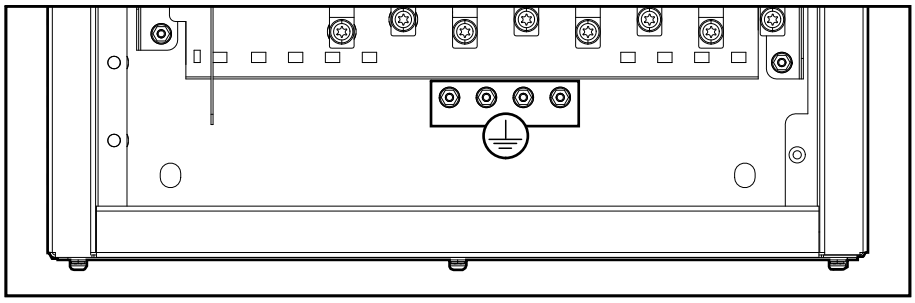

GVSBPSU20K60H ve GVSBPSU80K120H

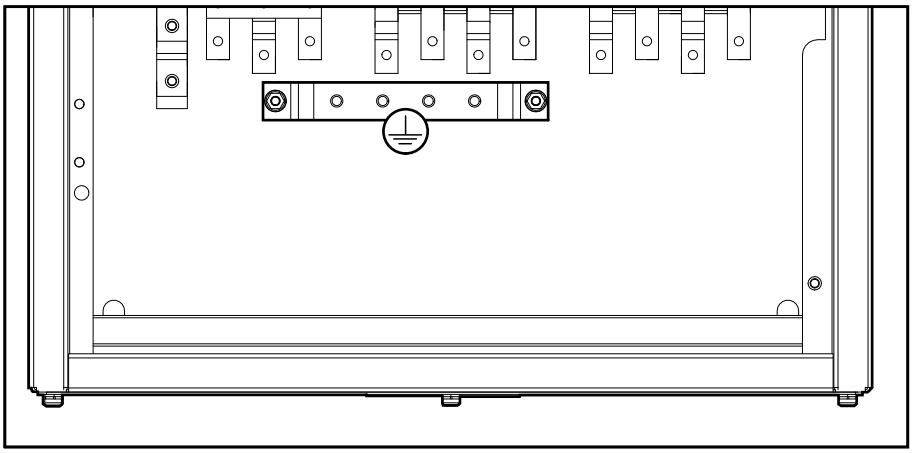

2. Aşağıdakilerden birini yapın:
   - **Tekli şebeke için**: Giriş kablolarını elektrik beslemeli/şebekeden bağlayın.
   - **Çift şebeke için**: Bypass kablolarını şebekeden bağlayın.
3. Aşağıdakilerden birini yapın:
   - **Tekli şebeke için**: UPS giriş kablolarını bağlayın.
   - **Çift şebeke için**: UPS bypass kablolarını bağlayın.
4. UPS çıkış kablolarını bağlayın.

5. Yük kablolarını bağlayın

GVSBPSU10K20H

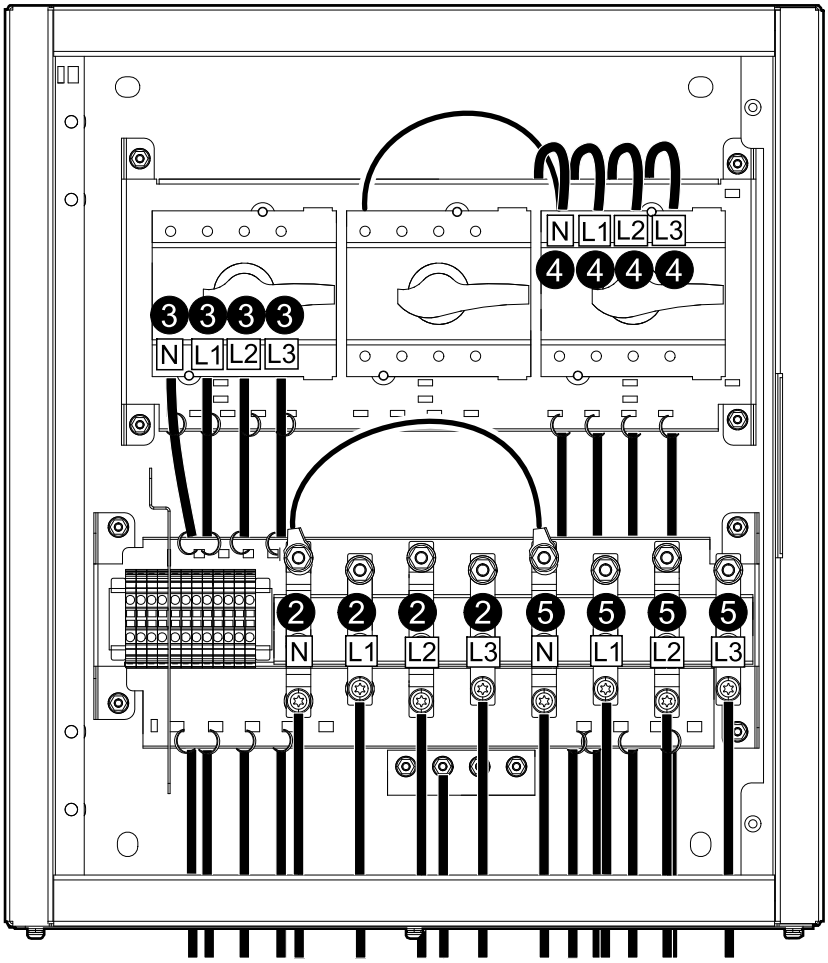

GVSBPSU20K60H ve GVSBPSU80K120H

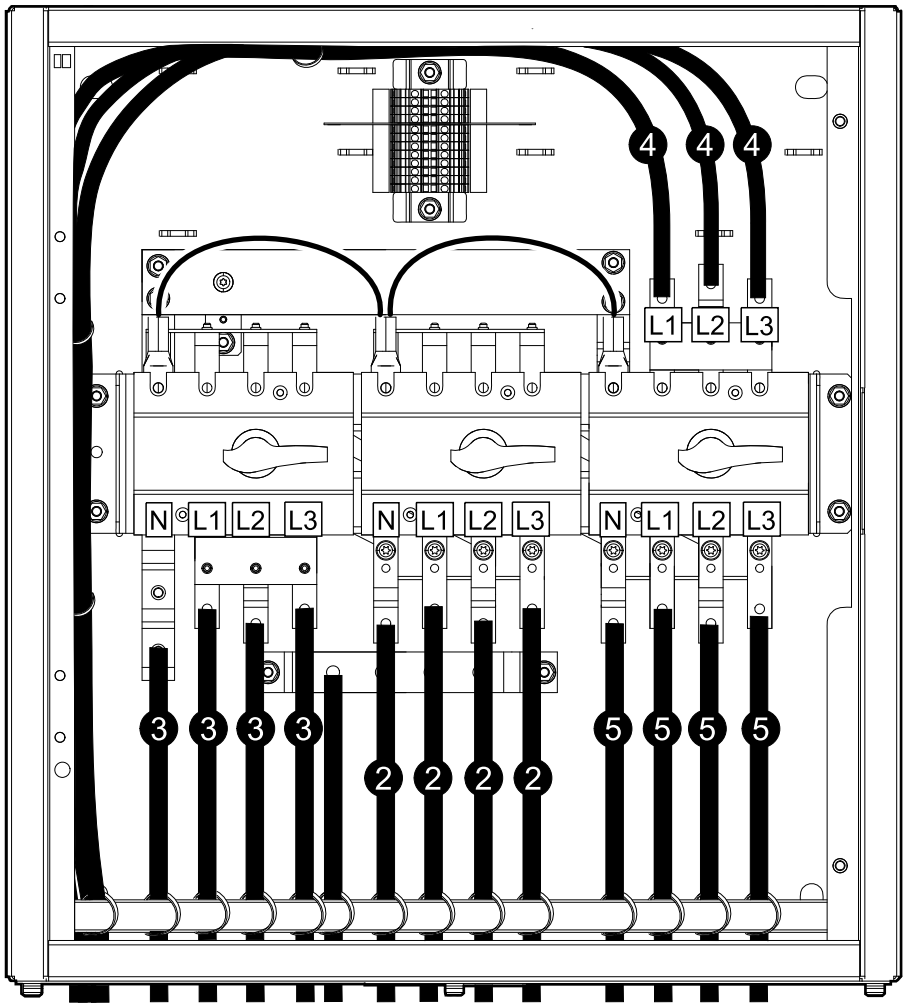

6. Kabloları kablo bağlarıyla (ürünle birlikte gönderilir) bakım bypass panelinin sol tarafındaki, üstündeki ve altındaki kablo yuvalarına tutturun.

Güç Kablolarını 3:1 UPS Sistemi için Bağlayın

1. PE kablolarını PE barasına bağlayın.

GVSBPSU20K60H ve GVSBPSU80K120H

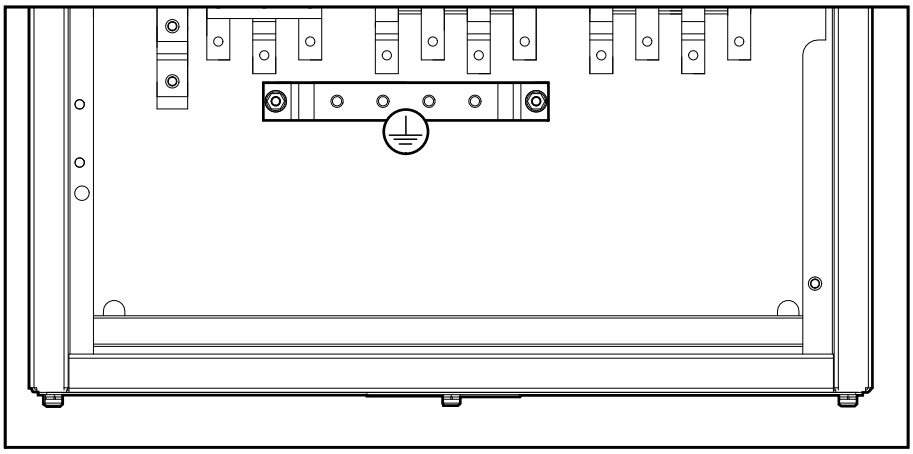

2. Aşağıdakilerden birini yapın:
   – **Tekli şebeke için**: Giriş kablolarını elektrik beslemeli/şebekeden bağlayın.
   – **Çift şebeke için**: Bypass kablolarını şebekeden bağlayın (yalnızca L1 ve N).
3. Aşağıdakilerden birini yapın:
   – **Tekli şebeke için**: UPS giriş kablolarını bağlayın.
   – **Çift şebeke için**: UPS bypass kablolarını bağlayın (yalnızca L1 ve N).
4. UPS çıkış kablolarını bağlayın.

5. Yük kablolarını bağlayın

GVSBPSU20K60H ve GVSBPSU80K120H

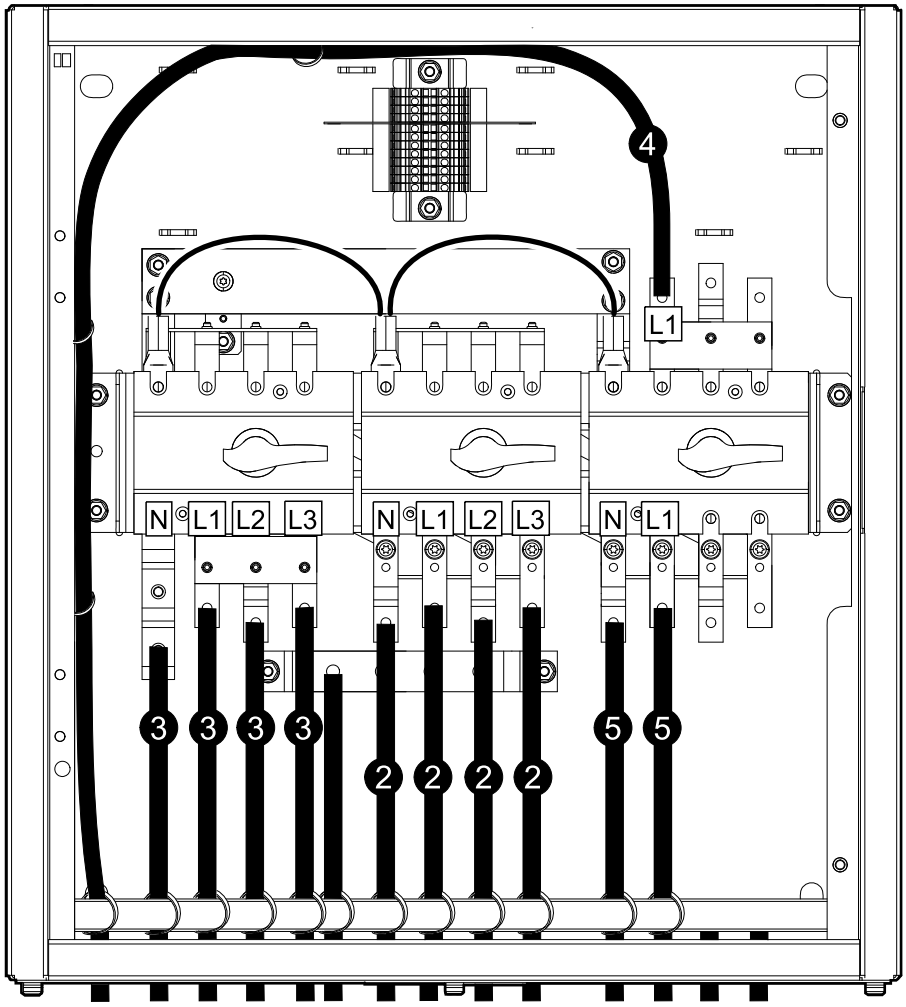

6. Kabloları kablo bağlarıyla (ürünle birlikte gönderilir) bakım bypass panelinin sol tarafındaki, üstündeki ve altındaki kablo yuvalarına tutturun.

Galaxy VS UPS için Sinyal Kablolarını Bağlayın - Tekli Sistem

NOT: Sinyal kablolarını güç kablolarından ayrı olarak çekin ve Class 2/SELV kablolarını non-Class 2/non-SELV kablolarından ayrı çekin.

GVSBPSU10K20H

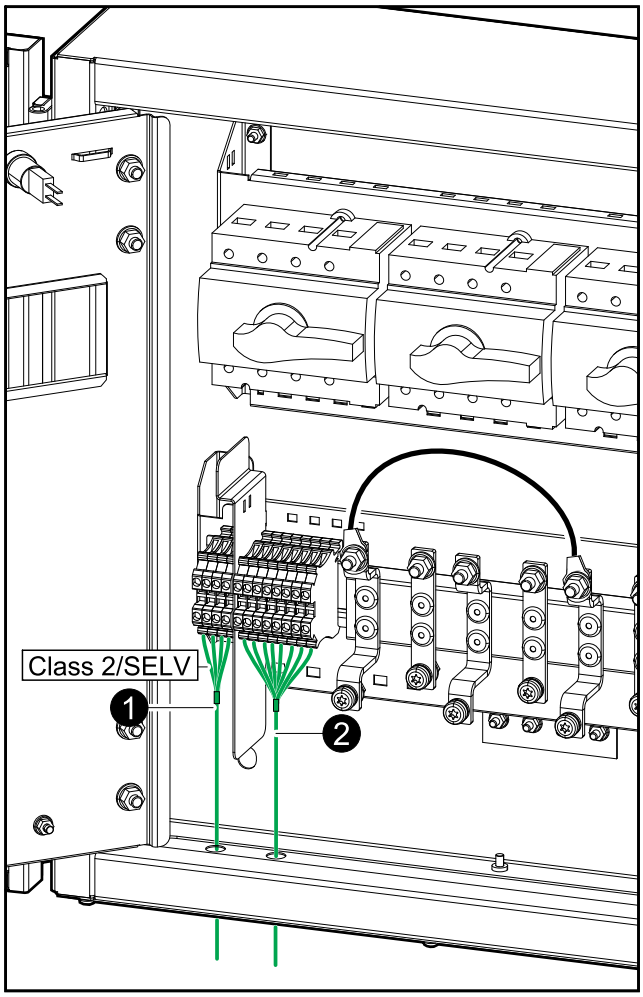

GVSBPSU20K60H ve GVSBPSU80K120H

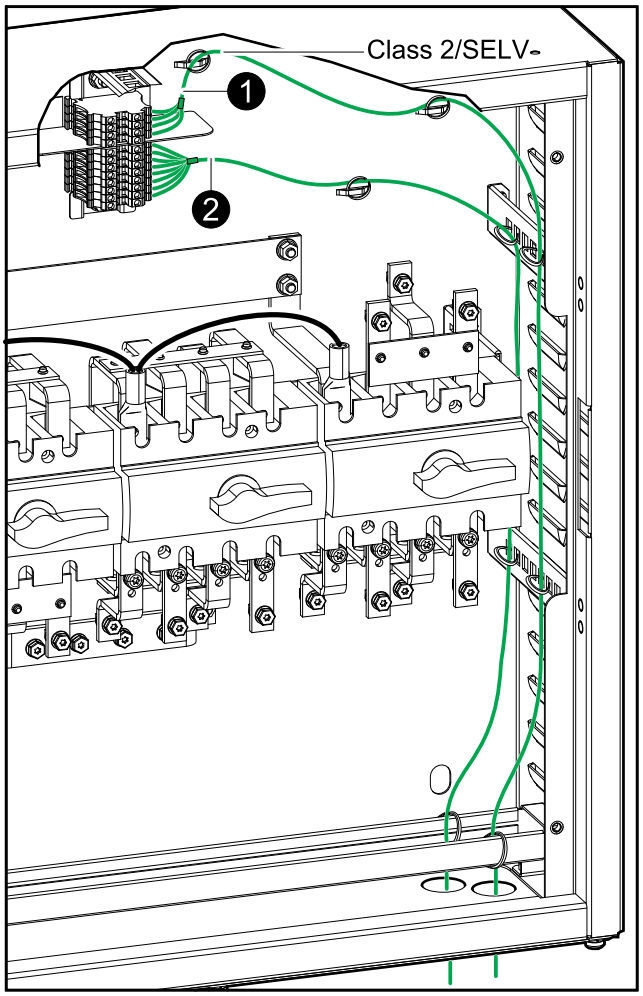

1. Kesici gösterge lambaları için Class 2/SELV sinyal kablolarını bakım bypass panelindeki kontrol terminali bloğundan konfigürasyonunuza göre UPS'lere bağlayın.

   NOT: Kesici gösterge lamba devresi Class 2/SELV olarak kabul edilir. Class 2/SELV devreler, ana devreden izole edilmelidir. Devrenin Class 2/SELV olduğu onaylanana kadar kesici gösterge lamba terminallerine herhangi bir devre bağlamayın.

Tekli Sistem – Tekli Şebeke

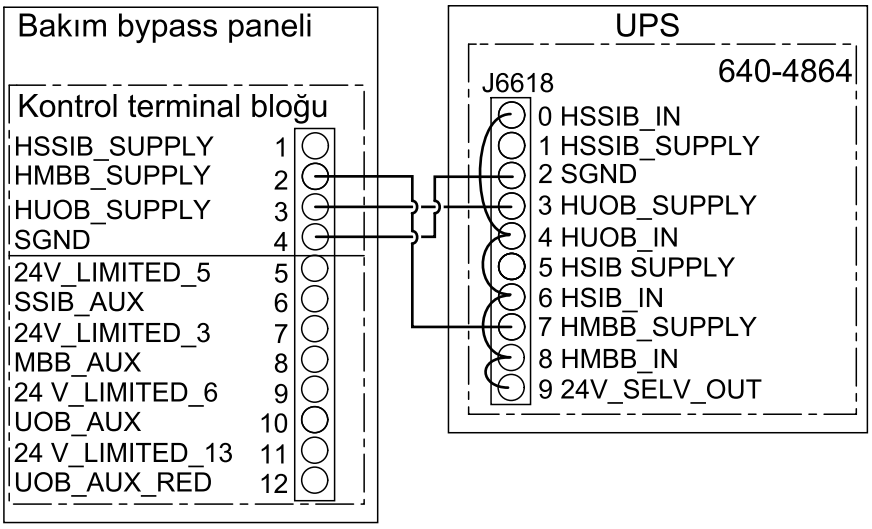

Tekli Sistem – Çift şebeke

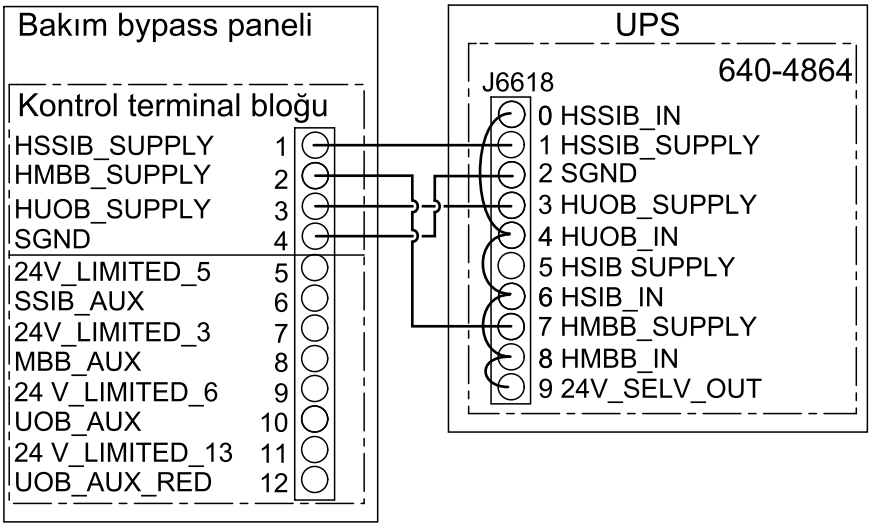

2. non-Class 2/non-SELV sinyal kablolarını bakım bypass panelindeki kontrol terminali bloğundan konfigürasyonunuza göre UPS'e bağlayın.

Tekli Sistem – Tekli Şebeke

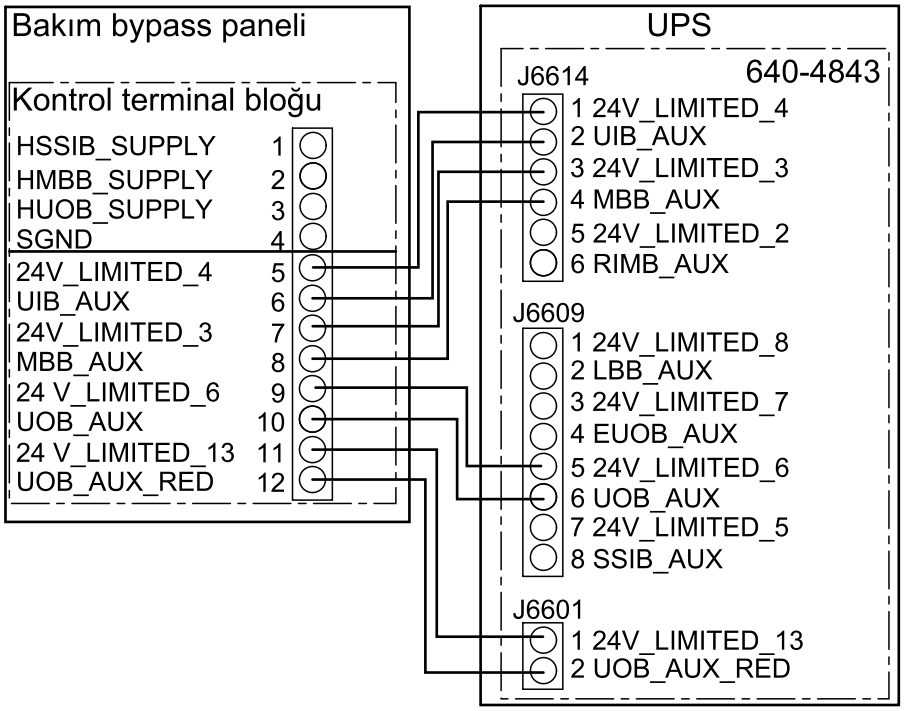

Tekli Sistem – Çift Şebeke

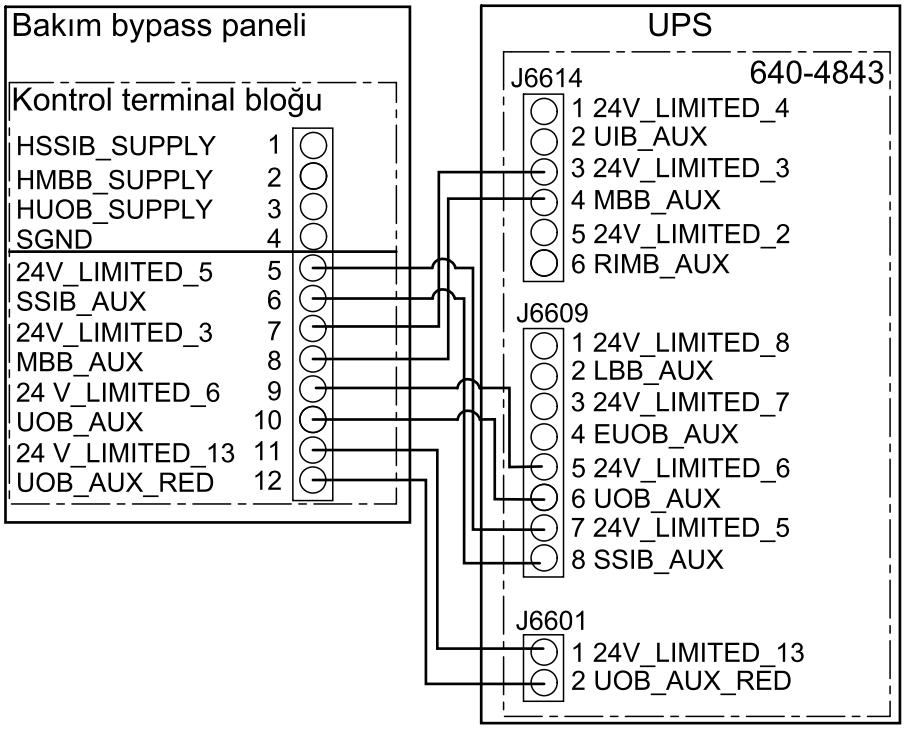

3. Sinyal kablolarındaki gevşekliği giderin ve sinyal kablolarını kablo yuvalarına sabitleyin.

Galaxy VS UPS'de Basitleştirilmiş 1+1 Paralel Sistem Tercihi için Sinyal Kablolarını Bağlayın

NOT: Kesici gösterge lambaları UPS 1 tarafından sağlanır ve sadece UPS 1 çalışırken çalışır.

NOT: AUX anahtarları UPS ile gelen isteğe bağlı GVSOPT006 paralel kurulum kitindedir.

NOT: Sinyal kablolarını güç kablolarından ayrı olarak çekin ve Class 2/SELV kablolarını non-Class 2/non-SELV kablolarından ayrı çekin.

1. Cihaz giriş kesicisi UIB/statik anahtar giriş kesicisi SSIB'ye ve bakım bypass kesicisi MBB'ye bir AUX anahtarı takın.
   a. UIB/SSIB ve MBB kesicisinde AUX anahtarı kapağını çıkarın.
   b. AUX anahtarını UIB/SSIB ve MBB kesicisindeki GVSOPT006 kitinden takın.
   c. non-Class 2/non-SELV sinyal kablolarını UIB/SSIB ve MBB kesicisindeki AUX anahtarına bağlayın.
   d. UIB/SSIB ve MBB kesicisindeki AUX anahtarı kapağını tekrar takın.
   e. **Yalnızca GVSBPSU80K120H**: Baralardan doğru ayrımı sağlamak için sinyal kablolarını plastik kelepçelere bağlayın.

GVSBPSU10K20H

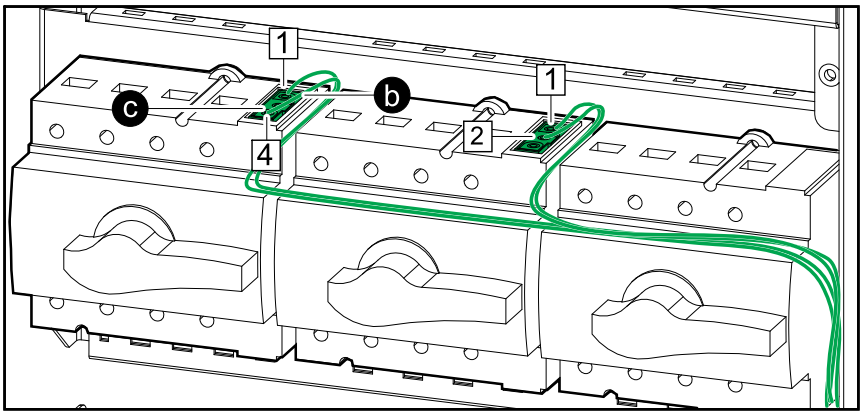

GVSBPSU20K60H

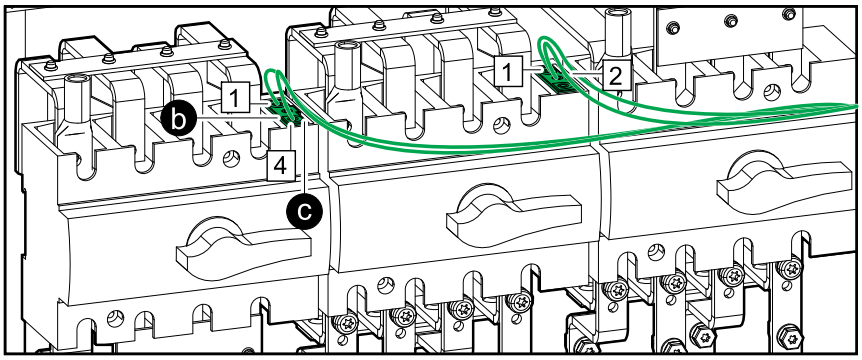

GVSBPSU80K120H

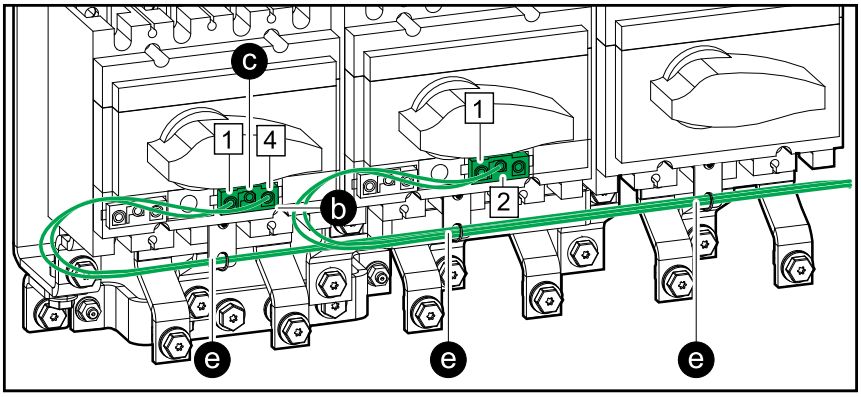

2. Kesici gösterge lambaları için Class 2/SELV sinyal kablolarını bakım bypass panelindeki kontrol terminali bloğundan konfigürasyonunuza göre UPS'lere bağlayın.

   NOT: Kesici gösterge lamba devresi Class 2/SELV olarak kabul edilir. Class 2/SELV devreler, ana devreden izole edilmelidir. Devrenin Class 2/SELV olduğu onaylanana kadar kesici gösterge lamba terminallerine herhangi bir devre bağlamayın.

Basitleştirilmiş 1 + 1 Paralel Sistem – Tekli Şebeke

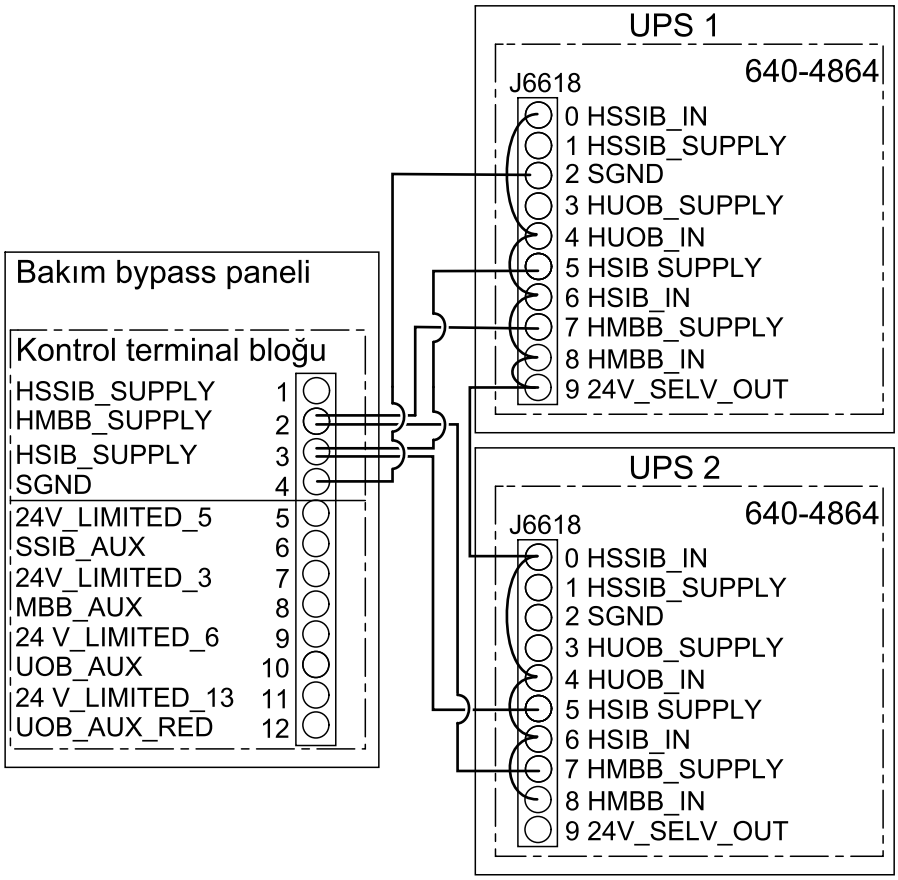

Basitleştirilmiş 1 + 1 Paralel Sistem - Çift şebeke

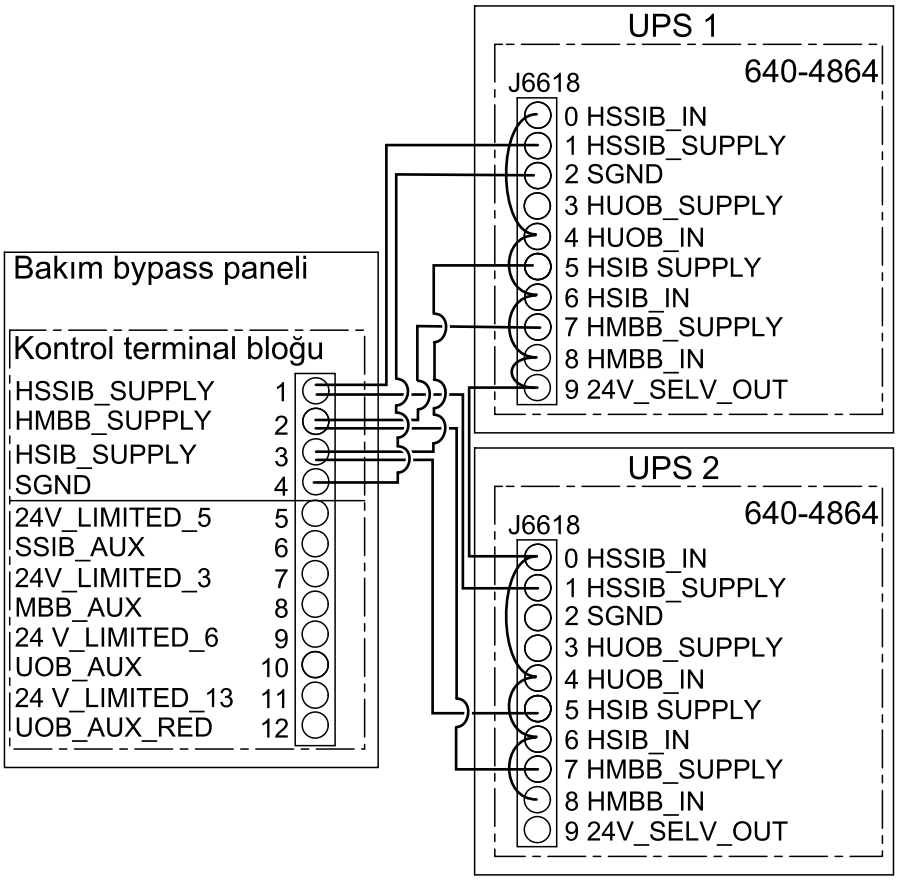

3. **UPS 2 Üzerinde**: Önceden takılı atlatmayı 640-4864 numaralı panodaki J6618 terminal konektöründe 8 ve 9 pinleri arasında kesin.

DUYURU

BEKLENMEDİK EKİPMAN DAVRANIŞI RİSKİ

Önceden takılı atlatmayı UPS 2 üzerinde bulunan 640-4864 numaralı panodaki J6618 terminalinde 8 ve 9 pinleri arasında kesin. 24 V_SELV_OUT her iki UPS'ten sağlanamaz.

Bu talimatlara uyulmaması ekipman hasarına neden olabilir.

4. non-Class 2/non-SELV sinyal kablolarını bakım bypass panelindeki kontrol terminali bloğundan konfigürasyonunuza göre UPS'lere bağlayın.

Basitleştirilmiş 1 + 1 Paralel Sistem – Tekli Şebeke

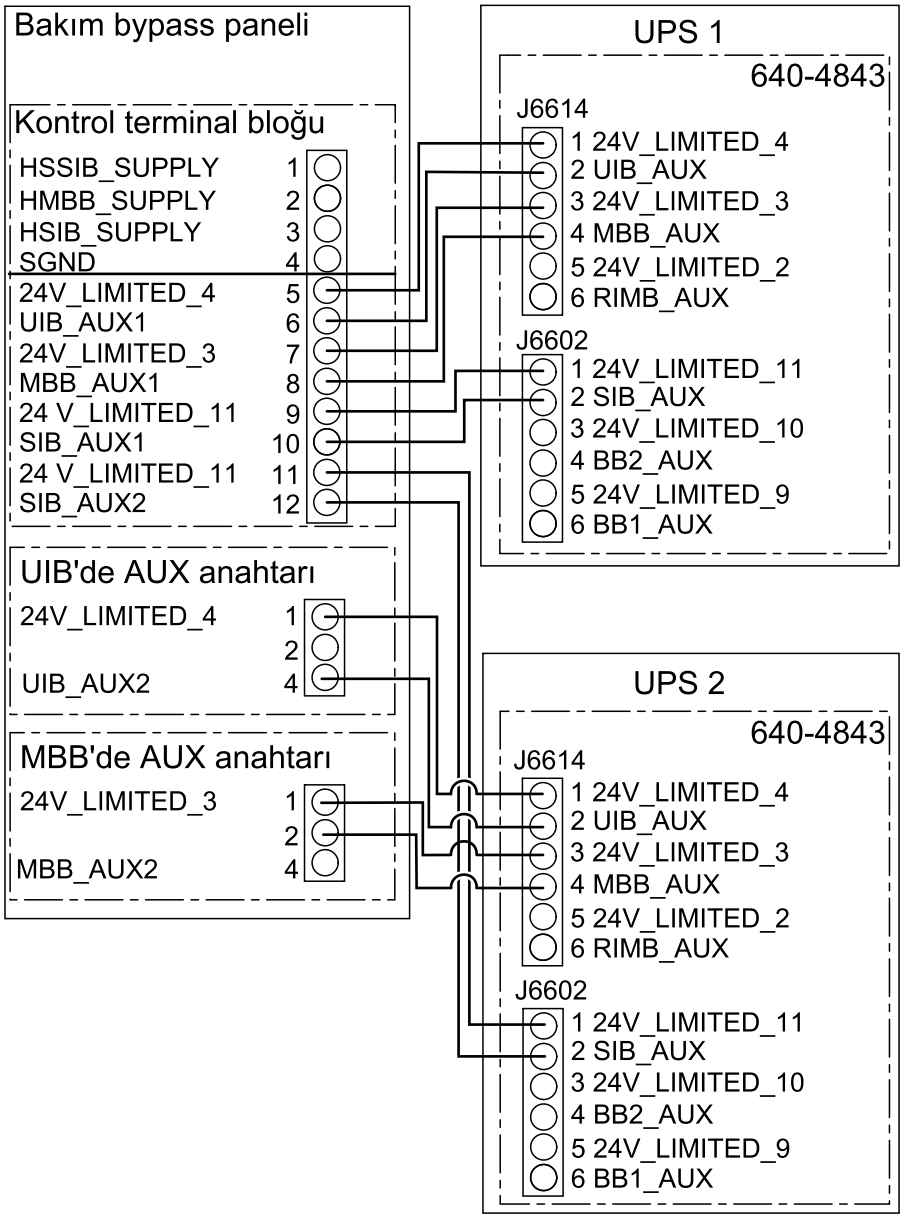

Basitleştirilmiş 1 + 1 Paralel Sistem - Çift Şebeke

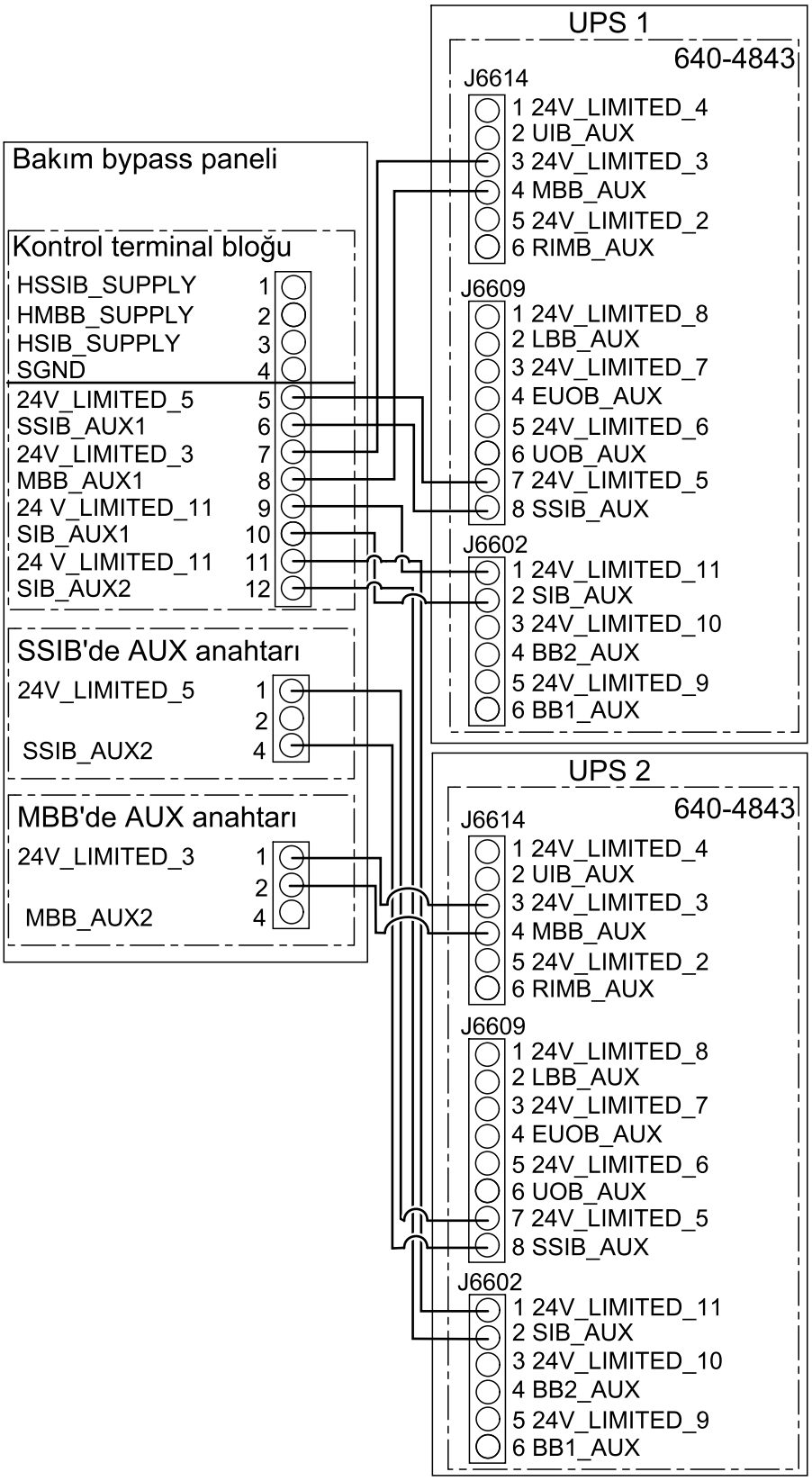

GVSBPSU10K20H

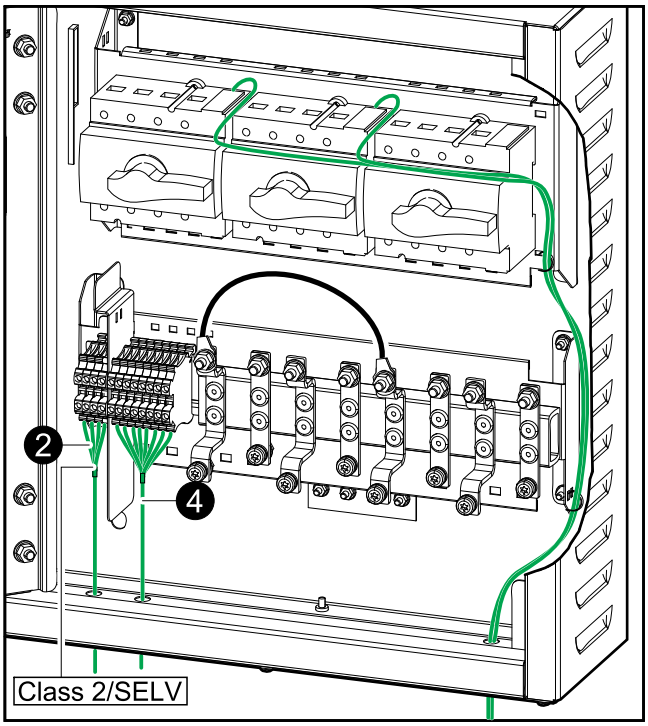

GVSBPSU20K60H

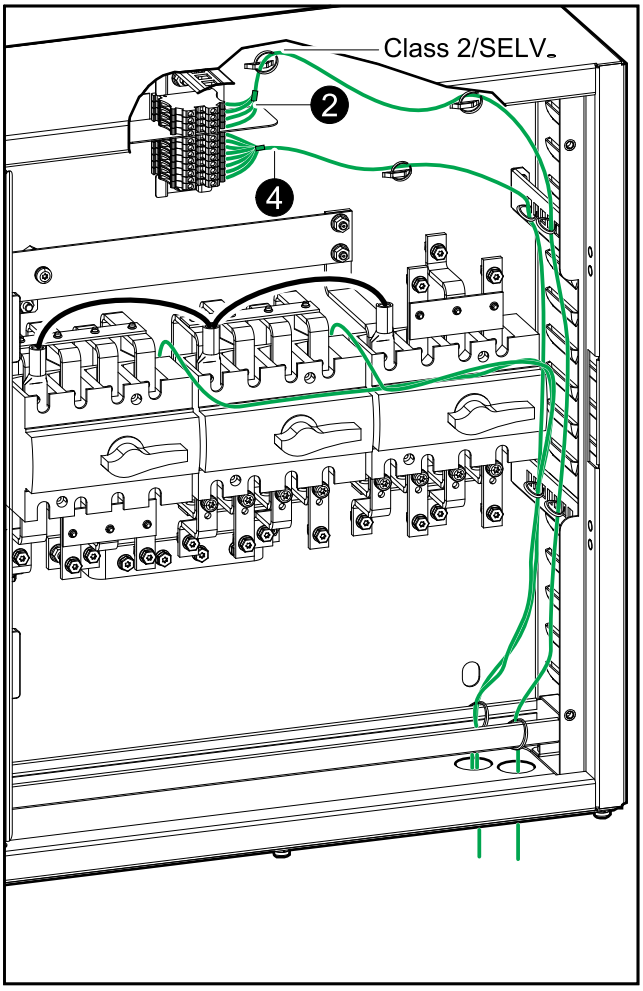

GVSBPSU80K120H

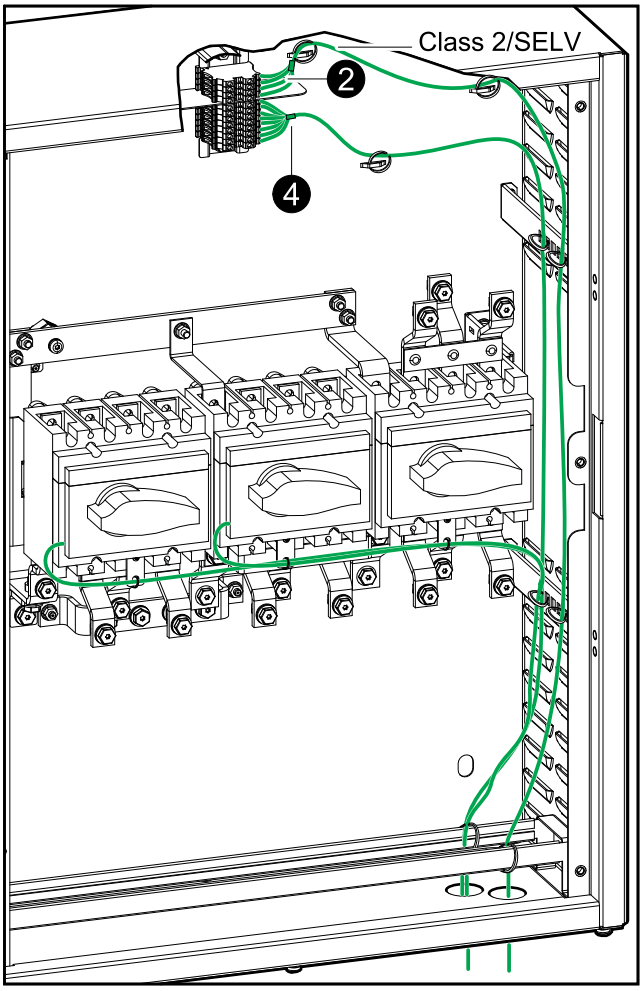

5. Sinyal kablolarındaki gevşekliği giderin ve sinyal kablolarını kablo yuvalarına sabitleyin.

Easy UPS 3S ve Easy UPS 3M için Sinyal Kablolarını Bağlayın - Tekli Sistem

1. Bakım bypass panelinden üç kesici gösterge ışığını ve kesici gösterge ışığı etiketlerini çıkarın. Devre kesici gösterge ışıkları Easy UPS 3S ve Easy UPS 3M ile desteklenmez.

GVSBPSU20K60H ve GVSBPSU80K120H

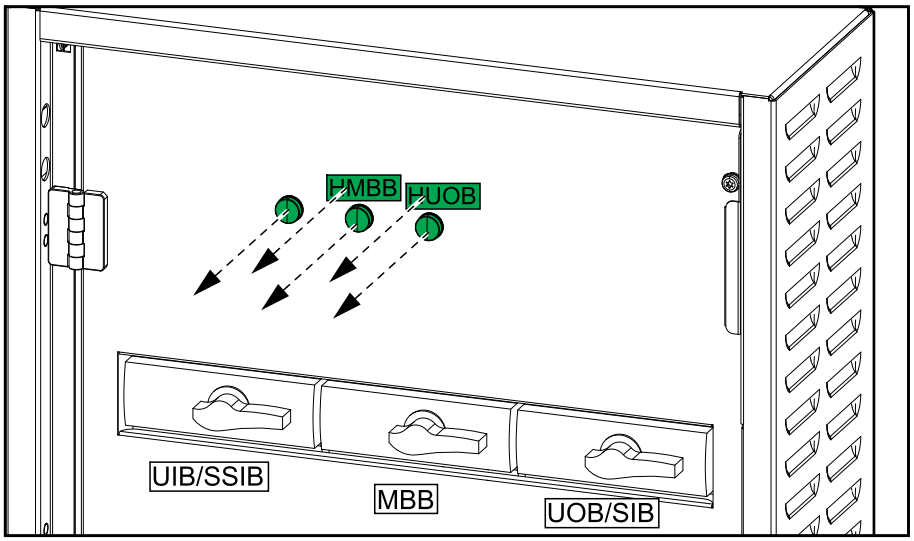

2. İç kapıdaki deliklere üç adet yuvarlak kör tapa (birlikte verilmez) takın.
3. Kontrol terminal bloğunda, kesici gösterge ışıklarının (pim 1-4) dahili bağlantılarını çıkarın.
4. Kontrol terminal bloğunda, MBB AUX anahtar (pim 7-8) dahili bağlantısını Normalde Kapalı'dan (NC) Normalde Açık (NO) olarak değiştirin.

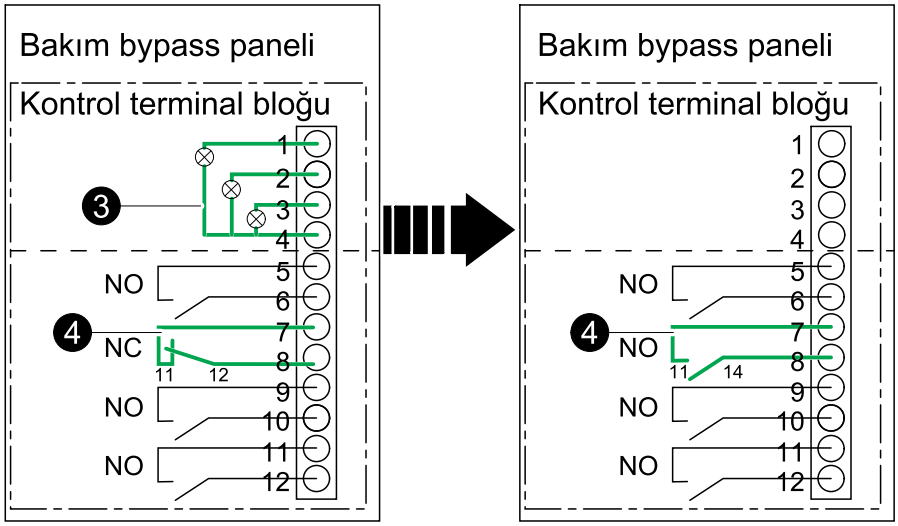

5. Class 2/SELV sinyal kablolarını bakım bypass panelindeki kontrol terminali bloğundan konfigürasyonunuza göre UPS'e bağlayın.

   NOT: Sinyal kablolarını güç kablolarından ayrı olarak çekin ve Class 2/SELV kablolarını non-Class 2/non-SELV kablolarından ayrı çekin.

GVSBPSU20K60H ve GVSBPSU80K120H

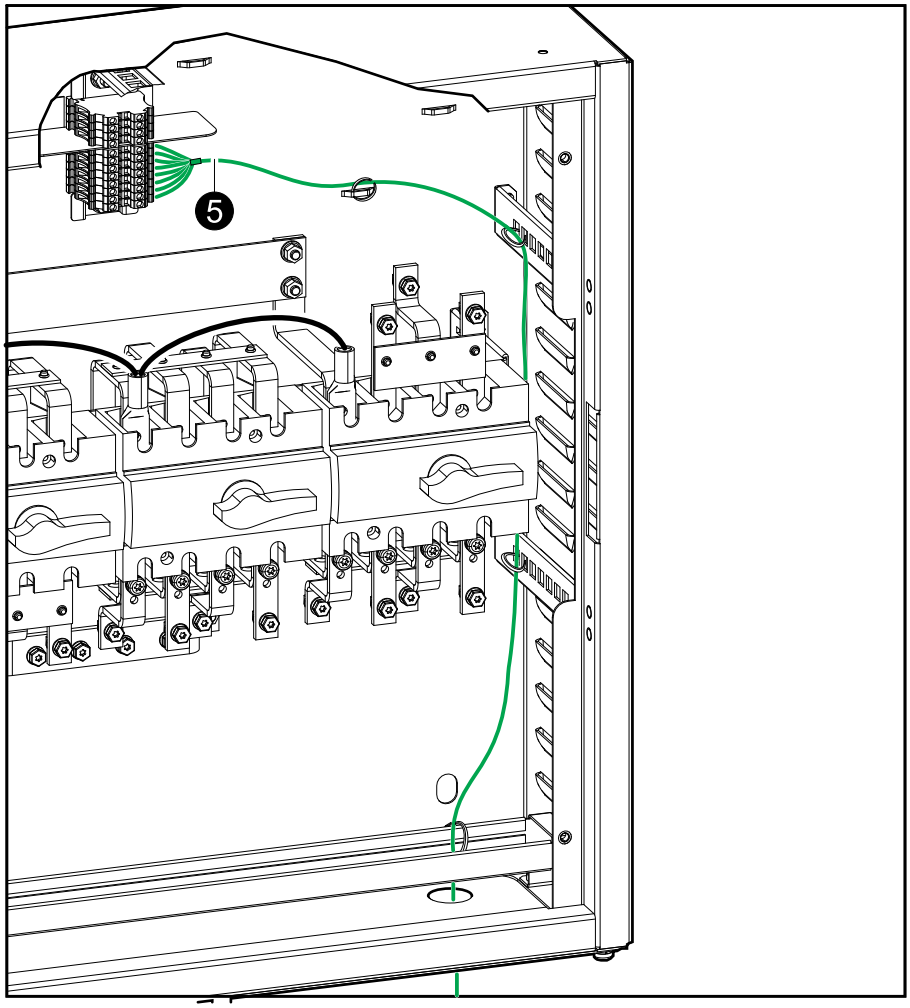

NOT: MBB için Easy UPS 3S'de özel bir giriş kontağı yoktur. Varsayılan olarak J5 yapılandırılabilir giriş kontağını kullanın, şu şekilde yapılandırın: **Ana CB Normalde açık**.

Easy UPS 3S

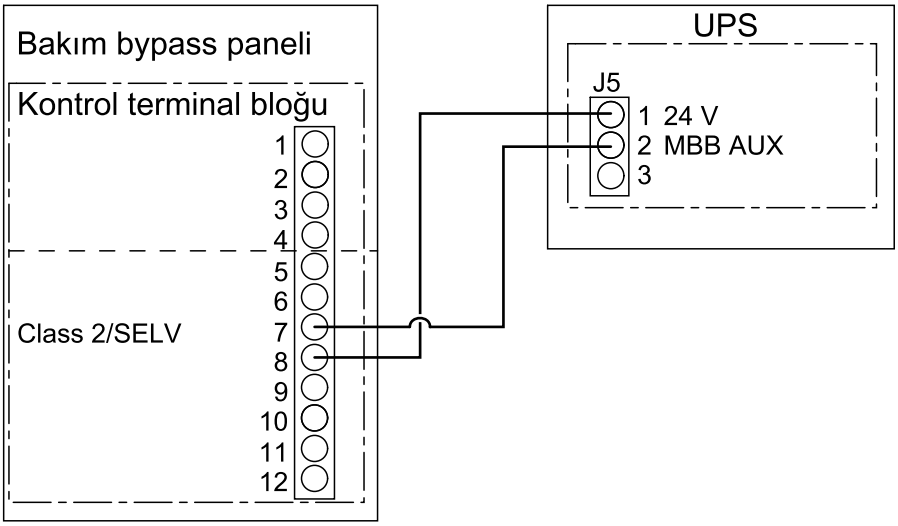

Easy UPS 3M

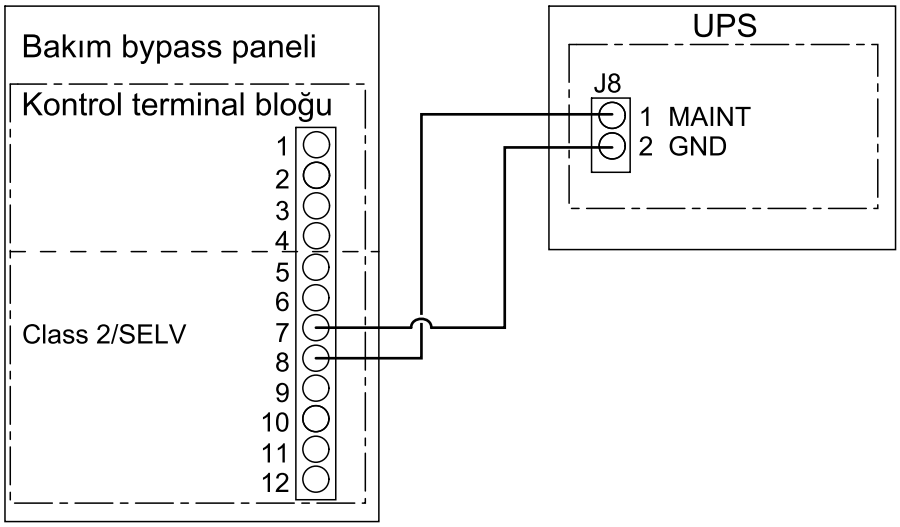

6. Sinyal kablolarındaki gevşekliği giderin ve sinyal kablolarını kablo yuvalarına sabitleyin.

Çevrilmiş Güvenlik Etiketlerini Ürününüze Ekleme

Ürününüzün güvenlik etiketleri İngilizce ve Fransızcadır. Çevrilmiş yedek güvenlik etiketleri sayfaları ürününüzle birlikte verilmektedir.

1. Çevrilmiş yedek güvenlik etiketleri sayfaları ürününüzle birlikte verilmektedir.
2. 885-XXX numarasının çevrilmiş güvenlik etiketleri ile aynı sayfada olup olmadığını kontrol edin.
3. Ürününüzde, sayfadaki çevrilmiş güvenlik etiketleriyle eşleşen güvenlik etiketlerini 885-XXX numaraları ile arayın.
4. Ürününüzde, tercih ettiğiniz dildeki yedek güvenlik etiketini mevcut Fransızca güvenlik etiketinin üstüne ekleyin.

Nihai Kurulum

1. İç kapağı kapatın ve vidalarla sabitleyin.
2. Sisteminize göre kesici gösterge lambalarına, kesicilere ve diyagram etiketine etiketler ekleyin. Etiketler bu kılavuz ile beraber gönderilir.

Single Sistem – Giriş ve Bypass Ortak Şebekelerde Etiketler

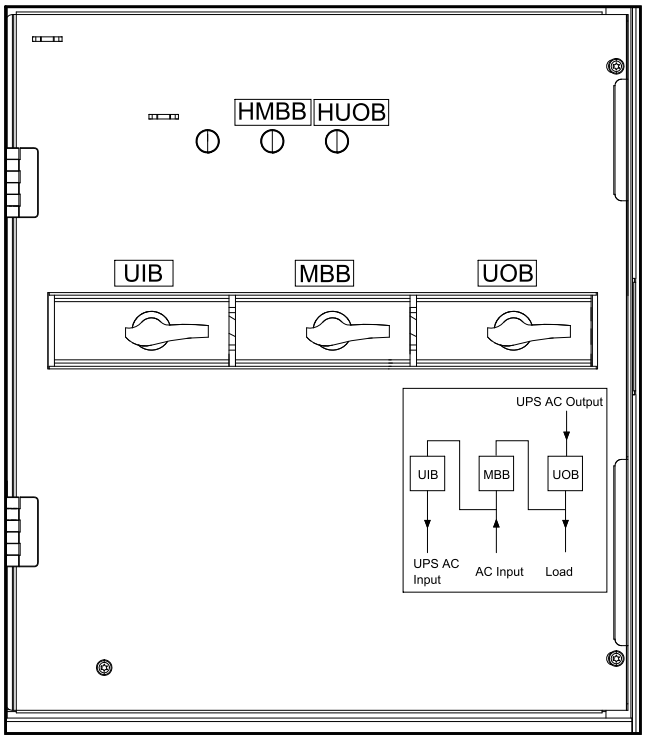

Single Sistem – Giriş ve Bypass Ayrı Girişli Şebekelerde Etiketler

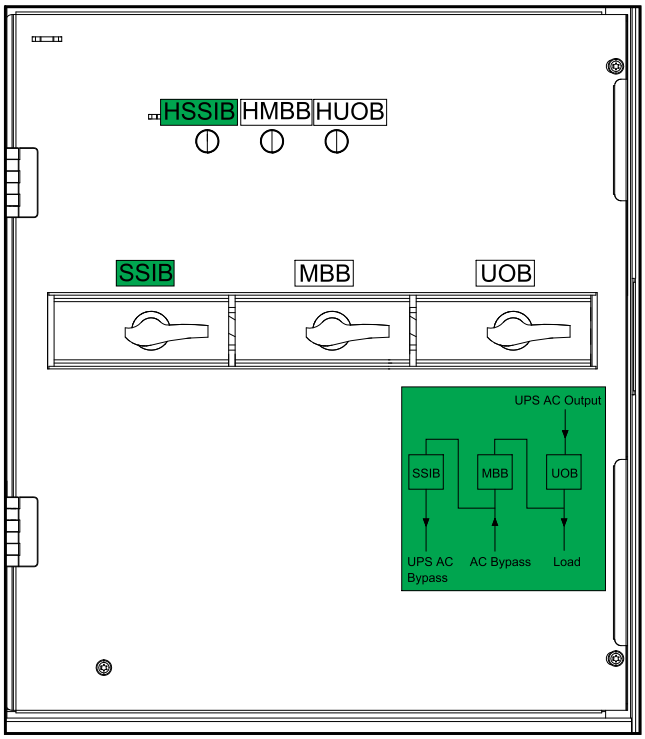

Basitleştirilmiş 1 + 1 Paralel Sistem içinde Etiketler – Giriş ve Bypass Ortak Şebeke

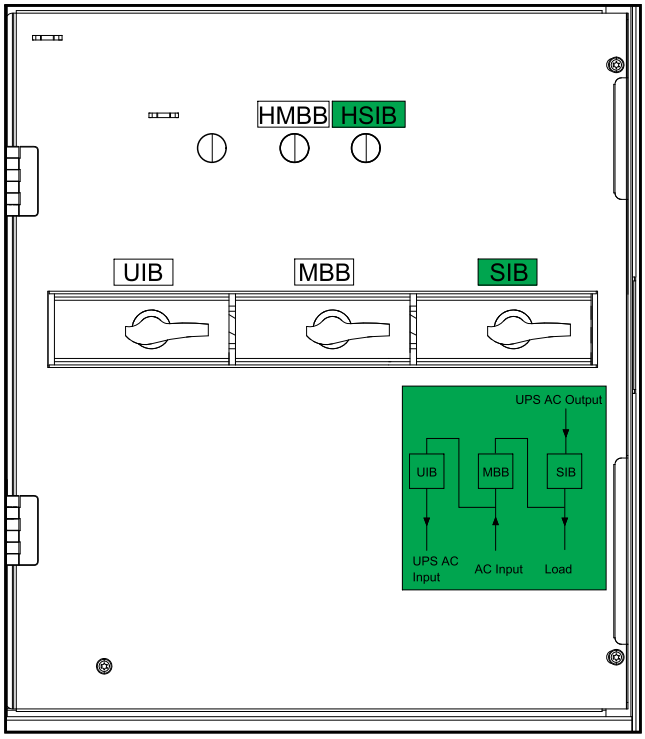

Basitleştirilmiş 1 + 1 Paralel Sistem içinde Etiketler – Giriş ve Bypass Ayrı Girişli Şebeke

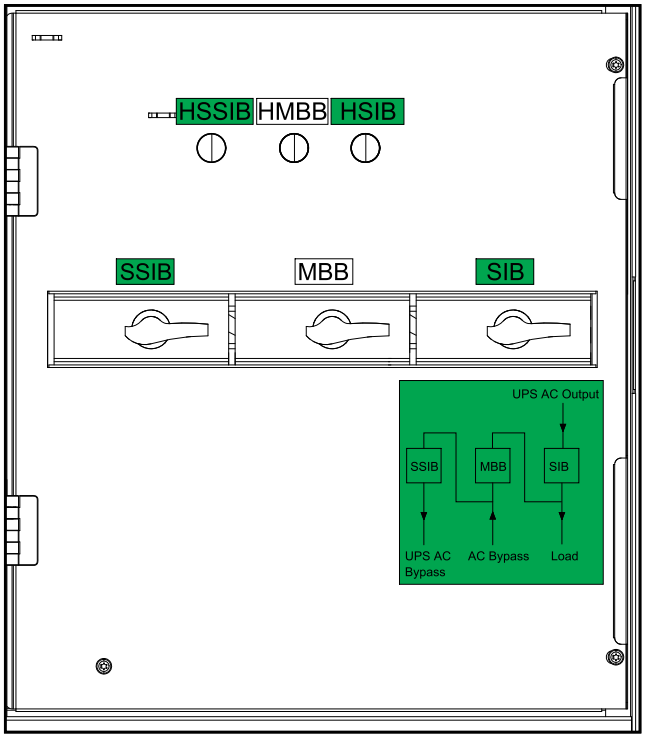

Bakım Bypass Panelini Devreden Çıkarın veya Yeni Bir Yere Taşıyın

1. UPS'i tamamen kapatın; UPS kullanım kılavuzundaki talimatları izleyin.
2. Ana şalterdeki tüm kesicileri KAPALI (açık) konumda kilitleyin/etiketleyin.
3. Ana şalter/akü çözümündeki tüm akü kesicilerini KAPALI (açık) konumda kilitleyin/etiketleyin.
4. Tüm giriş kesicilerinin KAPALI (açık) konumda olup olmadığını doğrulayın.

TEHLİKE

ELEKTRİK ÇARPMASI, PATLAMA VEYA ARK PARLAMASI TEHLİKESİ

Tüm giriş kesicilerinin KAPALI (açık) konumda olup olmadığını doğrulayın.

Bu talimatlara uyulmaması ölüm veya ciddi yaralanmaya neden olur.

5. Bakım bypass panelinin ön kapağını açın.
6. Bakım bypass panelindeki UIB/SSIB, MBB ve UOB'yi KAPALI (açık) konumda kilitleyin/etiketleyin.
7. Vidaları sökün ve bakım bypass panelindeki iç kapağı açın.

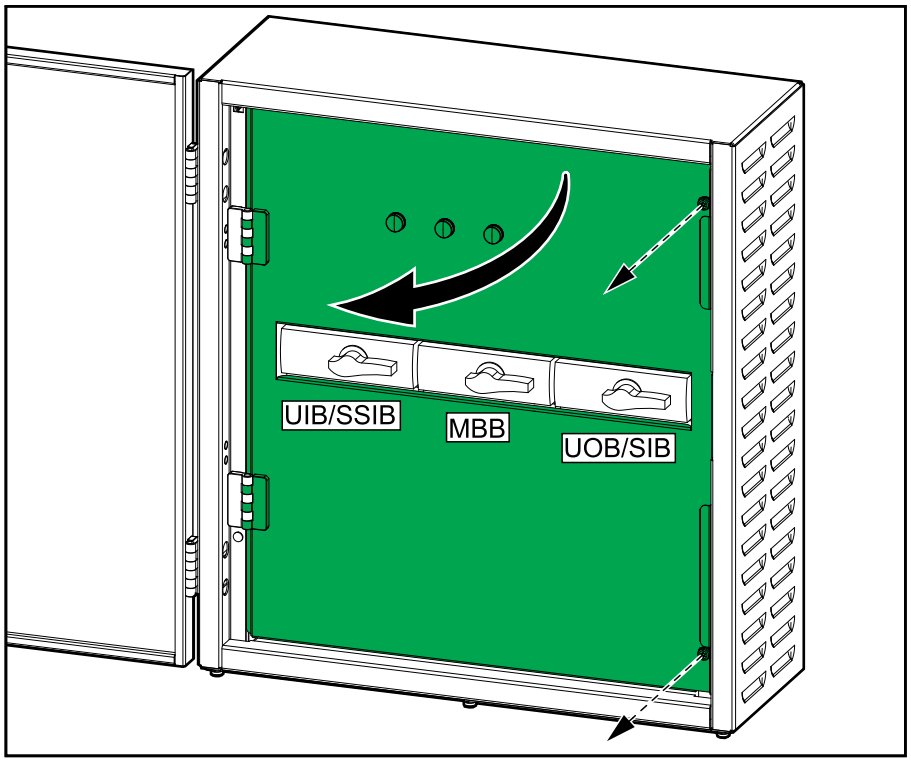

8. Devam etmeden önce her bir giriş/bypass barası, UPS giriş/UPS bypass barası, UPS çıkış barası ve yük barası üzerinde gerilim olup olmadığını ölçün ve OLMADIĞINI doğrulayın.

⚠⚠ TEHLİKE

ELEKTRİK ÇARPMASI, PATLAMA VEYA ARK PARLAMASI TEHLİKESİ

Devam etmeden önce her bir giriş/bypass barası, UPS giriş/UPS bypass barası, UPS çıkış barası ve yük barası üzerinde gerilim olup olmadığını ölçün ve OLMADIĞINI doğrulayın.

Bu talimatlara uyulmaması ölüm veya ciddi yaralanmaya neden olur.

GVSBPSU10K20H

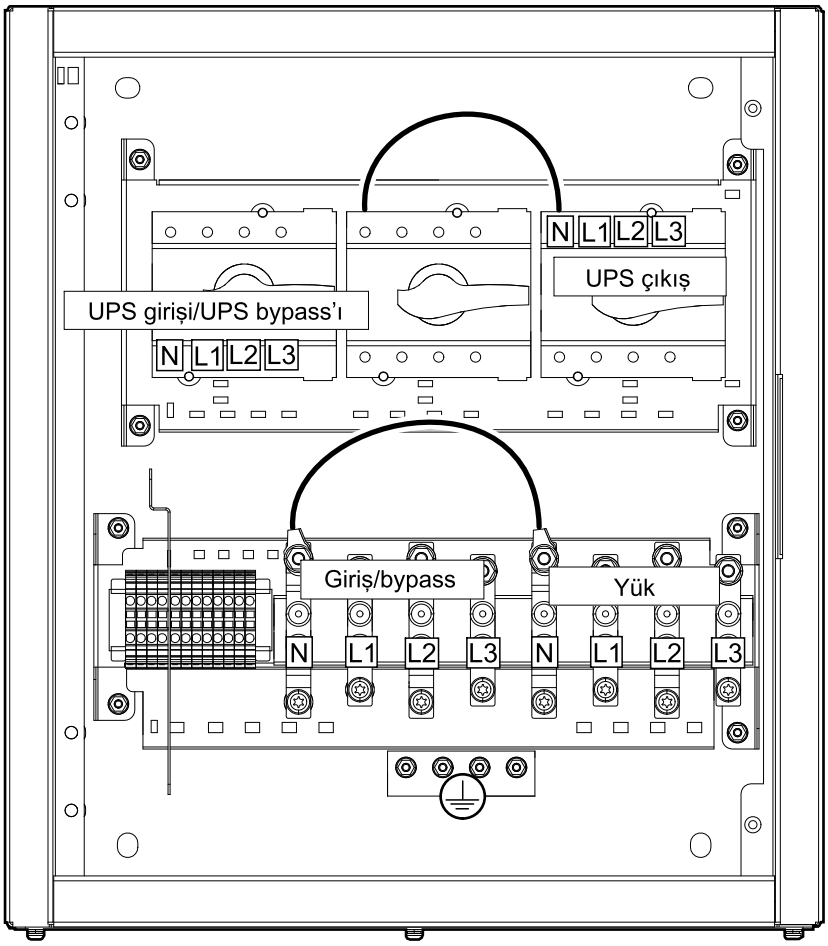

GVSBPSU20K60H ve GVSBPSU80K120H

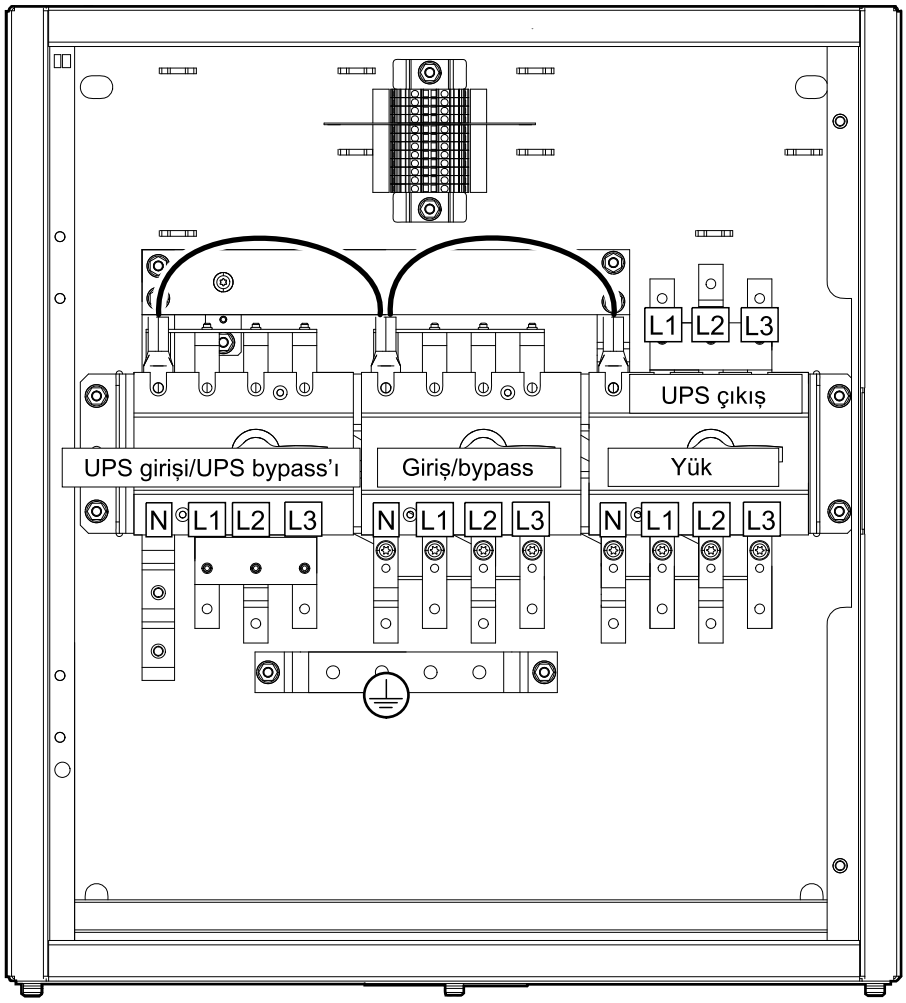

9. Tüm güç kablolarını bakım bypass'ı panosundan ayırın ve çıkarın. Ayrıntılar için bkz. Güç Kablolarını 3:3 UPS Sistemi için Bağlayın, sayfa 23 veya Güç Kablolarını 3:1 UPS Sistemi için Bağlayın, sayfa 26.
10. Tüm sinyal kablolarını bakım bypass'ı panosundan ayırın ve çıkarın. Ayrıntılar için bkz. Galaxy VS UPS için Sinyal Kablolarını Bağlayın - Tekli Sistem, sayfa 28, Galaxy VS UPS'de Basitleştirilmiş 1+1 Paralel Sistem Tercihi için Sinyal Kablolarını Bağlayın, sayfa 31 veya Easy UPS 3S ve Easy UPS 3M için Sinyal Kablolarını Bağlayın - Tekli Sistem, sayfa 38.
11. Dört adet vidayı duvardan sökün ve bakım bypass panelini duvardan çıkarın.

⚠ DİKKAT

AĞIR YÜK

Bakım bypass paneli ağırdır (50 kg). Bakım bypass panelini güvenli bir şekilde kaldırmak için uygun aletler kullanın.

Bu talimatlara uyulmaması yaralanma veya ekipman hasarına neden olabilir.

12. İç kapağı kapatın ve vidalarla sabitleyin.
13. Bakım bypass panelinin ön kapağını kapatın ve kilitleyin.

14. **Nakliye için**:

⚠ UYARI

DÜŞME TEHLİKESİ

Bakım bypass panelinin nakliyesi için aşağıdakilerden emin olun:

- nakliyeyi gerçekleştiren personelin gerekli becerilere sahip olup yeterli eğitimi almış olduğundan;
- ürünü güvenli bir şekilde kaldırmak ve taşımak için uygun araçları kullandığınızdan;
- uygun koruma (sarma veya ambalajlama gibi) kullanarak ürünü hasara karşı koruduğunuzdan.

Bu talimatlara uyulmaması ölüm, ciddi yaralanma veya ekipman hasarına neden olabilir.

Nakliye gereksinimleri:

- Bakım bypass panelini minimum palet boyutlarına sahip uygun bir paletin ortasına yatay bir konumda monte edin: 840 mm x 1220 mm. Palet, bakım bypass'ı panosu (50 kg) ağırlığına uygun olmalıdır.
- Bakım bypass panelini yükleme, taşıma ve boşaltma sırasında titreşimlere ve darbelere dayanabilecek uygun sabitleme araçlarıyla palete monte edin.
- Orijinal nakliye paleti, orijinal nakliye braketleri ile birlikte hasarsız durumda ise yeniden kullanılabilir.

⚠ UYARI

BEKLENMEDİK EKİPMAN DAVRANIŞI

Bakım bypass panelini forklift/paletli kamyon ile doğrudan kaldırmayın, aksi takdirde bakım bypass paneli bükülebilir veya hasar görebilir.

Bu talimatlara uyulmaması ölüm, ciddi yaralanma veya ekipman hasarına neden olabilir.

15. Aşağıdakilerden birini gerçekleştirin:
    - Bakım bypass panelini devre dışı bırakın VEYA
    - Bakım bypass panelini yüklemek için yeni bir konuma hareket ettirin.
16. **Sadece bakım bypass panelini yeni bir yere monte etmek için**: Bakım bypass panelini yeni konuma monte etmek için kurulum kılavuzunu izleyin. Kuruluma genel bakış için bkz. Galaxy VS UPS için Kurulum Prosedürü, sayfa 16 veya Easy UPS 3S ve Easy UPS 3M için Kurulum Prosedürü, sayfa 18. Yeniden kurulum ve çalıştırma yalnızca kalifiye personel tarafından gerçekleştirilmelidir.

Schneider Electric
35 rue Joseph Monier
92500 Rueil Malmaison
Fransa

+ 33 (0) 1 41 29 70 00

990-5912D-034

Standartlar, teknik özellikler ve tasarım zaman zaman değiştiği için, bu yayında verilen bilgilerin lütfen teyidini alın.

© 2018 – 2023 Schneider Electric. Her Hakkı Saklıdır.

990-5912D-034