Klassisk batteriskab for IEC

Til Galaxy VS/VL og Easy UPS 3-Phase Modular

Installation

GVSCBC7C, GVSCBC7D, GVSCBC7E, GVSCBC10A2, GVSCBC10B2

De seneste opdateringer er tilgængelige på Schneider Electrics hjemmeside
1/2024

www.se.com

Juridiske oplysninger

Oplysningerne i dette dokument indeholder generelle beskrivelser, tekniske egenskaber og/eller anbefalinger vedrørende produkter/løsninger.

Dette dokument er ikke beregnet som erstatning for en detaljeret undersøgelse eller en drifts- og stedspecifik udvikling eller skematisk plan. Det skal ikke anvendes til at afgøre, om produkterne/løsningerne er egnede eller pålidelige til specifikke brugerapplikationer. Det påhviler enhver sådan bruger at foretage eller lade en professionel ekspert efter eget valg (integrator, specificator eller lignende) foretage en passende og omfattende risikoanalyse, evaluering og afprøvning af produkterne/løsningerne i forbindelse med den relevante specifikke anvendelse eller brug heraf.

Schneider Electrics brand og alle varemærker tilhørende Schneider Electric SE og dets datterselskaber, der henvises til i denne vejledning, tilhører Schneider Electric SE eller dets datterselskaber. Alle andre brands kan være varemærker tilhørende deres respektive ejer.

Dette dokument og indholdet af den er beskyttet i henhold til gældende love om ophavsret og stilles kun til rådighed til oplysning. Ingen del af dette dokument må gengives eller transmitteres i nogen form eller på nogen måde (elektronisk, mekanisk, ved fotokopiering, optagelse eller på anden måde) til noget formål uden forudgående skriftlig tilladelse fra Schneider Electric.

Schneider Electric tildeler ingen rettigheder eller licens til kommerciel brug af dokumentet eller dets indhold, bortset fra en ikke-eksklusiv og personlig licens til at referere til den på en "som den er og forefindes"-basis.

Schneider Electric forbeholder sig ret til at foretage ændringer eller opdateringer med hensyn til eller i indholdet af dette dokument eller dets format til enhver tid uden varsel.

I det omfang, gældende lov tillader dette, påtager Schneider Electric og dets datterselskaber sig ikke ansvar for eventuelle fejl eller udeladelser i informationsindholdet i dette materiale eller for konsekvenser, der måtte opstå som følge eller resultat af brugen af oplysningerne heri.

Indholdsfortegnelse

Vigtige sikkerhedsanvisninger – GEM DISSE ANVISNINGER 5
Sikkerhedsforanstaltninger 6
Elsikkerhed 8
Batterisikkerhed 9
Specifikationer 11
Specifikationer for det klassiske batteriskab 11
Udløserindstillinger 12
Anbefalede kabelstørrelser 14
Specifikationer for drejningsmoment 16
Afstand 16
Forsendelsesvægt og -mål for klassisk batteriskab 17
Vægt og mål for det klassiske batteriskab 17
Miljø 17
Overholdelse af regler og standarder 17
Installationsprocedure 18
Klargør til kabler 19
Slut signalkablerne til Galaxy VS UPS 20
Slut signalkablerne til Galaxy VL UPS'en 23
Slut signalkablerne til Easy UPS 3-Phase Modular 27
Tilslut strømkablerne 30
Tilføj oversatte sikkerhedslabels på produktet 32
Endelig installation 33
Tag det klassiske batteriskab ud af drift eller flyt det til et nyt sted 35

Vigtige sikkerhedsanvisninger – GEM DISSE ANVISNINGER

Læs disse instrukser grundigt, og kig på udstyret, så du bliver fortrolig med det, før du forsøger at installere, betjene, efterse eller vedligeholde det. De følgende sikkerhedsmeddelelser kan optræde i denne manual eller på udstyret for at advare om mulige farer. De kan også henlede opmærksomheden på oplysninger, der tydeliggør eller forenkler en procedure.

Hvis dette symbol føjes til en sikkerhedsmeddelelse med overskriften "Fare" eller "Advarsel", betyder det, at der er risiko for farlig elektricitet, som kan medføre personskade, såfremt instruktionerne ikke følges.

Dette er symbolet for sikkerhedsadvarsler. Det bruges til at advare dig om mulige farer for personskade. Adlyd alle sikkerhedsmeddelelser med dette symbol for at undgå risiko for kvæstelse eller død.

⚠ FARE

FARE angiver faretruende situationer, som **vil medføre** dødsfald eller alvorlige personskader, hvis de ikke undgås.

Personer vil komme i livsfare eller alvorligt til skade, hvis disse instrukser ikke overholdes.

⚠ ADVARSEL

ADVARSEL angiver faretruende situationer, som **kan medføre** dødsfald eller alvorlige personskader, hvis de ikke undgås.

Personer kan komme i livsfare eller alvorligt til skade, eller udstyr kan blive beskadiget, hvis disse instrukser ikke overholdes.

⚠ FORSIGTIG

FORSIGTIG angiver faretruende situationer, som **kan medføre** mindre eller moderate personskader, hvis de ikke undgås.

Personer kan komme til skade, eller udstyr kan blive beskadiget, hvis disse instrukser ikke overholdes.

BEMÆRK

BEMÆRK bruges om aktiviteter, som ikke relaterer til personskader. Symbolet for sikkerhedsadvarsler bliver ikke brugt til denne type sikkerhedsmeddelelse.

Udstyr kan blive beskadiget, hvis disse instrukser ikke overholdes.

Bemærk

Elektrisk udstyr bør kun installeres, bruges, efterses og vedligeholdes af kvalificeret personale. Schneider Electric fralægger sig ethvert ansvar for konsekvenser, som skyldes brugen af dette materiale.

En kvalificeret person er én, som har færdigheder og viden, som knytter sig til konstruktionen, installationen og betjeningen af elektrisk udstyr. Personen er

desuden sikkerhedsuddannet til at genkende og undgå de farer, som det indebærer.

Jvf. IEC 62040-1: "Uninterruptible power systems (UPS) -- Part 1: Safety Requirements" skal dette udstyr, herunder adgang til batterier, inspiceres, installeres og vedligeholdes af en faglært person.

Den faglærte person er en person med relevant uddannelse og erfaring, der gør ham eller hende i stand til at opfatte risici og undgå farer, som udstyret kan skabe (reference IEC 62040-1, afsnit 3.102).

Sikkerhedsforanstaltninger

⚠⚠FARE

FARE FOR ELEKTRISK STØD, EKSPLOSION ELLER LYSBUER

Læs alle instruktioner i installationsmanualen, før du installerer eller arbejder på dette produkt.

Personer vil komme i livsfare eller alvorligt til skade, hvis disse instrukser ikke overholdes.

⚠⚠FARE

FARE FOR ELEKTRISK STØD, EKSPLOSION ELLER LYSBUER

Installer ikke produktet, før alt byggearbejde er afsluttet, og installationslokalet er rengjort.

Personer vil komme i livsfare eller alvorligt til skade, hvis disse instrukser ikke overholdes.

⚠⚠FARE

FARE FOR ELEKTRISK STØD, EKSPLOSION ELLER LYSBUER

Produktet skal installeres i henhold til de specifikationer og krav, som er defineret af Schneider Electric. Det drejer sig især om de eksterne og interne beskyttelsesanordninger (indgangsafbrydere, batteriafbrydere, kabler, osv.) og miljøkrav. Schneider Electric fralægger sig ethvert ansvar, hvis disse krav ikke overholdes.

Personer vil komme i livsfare eller alvorligt til skade, hvis disse instrukser ikke overholdes.

⚠⚠FARE

FARE FOR ELEKTRISK STØD, EKSPLOSION ELLER LYSBUER

UPS-systemet skal installeres i henhold til gældende regler. Installer UPS-systemet i henhold til:

- IEC 60364 (herunder 60364-4-41 – beskyttelse mod elektrisk stød, 60364-4-42 – beskyttelse mod termisk påvirkning og 60364-4-43 – beskyttelse mod overstrøm), **eller**
- NEC NFPA 70 **eller**
- Canadian Electrical Code (C22.1, Part 1)

afhængigt af de gældende standarder i dit lokalområde.

Personer vil komme i livsfare eller alvorligt til skade, hvis disse instrukser ikke overholdes.

⚠⚠ FARE

FARE FOR ELEKTRISK STØD, EKSPLOSION ELLER LYSBUER

- Installer produktet i et temperaturkontrolleret indendørs miljø uden strømførende forurening og fugt.
- Produktet skal installeres på en ikke-brændbar, jævn og solid overflade (f. eks. beton), som kan bære systemets vægt.

Personer vil komme i livsfare eller alvorligt til skade, hvis disse instrukser ikke overholdes.

⚠⚠ FARE

FARE FOR ELEKTRISK STØD, EKSPLOSION ELLER LYSBUER

Produktet er ikke beregnet til og må derfor ikke installeres i følgende usædvanlige driftsmiljøer:

- Skadelige dampe
- Eksplosive støv- eller gasblandinger, ætsende gasser samt lednings- eller strålevarme fra andre kilder
- Fugt, slidende støv, damp eller i et meget fugtigt miljø
- Svamp, insekter, skadedyr
- Saltholdig luft eller urent kølemiddel
- Forureningsgrader over 2 i henhold til IEC 60664-1
- Usædvanlige vibrationer, stød eller vipning
- Direkte sollys, varmekilder eller stærke elektromagnetiske felter

Personer vil komme i livsfare eller alvorligt til skade, hvis disse instrukser ikke overholdes.

⚠⚠ FARE

FARE FOR ELEKTRISK STØD, EKSPLOSION ELLER LYSBUER

Undlad at bore eller udskære huller til kabler eller kabelgennemføring, når forskruningspladerne er monteret, og undlad at bore eller udskære huller tæt på UPS-systemet.

Personer vil komme i livsfare eller alvorligt til skade, hvis disse instrukser ikke overholdes.

⚠⚠ ADVARSEL

FARE FOR LYSBUER

Foretag ikke mekaniske ændringer i produktet (herunder at fjerne skabsdele og bore/udskære huller), som ikke er beskrevet i installationsmanualen.

Personer kan komme i livsfare eller alvorligt til skade, eller udstyr kan blive beskadiget, hvis disse instrukser ikke overholdes.

BEMÆRK

FARE FOR OVEROPHEDNING

Respekter pladskravene omkring produktet, og tildæk ikke ventilationsåbningerne, når produktet er i drift.

Udstyr kan blive beskadiget, hvis disse instrukser ikke overholdes.

Elsikkerhed

⚠⚠FARE

FARE FOR ELEKTRISK STØD, EKSPLOSION ELLER LYSBUER

- Det elektriske udstyr må kun installeres, bruges, efterses og vedligeholdes af kvalificeret personale.
- Anvend passende, personligt beskyttelsesudstyr (PPE), og følg praksis for sikkert elarbejde.
- Afbryd al strømforsyning til UPS-systemet, før du arbejder på eller inde i det.
- Kontrollér, om der er farlig spænding mellem nogen af terminalerne, herunder beskyttelsesjordingen, før du arbejder på UPS-systemet.
- UPS-systemet indeholder en intern energikilde. Der kan være farlig spænding til stede, også når enheden ikke er tilkoblet hovedforsyningen. Før installation eller eftersyn af UPS-systemet skal du sikre, at enhederne er SLUKKEDE, og at både hovedforsyningen og batterierne er frakoblet. Vent fem minutter, før du åbner UPS-systemet, så kondensatorerne får tid til at aflade.
- UPS-systemet skal have korrekt jordforbindelse, og jordforbindelsen skal etableres først på grund af høj afledningsstrøm.

Personer vil komme i livsfare eller alvorligt til skade, hvis disse instrukser ikke overholdes.

⚠⚠FARE

FARE FOR ELEKTRISK STØD, EKSPLOSION ELLER LYSBUER

I systemer, hvor tilbagekoblingsbeskyttelsen ikke er en del af standarddesignet, skal der installeres en automatisk isoleringsenhed (tilbagekoblingsbeskyttelse eller en anden enhed, som lever op til kravene i IEC/EN 62040–1 **eller** UL1778, 5. udgave, afhængigt af hvilken af de to standarder der gælder i dit lokalområde) for at forhindre farlig spænding eller energi ved isoleringsenhedens indgangsterminaler. Enheden skal åbne inden for 15 sekunder efter afbrydelse af indgående strømkilder og skal være klassificeret i henhold til specifikationerne.

Personer vil komme i livsfare eller alvorligt til skade, hvis disse instrukser ikke overholdes.

Hvis UPS-indgangen er forbundet gennem eksterne isoleringsenheder, som efter åbning isolerer den neutrale indgangsforbindelse, eller hvis den automatiske tilbagekoblingsisolering er ekstern i forhold til udstyret eller forbundet til et it-strømfordelingssystem, skal brugeren fastgøre en mærkat med følgende tekst (eller tilsvarende på et sprog, der er udbredt i det land, hvor UPS-systemet er installeret) på UPS-indgangsterminalerne, på alle primære strømisoleringer installeret uden for UPS-området og på eksterne adgangspunkter mellem disse isoleringsenheder og UPS-systemet:

⚠⚠FARE

FARE FOR ELEKTRISK STØD, EKSPLOSION ELLER LYSBUER

Risiko for spændingstilbagekobling. Før der arbejdes på dette kredsløb: Isoler UPS-systemet, og kontrollér, om der er farlig spænding mellem samtlige terminaler, herunder beskyttelsesjordingen.

Personer vil komme i livsfare eller alvorligt til skade, hvis disse instrukser ikke overholdes.

Batterisikkerhed

⚠⚠FARE

FARE FOR ELEKTRISK STØD, EKSPLOSION ELLER LYSBUER

- Batteriafbryderne skal installeres i henhold til de specifikationer og krav, som er defineret af Schneider Electric.
- Eftersyn af batterierne skal udføres af eller overvåges af kvalificeret personale, der har kendskab til batterier og de nødvendige forholdsregler. Hold ikke-kvalificeret personale væk fra batterierne.
- Afbryd forbindelsen til opladningskilden, før batteriets polklemmer kobles til eller fra.
- Bortskaf ikke batterierne ved at brænde dem, da de kan eksplodere.
- Ødelagte batterier kan nå temperaturer, der overstiger forbrændingstærsklerne for berørbare overflader.
- Undlad at åbne, modificere eller ødelægge batterierne. Elektrolytudslip er skadeligt for hud og øjne. Det kan være giftigt.

Personer vil komme i livsfare eller alvorligt til skade, hvis disse instrukser ikke overholdes.

⚠⚠FARE

FARE FOR ELEKTRISK STØD, EKSPLOSION ELLER LYSBUER

Batterierne kan udgøre en risiko for elektrisk stød og høj kortslutningsstrøm. Der skal tages følgende forholdsregler ved arbejde med batterier:

- Fjern ure, ringe eller andre metalgenstande
- Anvend værktøj med isolerede håndtag.
- Brug beskyttelsesbriller, handsker og -støvler.
- Læg ikke redskaber og metalgenstande oven på batterierne.
- Afbryd forbindelsen til opladningskilden, før batteriets polklemmer kobles til eller fra.
- Undersøg, om batteriet er jordet ved en fejl. Hvis det er jordet ved en fejl, skal du fjerne kilden fra jorden. Hvis du rører ved et jordet batteri, risikerer du at få elektrisk stød og forbrændinger forårsaget af høj kortslutningsstrøm. Risikoen for at få stød kan reduceres ved at fjerne sådanne jordforbindelser under installation og ved vedligeholdelse af en kvalificeret person (gælder for udstyr og fjernopstillede batteriprodukter uden jordet forsyningskredsløb).

Personer vil komme i livsfare eller alvorligt til skade, hvis disse instrukser ikke overholdes.

⚠⚠FARE

FARE FOR ELEKTRISK STØD, EKSPLOSION ELLER LYSBUER

Batterierne skal altid udskiftes med det samme antal og den samme type batterier eller batteripakker. Læs mere om dit systems batterier på mærkaten i det klassiske batteriskab.

Personer vil komme i livsfare eller alvorligt til skade, hvis disse instrukser ikke overholdes.

⚠ FORSIGTIG

FARE FOR SKADE PÅ UDSTYRET

- Monter batterierne i UPS-systemet, men tilslut ikke batterierne, før UPS-systemet er klar til at blive tændt. Der må ikke gå mere end 72 timer eller tre dage mellem tilslutning af batterierne og tænding af UPS-systemet.
- På grund af kravene til genopladning må batterierne ikke opbevares i mere end seks måneder. Hvis UPS-systemet forbliver afladt i en lang periode, anbefaler vi, at du tænder UPS-systemet i 24 timer mindst én gang om måneden. Hermed oplades batterierne, og uoprettelige skader undgås.

Personer kan komme til skade, eller udstyr kan blive beskadiget, hvis disse instrukser ikke overholdes.

Specifikationer

BEMÆRK

FARE FOR SKADE PÅ UDSTYRET

I UPS-installationsmanualen kan du finde detaljerede specifikationer for UPS-systemet.

Udstyr kan blive beskadiget, hvis disse instrukser ikke overholdes.

Specifikationer for det klassiske batteriskab

⚠⚠FARE

FARE FOR ELEKTRISK STØD, EKSPLOSION ELLER LYSBUER

Det klassiske batteriskab må kun bruges sammen med Galaxy VS UPS'en, Galaxy VL UPS'en eller Easy UPS 3-Phase Modular.

Personer vil komme i livsfare eller alvorligt til skade, hvis disse instrukser ikke overholdes.

BEMÆRK: Op til to klassiske batteriskabe (GVSCBC7C, GVSCBC7D, GVSCBC7E, GVSCBC10A2 eller GVSCBC10B2) kan sluttes til Galaxy VS UPS'en.

BEMÆRK: Minimum to klassiske batteriskabe og op til fire klassiske batteriskabe (GVSCBC10A2 eller GVSCBC10B2) kan sluttes til Galaxy VL UPS'en.

BEMÆRK: Op til fire klassiske batteriskabe (GVSCBC7C, GVSCBC7D, GVSCBC7E, GVSCBC10A2 eller GVSCBC10B2) kan sluttes til Easy UPS 3-Phase Modular.

Kommerciel reference	Batteritype	Antal batteriblokke
GVSCBC7C	XP12V1800[1] eller XP12-240	36
GVSCBC7D	XP12-150	40
GVSCBC7E	XP12-150	46
GVSCBC10A2	XP12-240	48
GVSCBC10B2	XP12-350	40

1. Ikke længere standard. Kan bestilles som Make to Order med specificeret leveringstid.

Udløserindstillinger

Udløserindstillinger skal kontrolleres under installationen. Indstil udløserindstillingerne i henhold til den relevante tabel nedenfor.

GVSCBC7C

UPS-klassifikation	**20-50 kW**			**60 kW**			**80 kW**			**100 kW**		
Effektfaktor	**0,8**	**0,9**	**1**	**0,8**	**0,9**	**1**	**0,8**	**0,9**	**1**	**0,8**	**0,9**	**1**
Afbrydertype	C25S3D + C253MG250D										IR	
Ir-indstilling	175			200			250			250		
Im-indstilling	1250											

GVSCBC7D

UPS-klassifikation	**20 kW**			**30 kW**			**40-50 kW**			**60 kW**		
Effektfaktor	**0,8**	**0,9**	**1**	**0,8**	**0,9**	**1**	**0,8**	**0,9**	**1**	**0,8**	**0,9**	**1**
Afbrydertype	C10S3D + C103MG080											
Ir-indstilling	56			72			80			80	IR	
Im-indstilling	400											

GVSCBC7E

UPS-klassifikation	**20-50 kW**			**60 kW**			**80 kW**		
Effektfaktor	**0,8**	**0,9**	**1**	**0,8**	**0,9**	**1**	**0,8**	**0,9**	**1**
Afbrydertype	C25S3D + C253MG200D								
Ir-indstilling	140			160			200		
Im-indstilling	1000								

GVSCBC10A2

UPS-klassifikation	**20-60 kW**			**80 kW**			**100 kW**			**120 kW**			**150 kW**		
Effektfaktor	**0,8**	**0,9**	**1**	**0,8**	**0,9**	**1**	**0,8**	**0,9**	**1**	**0,8**	**0,9**	**1**	**0,8**	**0,9**	**1**
Afbrydertype	C25S3D + C253MG250D														IR
Ir-indstilling	175			175	175	200	200	225	225	225	250	250	250		
Im-indstilling	1250														

UPS-klassifikation	**200 kW**	**250 kW**	**300 kW**	**350 kW**	**400 kW**	**450 kW**	**500 kW**
Effektfaktor	**1**						
Afbrydertype	C25S3D + C253MG250D						
Antal klassiske batteriskabe	2 x GVSCBC10-A2	2 x GVSCBC10-A2	3 x GVSCBC10-A2	3 x GVSCBC10-A2	4 x GVSCBC10-A2	4 x GVSCBC10-A2	4 x GVSCBC10-A2

UPS-klassifikation	**200 kW**	**250 kW**	**300 kW**	**350 kW**	**400 kW**	**450 kW**	**500 kW**
Effektfaktor	**1**						
Ir-indstilling	225	250	225	250	225	250	250
Im-indstilling	1250						

GVSCBC10B2

UPS-klassifikation	**20-80 kW**			**100 kW**			**120 kW**			**150 kW**		
Effektfaktor	**0,8**	**0,9**	**1**	**0,8**	**0,9**	**1**	**0,8**	**0,9**	**1**	**0,8**	**0,9**	**1**
Afbrydertype	C40S3TM320D											
Ir-indstilling	224			224	256	288	288	320		320		
Im-indstilling	1500											

UPS-klassifikation	**200 kW**	**250 kW**	**300 kW**	**350 kW**	**400 kW**	**450 kW**	**500 kW**
Effektfaktor	**1**						
Afbrydertype	C40S3TM320D						
Antal klassiske batteriskabe	2 x GVSCBC10-B2	2 x GVSCBC10-B2	3 x GVSCBC10-B2	3 x GVSCBC10-B2	4 x GVSCBC10-B2	4 x GVSCBC10-B2	4 x GVSCBC10-B2
Ir-indstilling	288	320	288	320	288	320	320
Im-indstilling	1500						

Anbefalede kabelstørrelser

⚠⚠FARE

FARE FOR ELEKTRISK STØD, EKSPLOSION ELLER LYSBUER

Al ledningsinstallation skal overholde gældende regler for elinstallationer. Den maksimalt tilladte kabelstørrelse er 95 mm².

Personer vil komme i livsfare eller alvorligt til skade, hvis disse instrukser ikke overholdes.

I denne manual er kabelstørrelser baseret på tabel B.52.3 (52-C2) i IEC 60364-5-52 med følgende angivelser:

- 90 °C strømledere
- Omgivelsestemperatur på 30 °C
- Brug af kobberstrømledere
- Installationsmetode C

Kabler til beskyttelsesjording (PE) er dimensioneret i overensstemmelse med tabel 54.3 i IEC 60364-4-54, artikel 543.

Hvis omgivelsestemperaturen er over 30 °C, skal der vælges større strømledere i overensstemmelse med IEC's korrektionsfaktorer.

GVSCBC7C

UPS-klassifikation	**20-60 kW**			**80 kW**			**100 kW**		
Effektfaktor	**0,8**	**0,9**	**1**	**0,8**	**0,9**	**1**	**0,8**	**0,9**	**1**
DC+/DC- (mm²)	50			70			70	IR	
DC PE (mm²)	25			35			35		

GVSCBC7D

UPS-klassifikation	**20-30 kW**			**40-50 kW**			**60 kW**		
Effektfaktor	**0,8**	**0,9**	**1**	**0,8**	**0,9**	**1**	**0,8**	**0,9**	**1**
DC+/DC- (mm²)	16			35			35		
DC PE (mm²)	10			16			16		

GVSCBC7E

UPS-klassifikation	**20-60 kW**			**80 kW**		
Effektfaktor	**0,8**	**0,9**	**1**	**0,8**	**0,9**	**1**
DC+/DC- (mm²)	35			50		
DC PE (mm²)	16			25		

GVSCBC10A2

UPS-klassifikation	**20-80 kW**			**100-120 kW**			**150 kW**		
Effektfaktor	**0,8**	**0,9**	**1**	**0,8**	**0,9**	**1**	**0,8**	**0,9**	**1**
DC+/DC- (mm^2)	50			70			70		IR
DC PE (mm^2)	25			35			35		

UPS-klassifikation	**200 kW**	**250 kW**	**300 kW**	**350 kW**	**400 kW**	**450 kW**	**500 kW**
Effektfaktor	**1**						
Antal klassiske batteriskabe	2 x GVSCBC10-A2	2 x GVSCBC10-A2	3 x GVSCBC10-A2	3 x GVSCBC10-A2	4 x GVSCBC10-A2	4 x GVSCBC10-A2	4 x GVSCBC10-A2
DC+/DC- (mm^2)	70						
DC PE (mm^2)	35						

GVSCBC10B2

UPS-klassifikation	**20-60 kW**			**80-100 kW**			**120-150 kW**		
Effektfaktor	**0,8**	**0,9**	**1**	**0,8**	**0,9**	**1**	**0,8**	**0,9**	**1**
DC+/DC- (mm^2)	50			70			95		
DC PE (mm^2)	25			35			50		

UPS-klassifikation	**200 kW**	**250 kW**	**300 kW**	**350 kW**	**400 kW**	**450 kW**	**500 kW**
Effektfaktor	**1**						
Antal klassiske batteriskabe	2 x GVSCBC10-B2	2 x GVSCBC10-B2	3 x GVSCBC10-B2	3 x GVSCBC10-B2	4 x GVSCBC10-B2	4 x GVSCBC10-B2	4 x GVSCBC10-B2
DC+/DC- (mm^2)	70	95					
DC PE (mm^2)	35	50					

Specifikationer for drejningsmoment

Boltstørrelse	Drejningsmoment
M4	1,7 Nm
M5	2,2 Nm
M6	5 Nm
M8	17,5 Nm
M10	30 Nm
M12	50 Nm

Afstand

BEMÆRK: Afstandsmålene angives udelukkende af hensyn til luftgennemstrømning og tilgængelighed ved servicearbejde. Undersøg, om der er flere sikkerheds- og standardkrav, som gælder i lokalområdet.

BEMÆRK: Rummet skal holdes ventileret for at forhindre koncentration af den dihydrogen, der genereres af batteriskabet. Anbefalet minimum for luftgennemstrømning: 2,41 m^3/t.

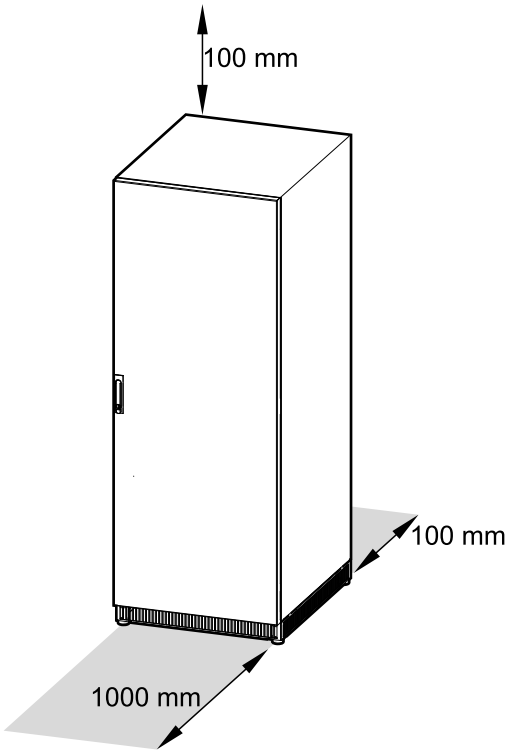

Forsendelsesvægt og -mål for klassisk batteriskab

Kommerciel reference	Vægt i kg	Højde i mm	Bredde i mm	Dybde i mm
GVSCBC7C	920	1980	815	970
GVSCBC7D	589	1980	815	970
GVSCBC7E	810	1980	815	970
GVSCBC10A2	1300	1980	1130	970
GVSCBC10B2	1532	1980	1130	970

Vægt og mål for det klassiske batteriskab

Kommerciel reference	Vægt i kg	Højde i mm	Bredde i mm	Dybde i mm
GVSCBC7C	900	1900	710	845
GVSCBC7D	569	1900	710	845
GVSCBC7E	790	1900	710	845
GVSCBC10A2	1102	1900	1010	845
GVSCBC10B2	1368	1900	1010	845

Miljø

	Drift	Opbevaring
Temperatur	0 °C til 40 °C	-15 °C til 40 °C
Relativ luftfugtighed	0-95 %, ikke-kondenserende	10-80 %, ikke-kondenserende
Højde	0-1000 m	
Beskyttelsesklasse	IP20	
Farve	RAL 9003, glansniveau 85 %	

Overholdelse af regler og standarder

Sikkerhed	IEC 62040-1: 2017, Udgave 2.0, Uninterruptible Power Systems (UPS) – Del 1: Sikkerhedskrav
Ydeevne	IEC 62040-3: 2011-03, 2. udgave af Uninterruptible Power Systems (UPS) – Del 3: Metode til specificering af krav for ydeevne og test
Miljø	IEC 62040-4: 2013-04, 1. udgave af Uninterruptible Power Systems (UPS) – Del 4: Miljøaspekter – krav og rapportering
Mærker	CE
Jordingssystem	TN-C, TN-S, TT
Overspændingskate-gori	OVCIII
Beskyttelsesklasse	I
Forureningsgrad	2

Installationsprocedure

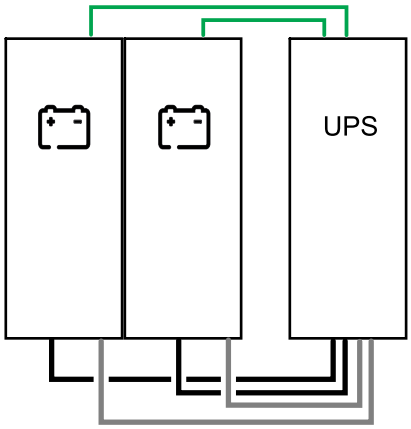

Signalkabel
Strømkabel
PE-kabel

BEMÆRK: Afstanden mellem batteribanken og UPS'en må ikke overstige 200 m. Kontakt Schneider Electric ved installationer med større afstand.

1. Klargør til kabler, side 19.
2. Gør et af følgende:
   – Slut signalkablerne til Galaxy VS UPS, side 20 eller
   – Slut signalkablerne til Galaxy VL UPS'en, side 23 eller
   – Slut signalkablerne til Easy UPS 3-Phase Modular, side 27.
3. Tilslut strømkablerne, side 30.
4. Tilføj oversatte sikkerhedslabels på produktet, side 32.
5. Endelig installation, side 33.

Supplerende: Hvis du skal flytte eller tage det færdiginstallerede klassiske batteriskab ud af drift, se venligst Tag det klassiske batteriskab ud af drift eller flyt det til et nyt sted, side 35.

Klargør til kabler

1. Åbn døren(e). På GVSCBC10A2 og GVSCBC10B2 skal du fjerne to skruer for at åbne den venstre dør.
2. Lås/markér batteriafbryderen i positionen OFF (åben).
3. Fjern afbryderbeskyttelsespladerne.

GVSCBC7C, GVSCBC7D, GVSCBC7E

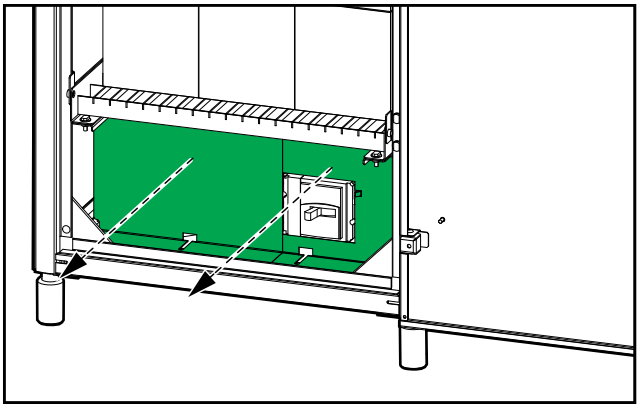

GVSCBC10A2, GVSCBC10B2

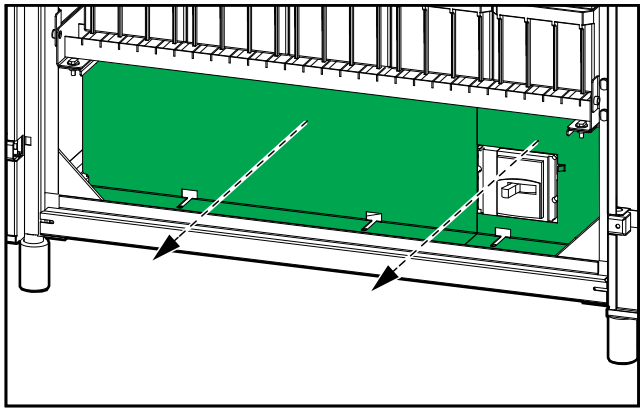

4. Fjern kittet med kobberstænger/kabler fra det klassiske batteriskab. Gem det til sammenkobling af batterierne – se Tilslut strømkablerne, side 30.

Slut signalkablerne til Galaxy VS UPS

BEMÆRK: Signalkablerne skal fremføres adskilt fra strømkablerne for at sikre tilstrækkelig isolering.

BEMÆRK: Brug dobbeltisolerede signalkabler. Signalkablerne skal være klassificeret til minimum 600 V.

1. Installer temperatursensoren, der følger med UPS'en, øverst i det klassiske batteriskab.

⚠⚠ADVARSEL

BRANDFARE

Placer temperatursensoren som beskrevet for at sikre korrekte temperaturmålinger.

Personer kan komme i livsfare eller alvorligt til skade, eller udstyr kan blive beskadiget, hvis disse instrukser ikke overholdes.

GVSCBC7C, GVSCBC7D, GVSCBC7E

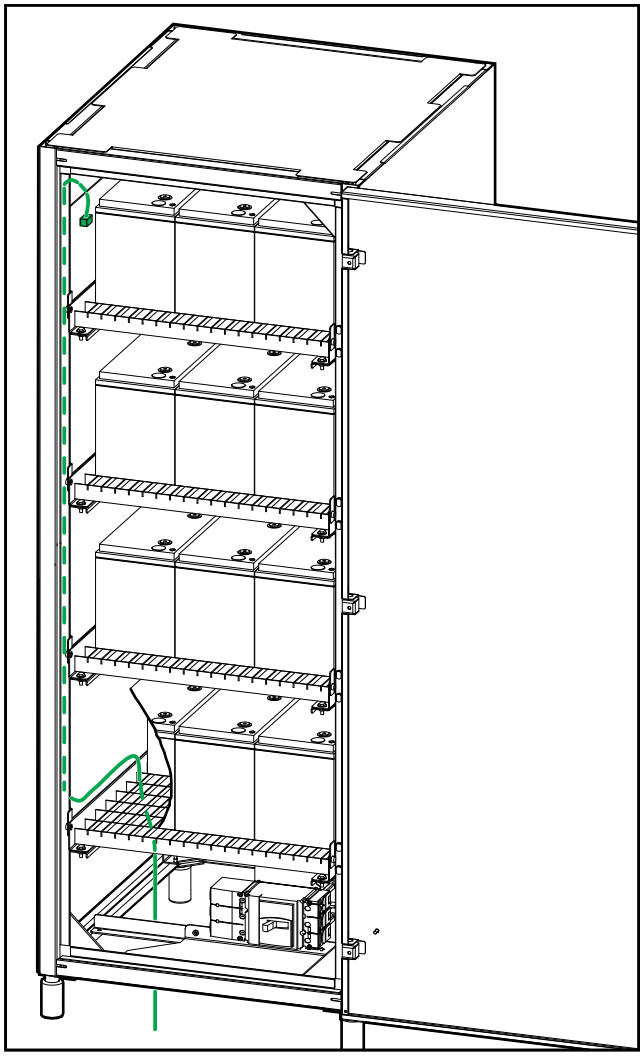

GVSCBC10A2, GVSCBC10B2

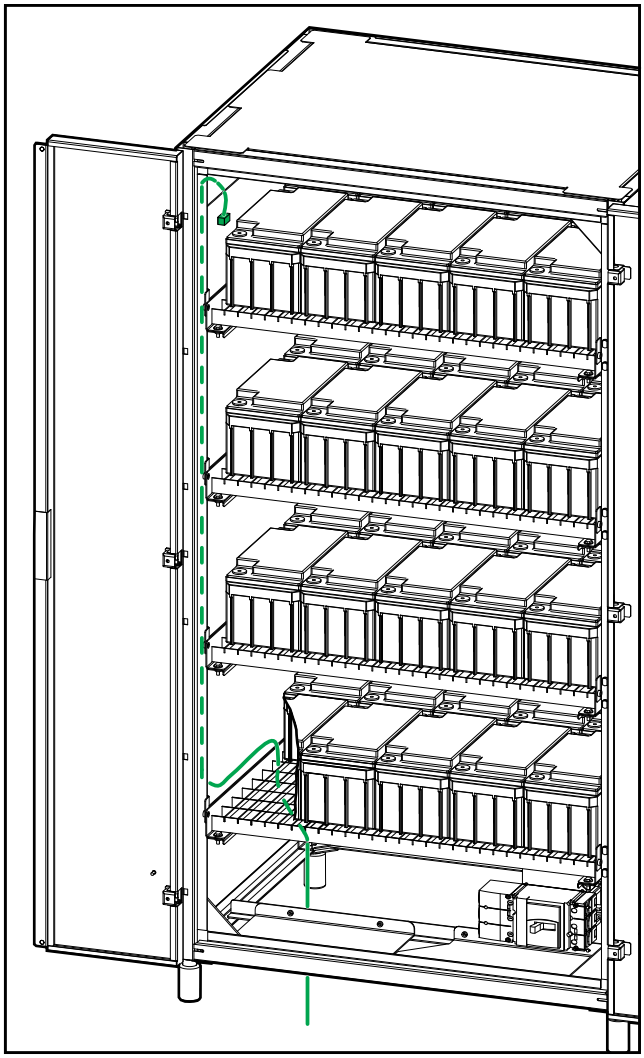

2. Før kablerne til batteritemperatursensoren gennem bunden af det klassiske batteriskab til UPS'en, og tilslut dem som vist.

   BEMÆRK: Der følger én temperatursensor med UPS'en. Kontakt Schneider Electric, hvis du vil købe en ekstra temperatursensor (0J-0M-1160).

   BEMÆRK: Kablerne til temperatursensoren betragtes som Class 2 og SELV. Class 2 og SELV -kredsløb skal være dobbeltisoleret fra det primære kredsløb.

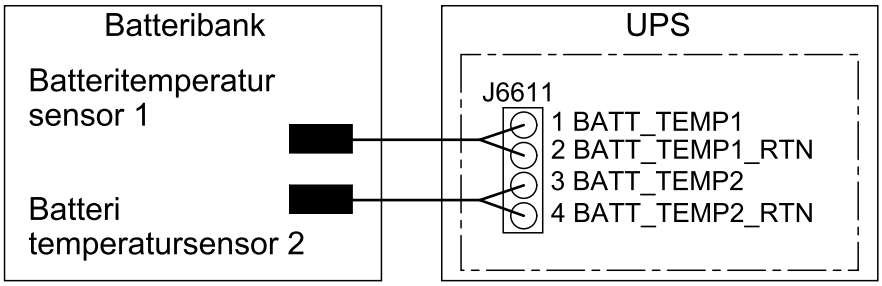

3. Fjern dækslet på batteriafbryderen.
4. Slut signalkablerne til batteriafbryderen:
   a. Slut signalkablerne til meldekontakten.
   b. Slut signalkablerne til underspændingsudløserspolen.
   c. Før signalkablerne ud gennem den nederste åbning i batteriafbryderen.

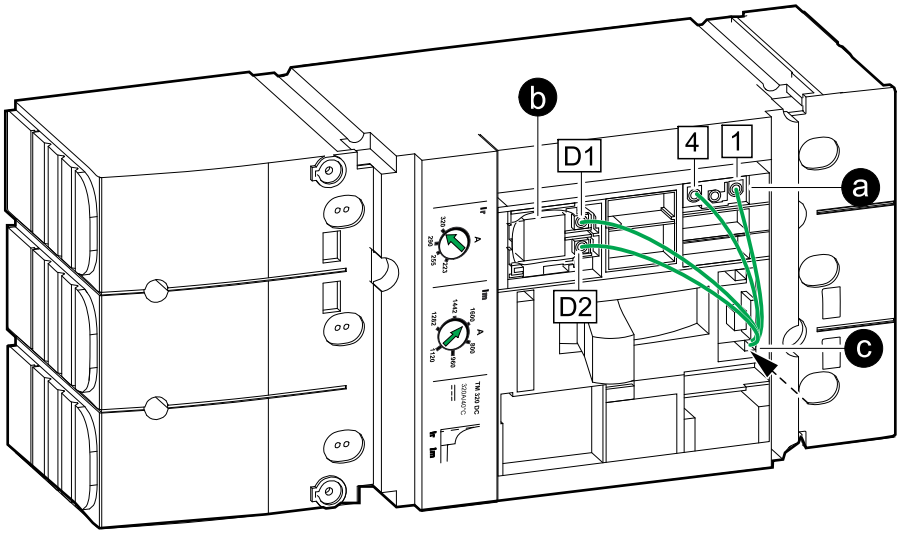

5. Før signalkablerne fra bagsiden af batteriafbryderen og ud gennem bunden af det klassiske batteriskab.

Batteriafbryderen set bagfra

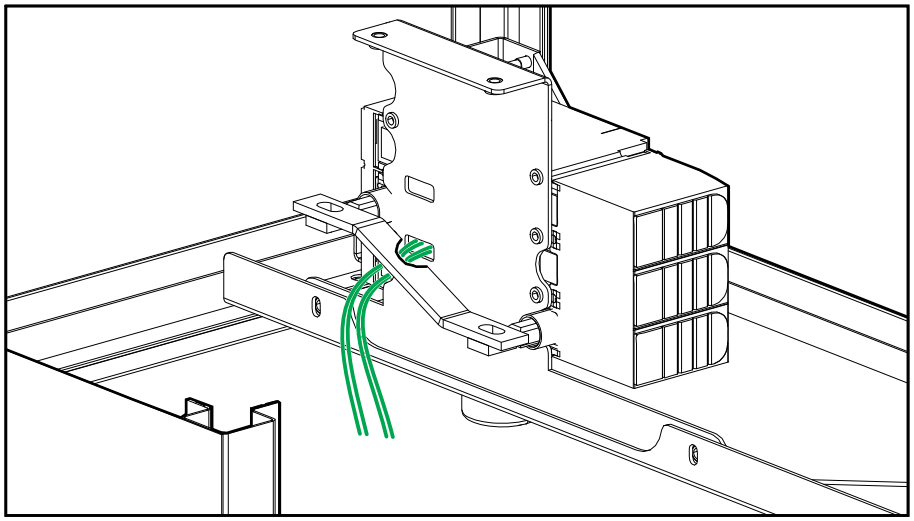

6. Geninstaller dækslet på batteriafbryderen.
7. Tilslut signalkablerne i UPS'en som vist.

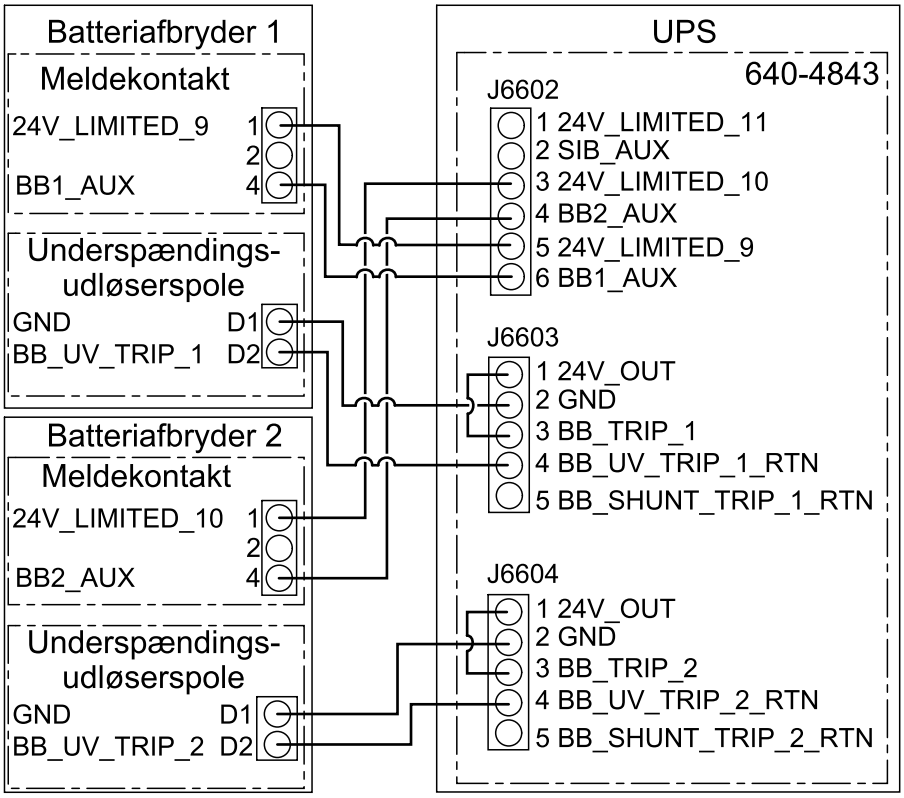

Slut signalkablerne til Galaxy VL UPS'en

BEMÆRK: Signalkablerne skal fremføres adskilt fra strømkablerne for at sikre tilstrækkelig isolering.

BEMÆRK: Brug dobbeltisolerede signalkabler. Signalkablerne skal være klassificeret til minimum 600 V.

1. Installer temperatursensoren(erne) 0M-1160, der følger med UPS'en, øverst i det klassiske batteriskab.

⚠⚠ADVARSEL

BRANDFARE

Placer temperatursensoren som beskrevet for at sikre korrekte temperaturmålinger.

Personer kan komme i livsfare eller alvorligt til skade, eller udstyr kan blive beskadiget, hvis disse instrukser ikke overholdes.

GVSCBC10A2, GVSCBC10B2

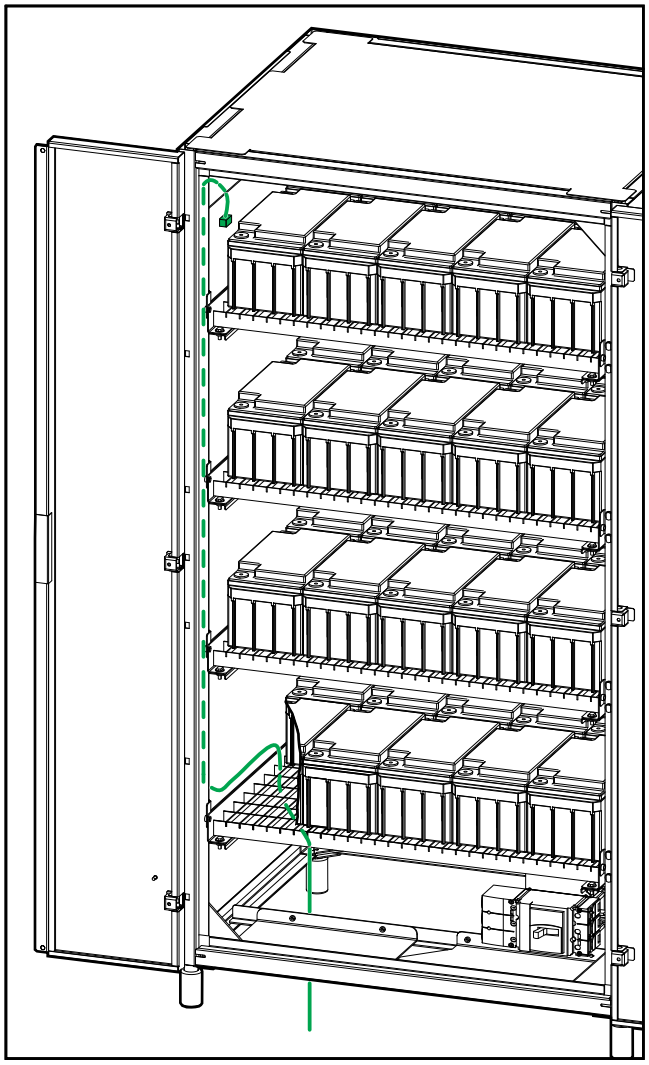

2. Før kablerne til batteritemperatursensoren gennem bunden af det klassiske batteriskab til UPS'en, og tilslut dem som vist.

   BEMÆRK: Der følger to temperaturfølere med UPS'en.

   BEMÆRK: Kablerne til temperatursensoren betragtes som Class 2 og SELV. Class 2 og SELV -kredsløb skal være dobbeltisoleret fra det primære kredsløb.

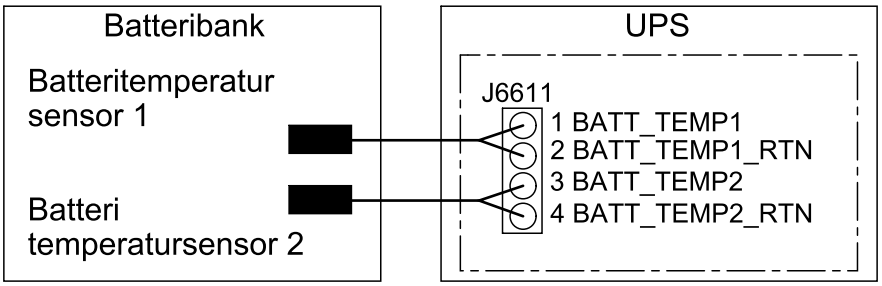

3. Fjern dækslet på batteriafbryderen.
4. Slut signalkablerne til batteriafbryderen:
   a. Slut signalkablerne til meldekontakten.
   b. Slut signalkablerne til underspændingsudløserspolen.
   c. Før signalkablerne ud gennem den nederste åbning i batteriafbryderen.

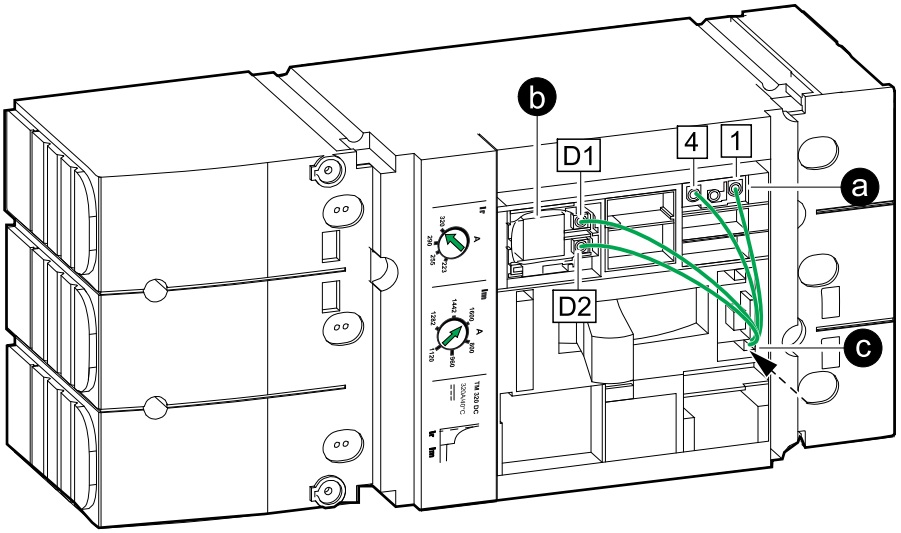

5. Før signalkablerne fra bagsiden af batteriafbryderen og ud gennem bunden af det klassiske batteriskab.

Batteriafbryderen set bagfra

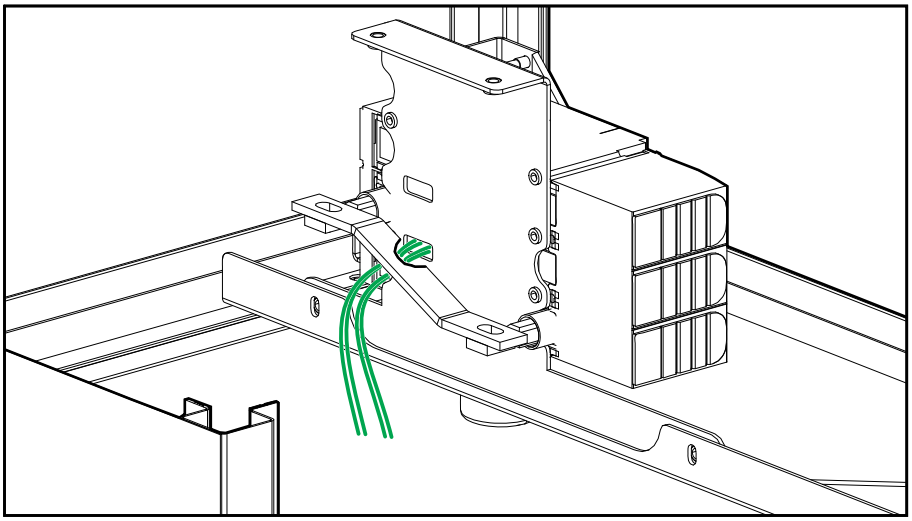

6. Geninstaller dækslet på batteriafbryderen.

7. Tilslut signalkablerne i UPS'en som vist.

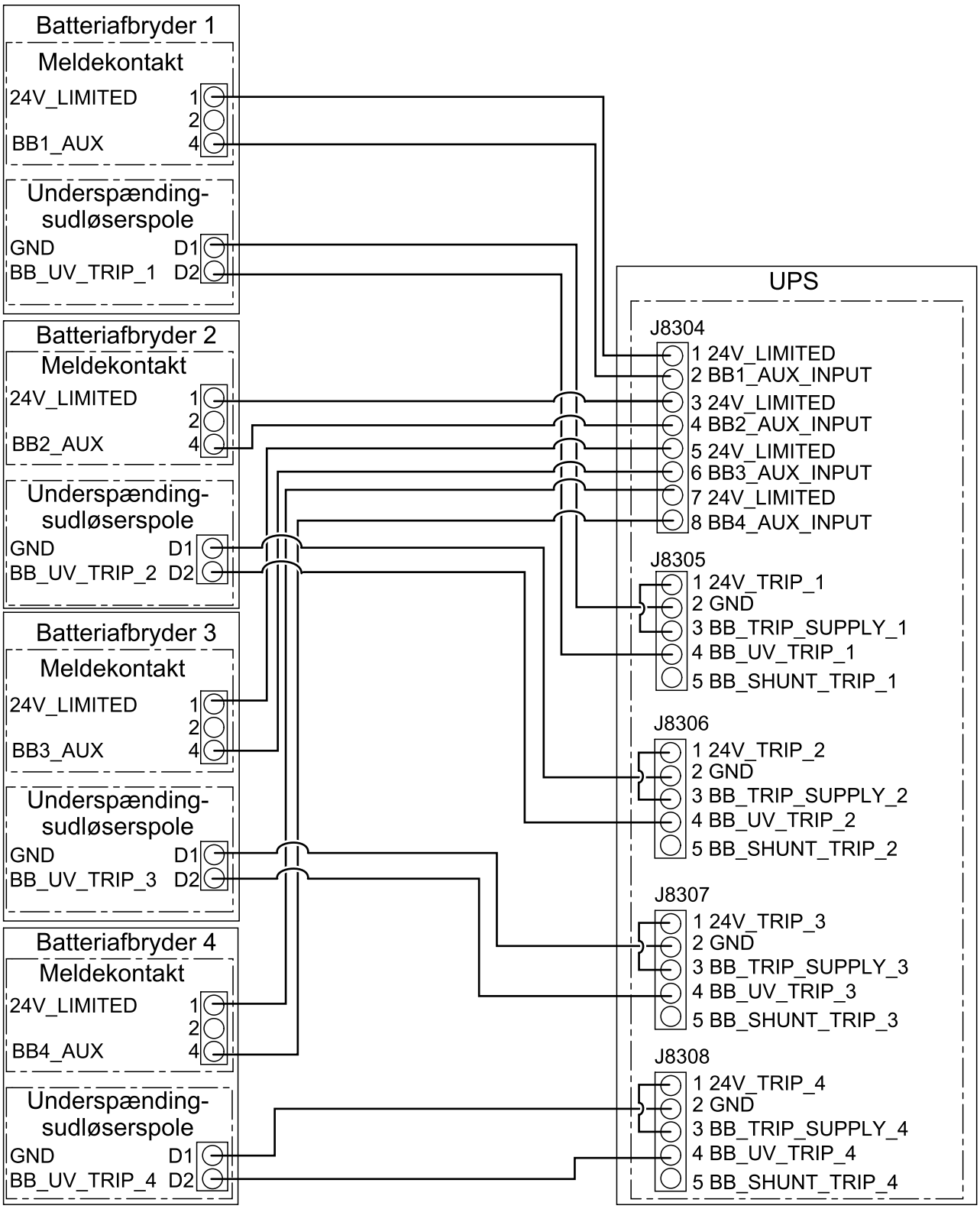

Slut signalkablerne til Easy UPS 3-Phase Modular

BEMÆRK: Signalkablerne skal fremføres adskilt fra strømkablerne for at sikre tilstrækkelig isolering.

BEMÆRK: Brug dobbeltisolerede signalkabler. Signalkablerne skal være klassificeret til minimum 600 V.

1. Installer batteritemperatursensoren/erne (medfølger ikke).

   BEMÆRK: Temperatursensorer (SP3OPT006) fås som ekstraudstyr.

⚠⚠ADVARSEL

BRANDFARE

Placer temperatursensoren som beskrevet for at sikre korrekte temperaturmålinger.

Personer kan komme i livsfare eller alvorligt til skade, eller udstyr kan blive beskadiget, hvis disse instrukser ikke overholdes.

GVSCBC7C, GVSCBC7D, GVSCBC7E

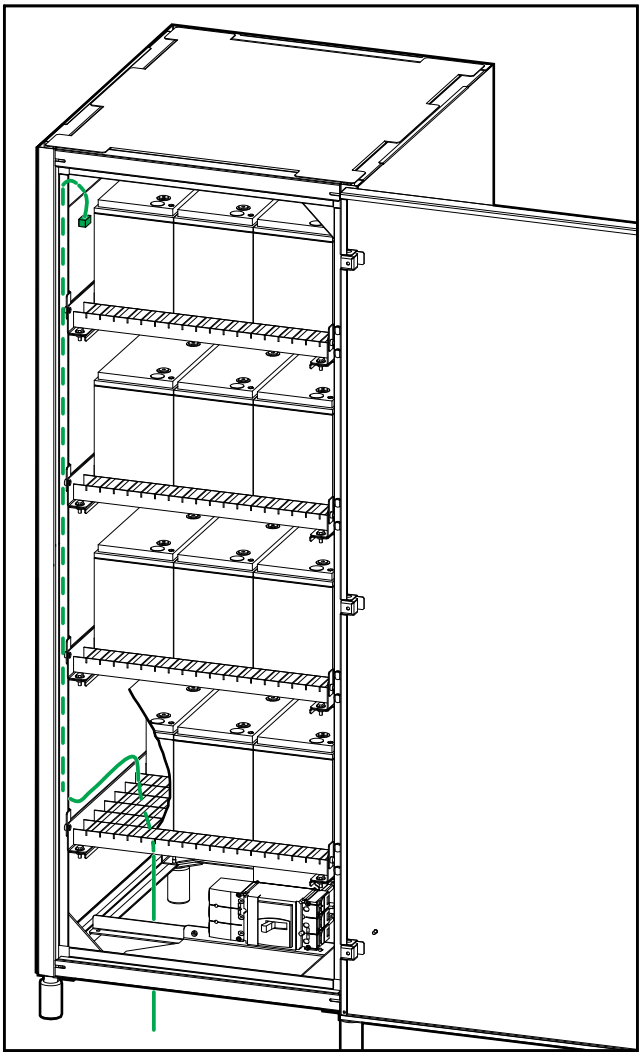

GVSCBC10A2, GVSCBC10B2

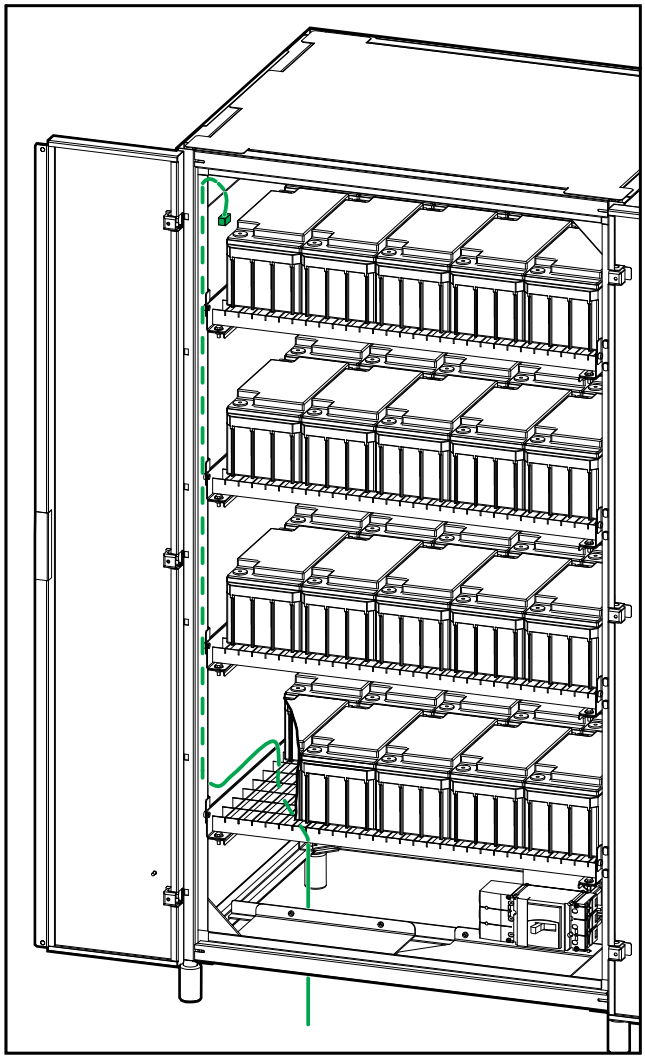

2. Før kablerne til batteritemperatursensoren gennem bunden af det klassiske batteriskab til UPS'en, og tilslut dem som vist.

   BEMÆRK: Kablerne til temperatursensoren betragtes som Class 2 og SELV. Class 2 og SELV -kredsløb skal være dobbeltisoleret fra det primære kredsløb.

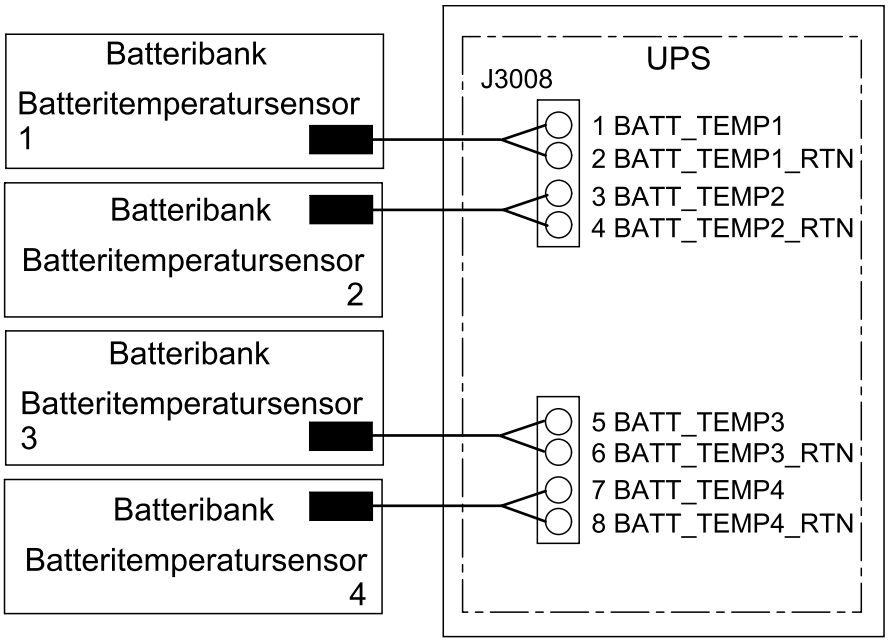

3. Fjern dækslet på batteriafbryderen.
4. Slut signalkablerne til batteriafbryderen:
   a. Slut signalkablerne til meldekontakten.
   b. Slut signalkablerne til underspændingsudløserspolen.
   c. Før signalkablerne ud gennem den nederste åbning i batteriafbryderen.

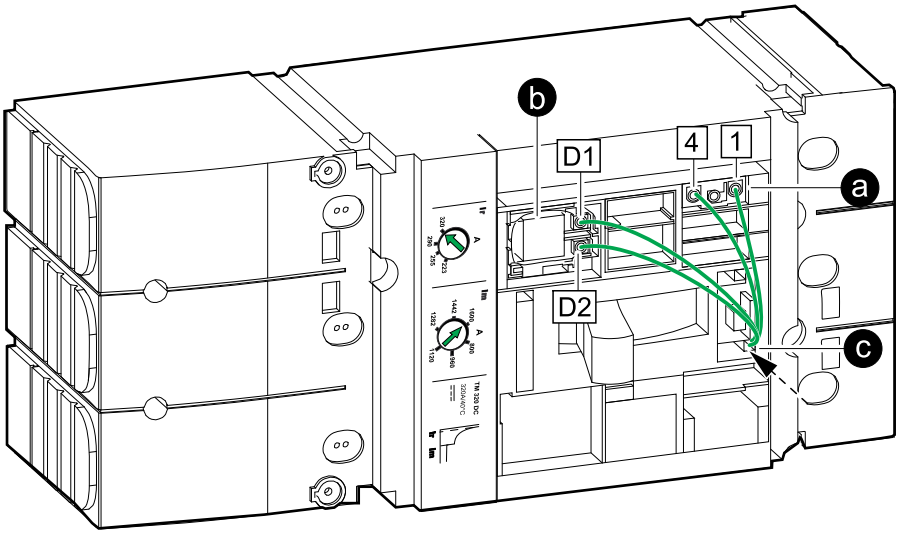

5. Før signalkablerne fra bagsiden af batteriafbryderen og ud gennem bunden af det klassiske batteriskab.

Batteriafbryderen set bagfra

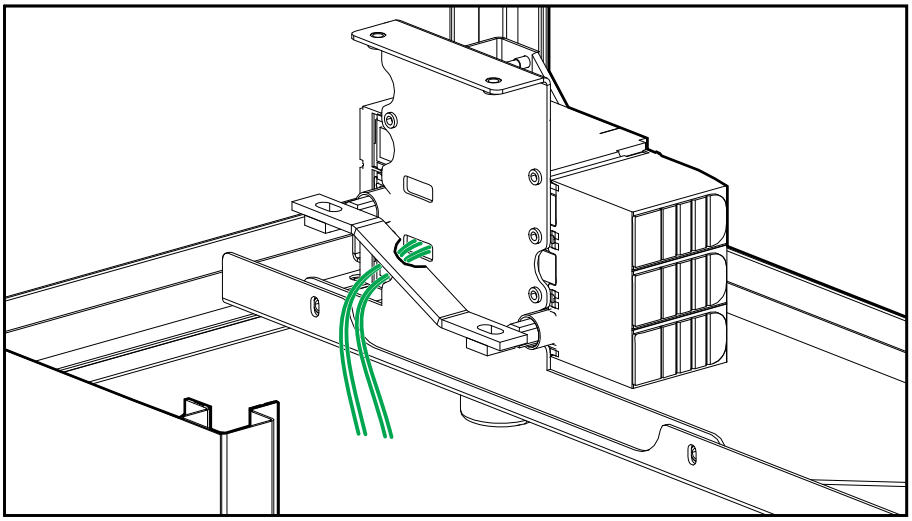

6. Geninstaller dækslet på batteriafbryderen.
7. Tilslut signalkablerne i UPS'en som vist.

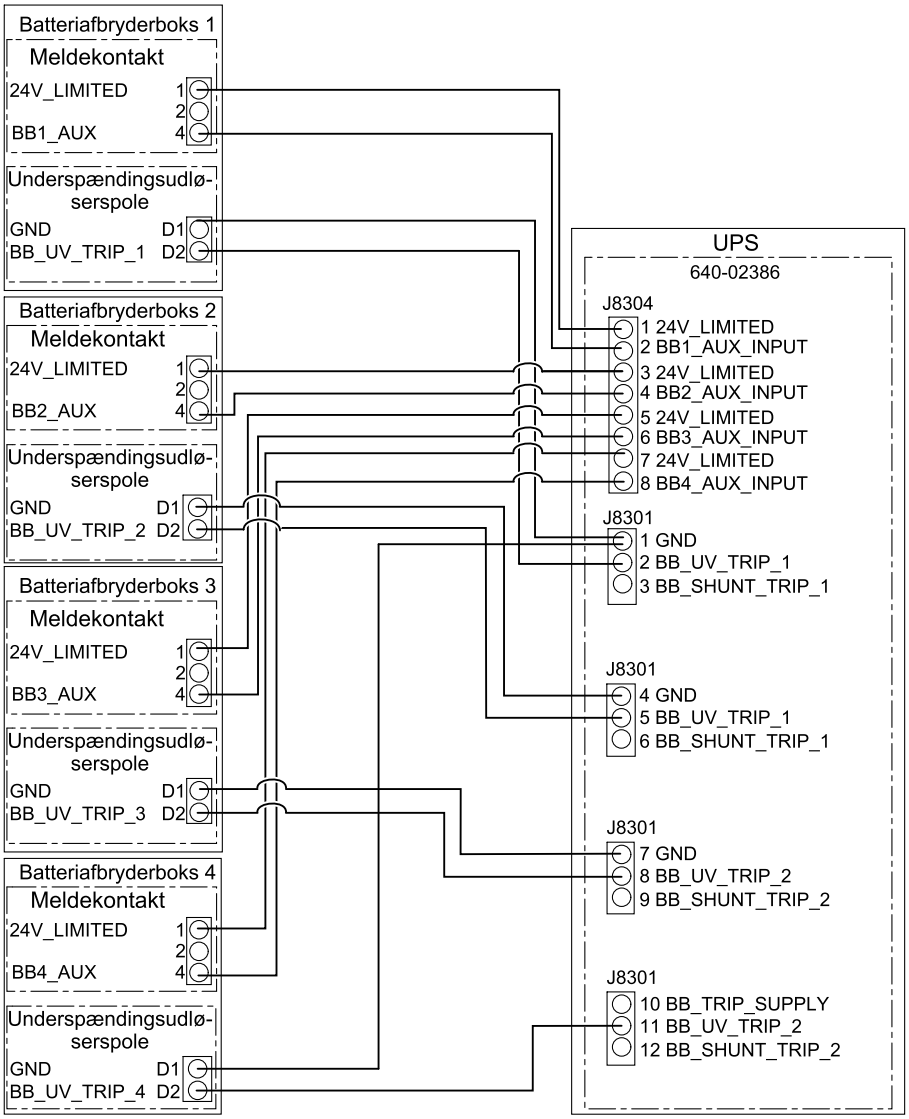

Tilslut strømkablerne

⚠⚠FARE

FARE FOR ELEKTRISK STØD, EKSPLOSION ELLER LYSBUER

Sluk UPS'en fuldstændigt inden DC kablerne og batterikablerne tilsluttes det klassiske batteriskab.

Personer vil komme i livsfare eller alvorligt til skade, hvis disse instrukser ikke overholdes.

1. Fjern terminaldækslet i venstre side af batteriafbryderen.

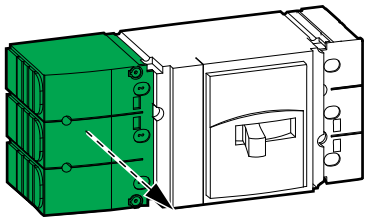

2. Før PE-kablet gennem bunden af det klassiske batteriskab, og tilslut PE-kablet.

GVSCBC7C, GVSCBC7D, GVSCBC7E

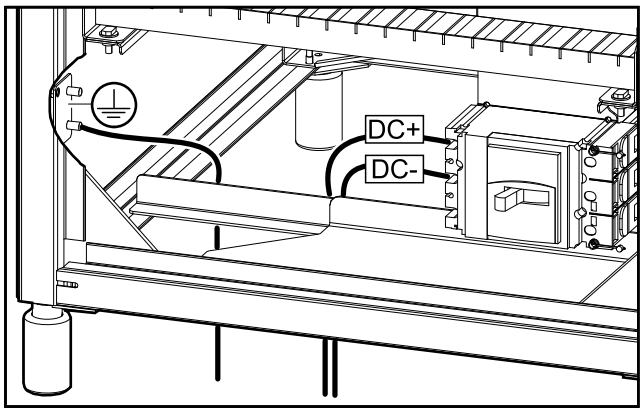

GVSCBC10A2, GVSCBC10B2

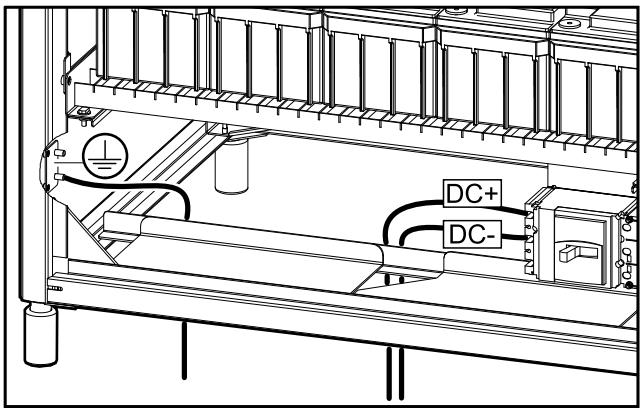

3. Før DC kablerne gennem bunden af det klassiske batteriskab, og tilslut DC kablerne (DC+, DC-). Brug låseskiver (medfølger ikke), når du tilslutter DC kablerne.
4. Sæt terminaldækslet på igen i venstre side af batteriafbryderen.

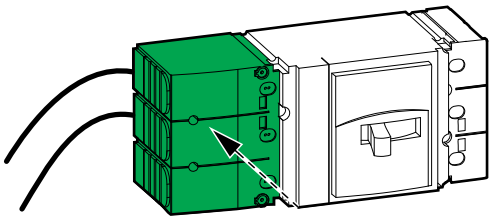

5. Monter afbryderbeskyttelsespladerne igen.

6. Forbind batterierne på hver hylde i det/de klassiske batteriskab(e) med de medfølgende kobberstænger eller kabler, og tilslut til højre side af batteriafbryderen. Se tilslutningsdiagrammet på indersiden af fordøren i det klassiske batteriskab.

⚠⚠ FARE

FARE FOR ELEKTRISK STØD, EKSPLOSION ELLER LYSBUER

Batterierne kan udgøre en risiko for elektrisk stød og høj kortslutningsstrøm. Der skal tages følgende forholdsregler ved arbejde med batterier:

- Fjern ure, ringe eller andre metalgenstande
- Anvend værktøj med isolerede håndtag.
- Brug beskyttelsesbriller, handsker og -støvler.
- Læg ikke redskaber og metalgenstande oven på batterierne.
- Afbryd forbindelsen til opladningskilden, før batteriets polklemmer kobles til eller fra.
- Undersøg, om batteriet er jordet ved en fejl. Hvis det er jordet ved en fejl, skal du fjerne kilden fra jorden. Hvis du rører ved et jordet batteri, risikerer du at få elektrisk stød og forbrændinger forårsaget af høj kortslutningsstrøm. Risikoen for at få stød kan reduceres ved at fjerne sådanne jordforbindelser under installation og ved vedligeholdelse af en kvalificeret person (gælder for udstyr og fjernopstillede batteriprodukter uden jordet forsyningskredsløb).

Personer vil komme i livsfare eller alvorligt til skade, hvis disse instrukser ikke overholdes.

Tilføj oversatte sikkerhedslabels på produktet

Sikkerhedslabelerne på produktet er på engelsk og fransk. Der følger ark med oversatte sikkerhedslabels med produktet.

1. Se de ark med oversatte sikkerhedslabels, som følger med produktet.
2. Tjek, hvilke 885-XXX numre, der er på arket med oversatte sikkerhedslabels.
3. Find de sikkerhedslabels på dit produkt, som svarer til de oversatte sikkerhedslabels på arket – kig efter 885-XXX numrene.
4. Sæt udskiftningssikkerhedslabelen på dit foretrukne sprog på produktet oven på den eksisterende franske sikkerhedslabel.

Endelig installation

1. Monter de medfølgende sparkeplader foran, bagpå og på siderne af det klassiske batteriskab.

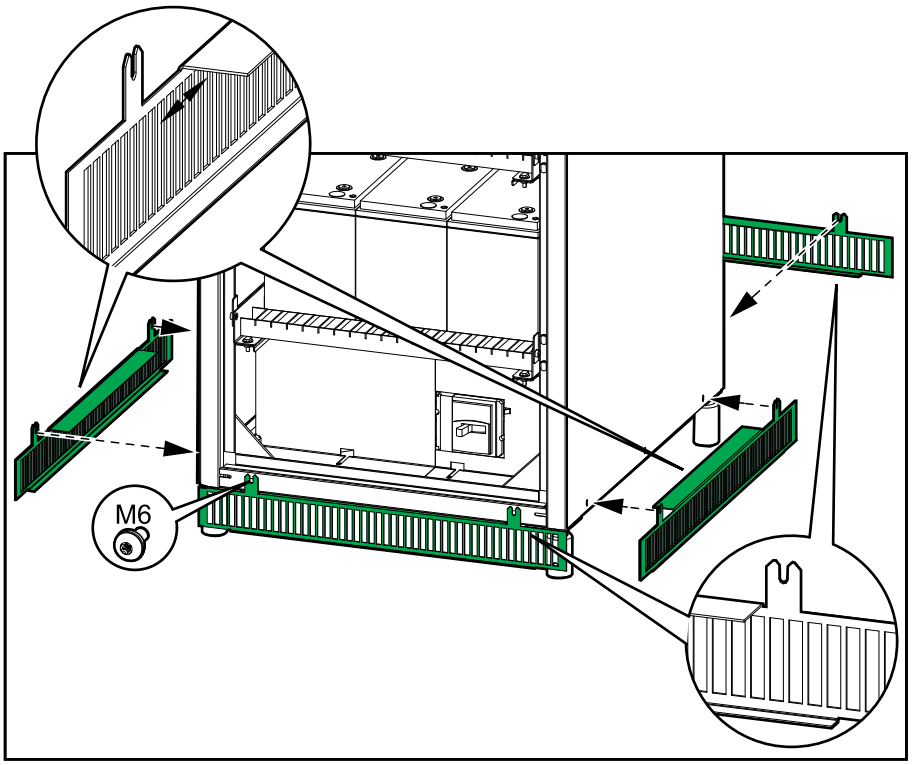

BEMÆRK: Fjern kun sparkepladerne hvis du følger proceduren for at tage det klassiske batteriskab ud af drift eller flytte det. Se flere oplysninger i afsnittet Tag det klassiske batteriskab ud af drift eller flyt det til et nyt sted, side 35.

2. Luk døren(e). På GVSCBC10A2 og GVSCBC10B2 skal du skrue to skruer i for at lukke den venstre dør.

GVSCBC10A2, GVSCBC10B2

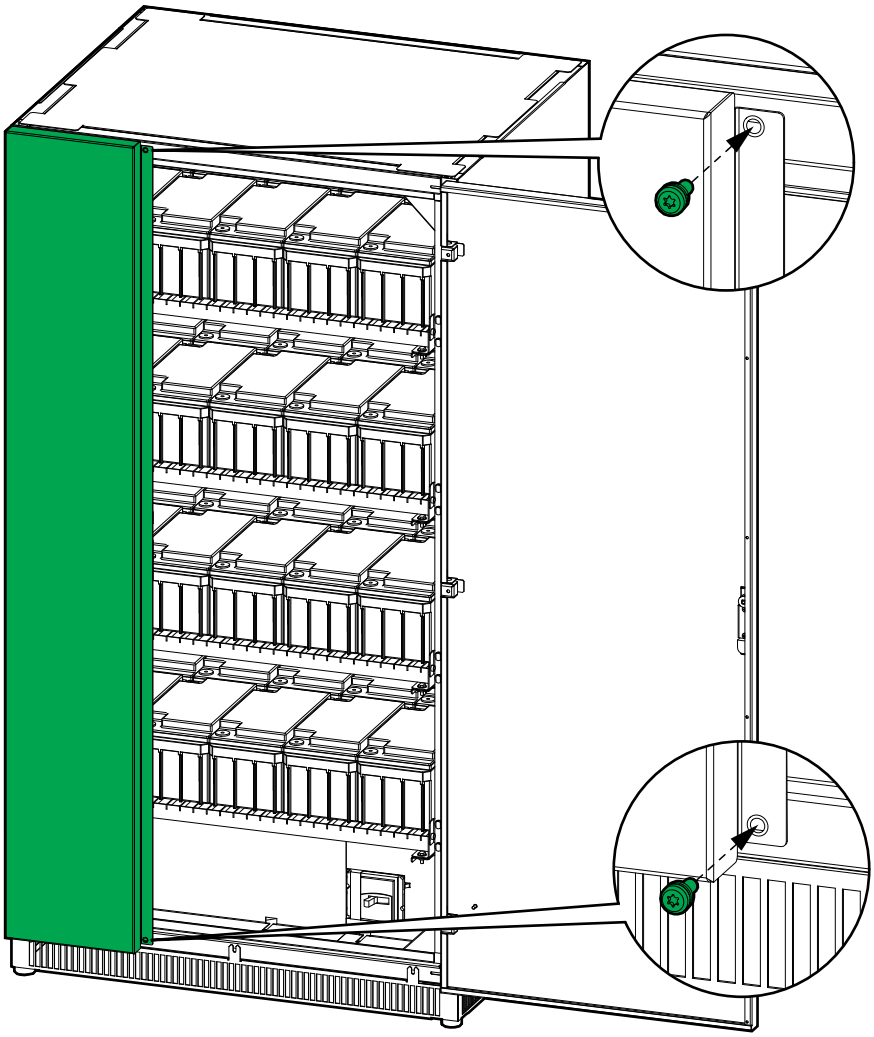

Tag det klassiske batteriskab ud af drift eller flyt det til et nyt sted

1. Åbn døren(e). På GVSCBC10A2 og GVSCBC10B2 skal du fjerne to skruer for at åbne den venstre dør.
2. Lås/markér batteriafbryderen i positionen OFF (åben).
3. Fjern afbryderbeskyttelsespladerne.

GVSCBC7C, GVSCBC7D, GVSCBC7E

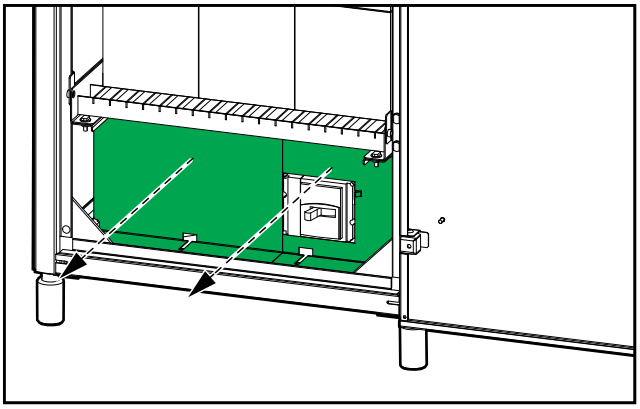

GVSCBC10A2, GVSCBC10B2

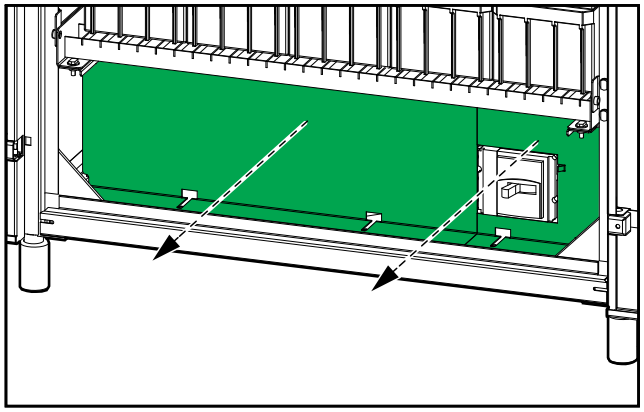

4. Fjern terminaldækslet i venstre side af batteriafbryderen.

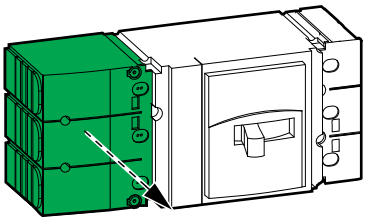

5. Frakobl, og fjern DC-kablerne og PE-kablet fra batteriafbryderen.

GVSCBC7C, GVSCBC7D, GVSCBC7E

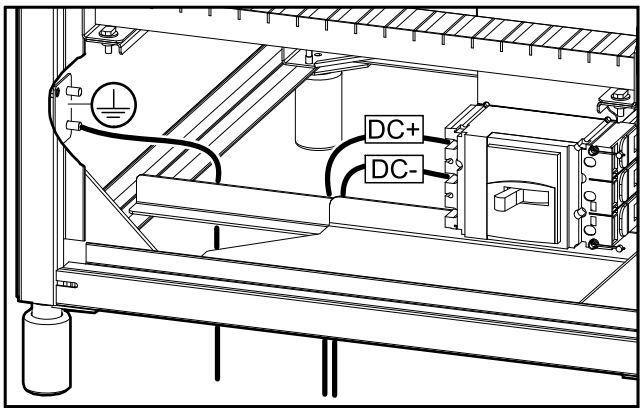

GVSCBC10A2, GVSCBC10B2

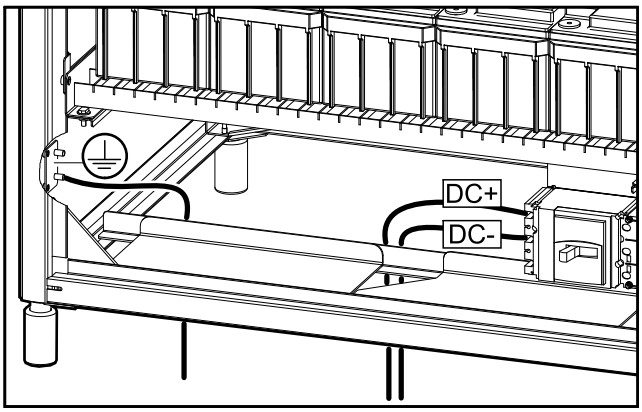

6. Frakobl, og fjern forbindelseskobberstængerne eller forbindelseskablerne mellem batterierne på hver hylde. Frakobl, og fjern batterikablerne fra højre side af batteriafbryderen. Se tilslutningsdiagrammet på indersiden af fordøren i det klassiske batteriskab.

⚠⚠ FARE

FARE FOR ELEKTRISK STØD, EKSPLOSION ELLER LYSBUER

Batterierne kan udgøre en risiko for elektrisk stød og høj kortslutningsstrøm. Der skal tages følgende forholdsregler ved arbejde med batterier:

- Fjern ure, ringe eller andre metalgenstande
- Anvend værktøj med isolerede håndtag.
- Brug beskyttelsesbriller, handsker og -støvler.
- Læg ikke redskaber og metalgenstande oven på batterierne.
- Afbryd forbindelsen til opladningskilden, før batteriets polklemmer kobles til eller fra.
- Undersøg, om batteriet er jordet ved en fejl. Hvis det er jordet ved en fejl, skal du fjerne kilden fra jorden. Hvis du rører ved et jordet batteri, risikerer du at få elektrisk stød og forbrændinger forårsaget af høj kortslutningsstrøm. Risikoen for at få stød kan reduceres ved at fjerne sådanne jordforbindelser under installation og ved vedligeholdelse af en kvalificeret person (gælder for udstyr og fjernopstillede batteriprodukter uden jordet forsyningskredsløb).

Personer vil komme i livsfare eller alvorligt til skade, hvis disse instrukser ikke overholdes.

7. Fjern batterierne fra hylderne. Genbrug eller genanvend batterierne efter behov.

⚠⚠ FARE

FARE FOR ELEKTRISK STØD, EKSPLOSION ELLER LYSBUER

Eftersyn af batterierne skal udføres af eller overvåges af kvalificeret personale, der har kendskab til batterier og de nødvendige forholdsregler. Hold ikke-kvalificeret personale væk fra batterierne.

- Genbrug bly-syre-batterier korrekt. Batterier indeholder bly og fortyndet svovlsyre.
- Bortskaf batterierne i overensstemmelse med landets og de lokale bestemmelser.

Personer vil komme i livsfare eller alvorligt til skade, hvis disse instrukser ikke overholdes.

8. Sæt terminaldækslet på igen på venstre side af batteriafbryderen.

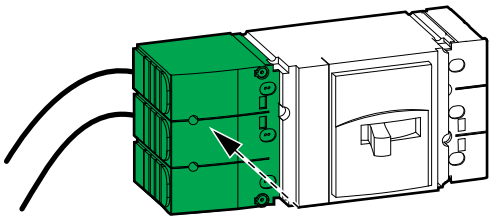

9. Frakobl, og fjern alle signalkabler fra det klassiske batteriskab.

10. Monter afbryderbeskyttelsespladerne igen.

GVSCBC7C, GVSCBC7D, GVSCBC7E

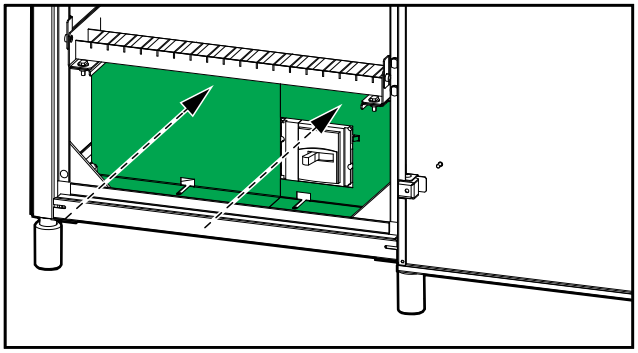

GVSCBC10A2, GVSCBC10B2

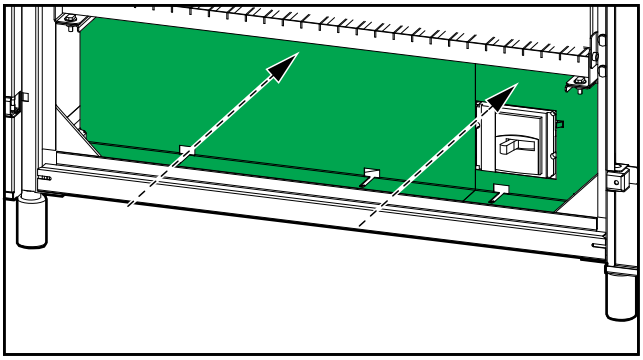

11. Luk døren(e). På GVSCBC10A2 og GVSCBC10B2 skal du skrue to skruer i for at lukke den venstre dør.

GVSCBC10A2, GVSCBC10B2

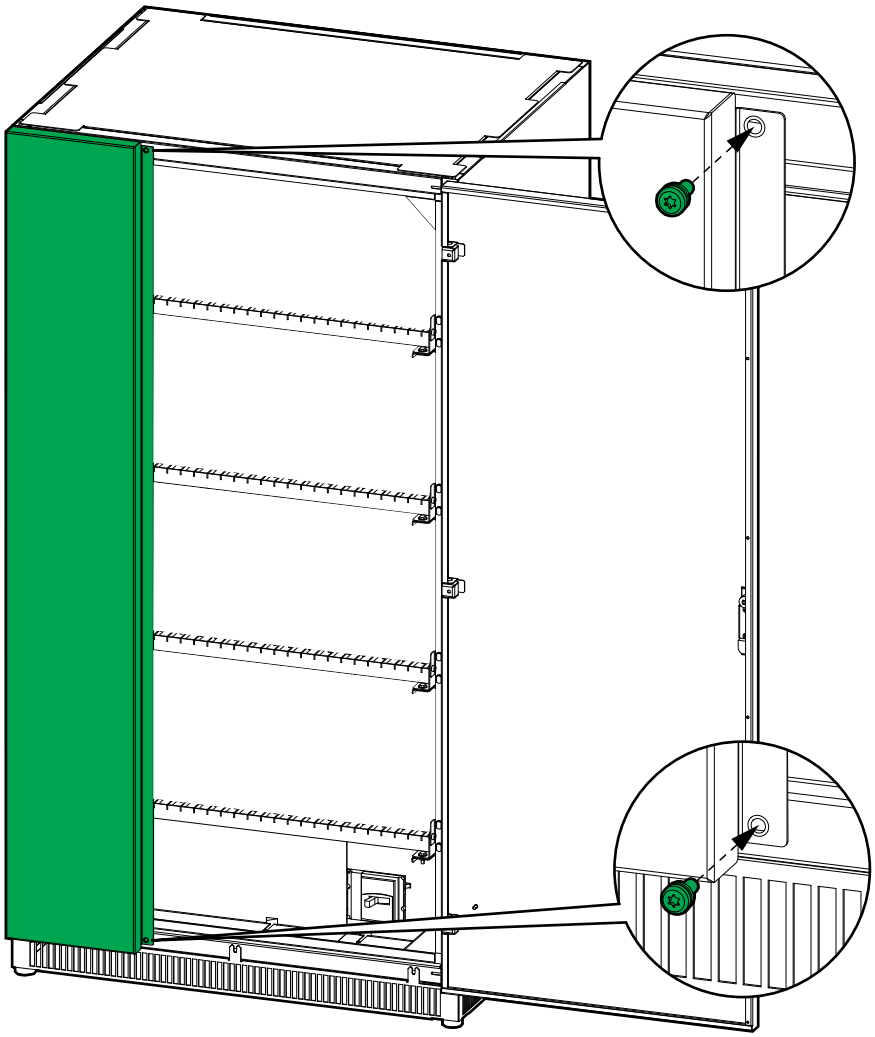

12. Fjern sparkepladerne foran, bagpå og på siderne af det klassiske batteriskab.

13. Løft det klassiske batteriskab fra venstre eller højre side med en palleløfter.

⚠ADVARSEL

FARE FOR AT VÆLTE UDSTYRET

- Løft ikke skabet med en gaffeltruck. Brug en palleløfter
- Løft ikke skabet forfra eller bagfra. Løft fra venstre eller højre side.

Personer kan komme i livsfare eller alvorligt til skade, eller udstyr kan blive beskadiget, hvis disse instrukser ikke overholdes.

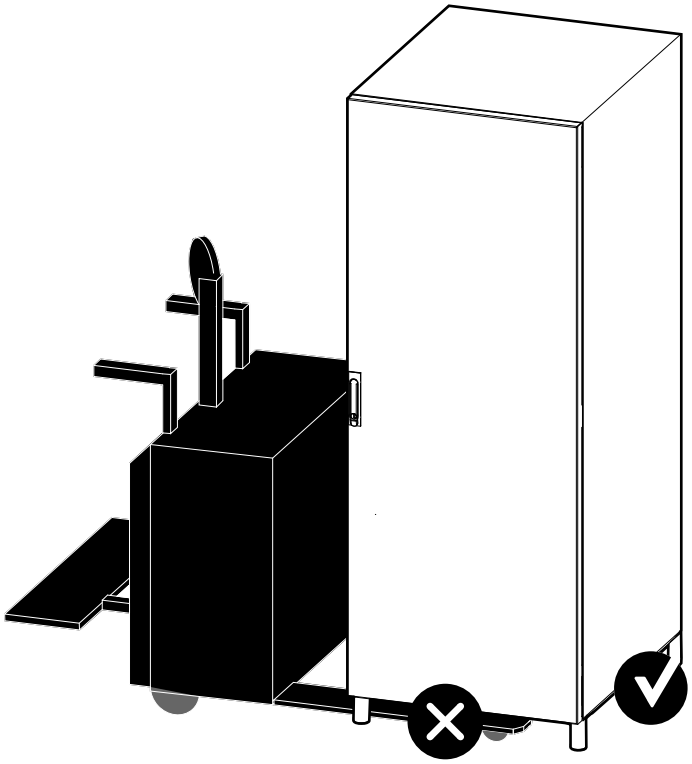

14. Gør et af følgende:
    - Tag det klassiske batteriskab ud af drift ELLER
    - Flyt det klassiske batteriskab for at installere det et nyt sted.
15. **Kun til installation af det klassiske batteriskab på et nyt sted**: Sæt batterierne i det klassiske batteriskab igen, når det er flyttet til den nye placering. Følg installationsvejledningen for at installere batteriforbindelser, signalkabler, strømkabler, osv. Se Installationsprocedure, side 18 for en oversigt over installationen.

Schneider Electric
35 rue Joseph Monier
92500 Rueil Malmaison
France

+ 33 (0) 1 41 29 70 00

990-5913E-004

Da standarder, specifikationer og design ændres fra tid til anden, bør du bede om bekræftelse af oplysningerne i denne publikation.

© 2018 – 2024 Schneider Electric. Alle rettigheder forbeholdes

990-5913E-004