Tomt batteriskab, 1500 mm bredt

Installation

GVEBC15

11/2020

www.se.com

Juridiske oplysninger

Schneider Electrics brand og alle varemærker tilhørende Schneider Electric SE og dets datterselskaber, der henvises til i denne vejledning, tilhører Schneider Electric SE eller dets datterselskaber. Alle andre brands kan være varemærker tilhørende de respektive ejere. Denne vejledning og indholdet af den er beskyttet i henhold til gældende love om ophavsret og stilles kun til rådighed til oplysning. Ingen del af denne vejledning må gengives eller transmitteres i nogen form eller på nogen måde (elektronisk, mekanisk, ved fotokopiering, optagelse eller på anden måde) til noget formål uden forudgående skriftlig tilladelse fra Schneider Electric.

Schneider Electric tildeler ingen rettigheder eller licens til kommerciel brug af denne vejledning eller dens indhold, bortset fra en ikke-eksklusiv og personlig licens til at referere til den på en "som den er og forefindes"-basis.

Schneider Electrics produkter og udstyr skal installeres, betjenes, serviceres og vedligeholdes af kvalificeret personale.

Da standarder, specifikationer og design ændres fra tid til anden, kan oplysningerne i denne vejledning ændres uden forudgående varsel.

I det omfang, gældende lov tillader dette, påtager Schneider Electric og dets datterselskaber sig ikke ansvar for eventuelle fejl eller udeladelser i informationsindholdet i dette materiale eller for konsekvenser, der måtte opstå som følge eller resultat af brugen af oplysningerne heri.

Indholdsfortegnelse

VIGTIGE SIKKERHEDSINSTRUKSER – GEM DISSE INSTRUKSER 5
Sikkerhedsforanstaltninger 6
Yderligere sikkerhedsforanstaltninger efter installation 8
Elsikkerhed 8
Batterisikkerhed 9
Specifikationer 11
Batterikrav 11
Vægt og mål for tomt batteriskab 11
Miljø 11
Installationsprocedure 12
Placer det tomme batteriskab 12
Klargør det tomme batteriskab til kabler – adgang nedefra 14
Klargør det tomme batteriskab til kabler – adgang oppefra 15
Installer batterierne i det tomme batteriskab 17
Tilføj oversatte sikkerhedslabels på produktet 17
De sidste installationstrin 18

VIGTIGE SIKKERHEDSINSTRUKSER – GEM DISSE INSTRUKSER

Læs disse instrukser grundigt, og kig på udstyret, så du bliver fortrolig med det, før du forsøger at installere, betjene, efterse eller vedligeholde det. De følgende sikkerhedsmeddelelser kan optræde i denne manual eller på udstyret for at advare om mulige farer. De kan også henlede opmærksomheden på oplysninger, der tydeliggør eller forenkler en procedure.

Hvis dette symbol føjes til en sikkerhedsmeddelelse med overskriften "Fare" eller "Advarsel", betyder det, at der er risiko for farlig elektricitet, som kan medføre personskade, såfremt instrukserne ikke følges.

Dette er symbolet for sikkerhedsadvarsler. Det bruges til at advare dig om mulige farer for personskade. Adlyd alle sikkerhedsmeddelelser med dette symbol for at undgå risiko for kvæstelse eller død.

⚠ FARE

FARE angiver faretruende situationer, som **vil medføre** dødsfald eller alvorlige kvæstelser, hvis de ikke undgås.

Personer vil komme i livsfare eller alvorligt til skade, hvis disse instrukser ikke overholdes.

⚠ ADVARSEL

ADVARSEL angiver faretruende situationer, som **kan medføre** dødsfald eller alvorlige kvæstelser, hvis de ikke undgås.

Personer kan komme i livsfare eller alvorligt til skade, eller udstyr kan blive beskadiget, hvis disse instrukser ikke overholdes.

⚠ FORSIGTIG

FORSIGTIG angiver faretruende situationer, som **kan medføre** mindre eller moderate kvæstelser, hvis de ikke undgås.

Personer kan komme til skade, eller udstyr kan blive beskadiget, hvis disse instrukser ikke overholdes.

BEMÆRK

BEMÆRK bruges om aktiviteter, som ikke relaterer til personskader. Symbolet for sikkerhedsadvarsler bliver ikke brugt til denne type sikkerhedsmeddelelse.

Udstyr kan blive beskadiget, hvis disse instrukser ikke overholdes.

Bemærk

Elektrisk udstyr bør kun installeres, bruges, efterses og vedligeholdes af kvalificeret personale. Schneider Electric fralægger sig ethvert ansvar for konsekvenser, som skyldes brugen af dette materiale.

En kvalificeret person er én, som har færdigheder og viden, som knytter sig til konstruktionen, installationen og betjeningen af elektrisk udstyr. Personen er

desuden sikkerhedsuddannet til at genkende og undgå de farer, som det indebærer.

Sikkerhedsforanstaltninger

⚠⚠FARE

FARE FOR ELEKTRISK STØD, EKSPLOSION ELLER LYSBUER

Læs alle instruktioner i installationsmanualen, før du installerer eller arbejder på dette produkt.

Personer vil komme i livsfare eller alvorligt til skade, hvis disse instrukser ikke overholdes.

⚠⚠FARE

FARE FOR ELEKTRISK STØD, EKSPLOSION ELLER LYSBUER

Installer ikke produktet, før alt byggearbejde er afsluttet, og installationslokalet er rengjort.

Personer vil komme i livsfare eller alvorligt til skade, hvis disse instrukser ikke overholdes.

⚠⚠FARE

FARE FOR ELEKTRISK STØD, EKSPLOSION ELLER LYSBUER

Produktet skal installeres i henhold til de specifikationer og krav, som er defineret af Schneider Electric. Det drejer sig især om de eksterne og interne beskyttelsesanordninger (indgangsafbrydere, batteriafbrydere, kabler, osv.) og miljøkrav. Schneider Electric fralægger sig ethvert ansvar, hvis disse krav ikke overholdes.

Personer vil komme i livsfare eller alvorligt til skade, hvis disse instrukser ikke overholdes.

⚠⚠FARE

FARE FOR ELEKTRISK STØD, EKSPLOSION ELLER LYSBUER

UPS-systemet skal installeres i henhold til gældende regler. Installer UPS-systemet i henhold til:

- IEC 60364 (herunder 60364-4-41 – beskyttelse mod elektrisk stød, 60364-4-42 – beskyttelse mod termisk påvirkning og 60364-4-43 – beskyttelse mod overstrøm), **eller**
- NEC NFPA 70 **eller**
- Canadian Electrical Code (C22.1, Part 1)

afhængigt af de gældende standarder i dit lokalområde.

Personer vil komme i livsfare eller alvorligt til skade, hvis disse instrukser ikke overholdes.

⚠⚠FARE

FARE FOR ELEKTRISK STØD, EKSPLOSION ELLER LYSBUER

- Installer produktet i et temperaturkontrolleret indendørs miljø uden strømførende forurening og fugt.
- Produktet skal installeres på en ikke-brændbar, jævn og solid overflade (f. eks. beton), som kan bære systemets vægt.

Personer vil komme i livsfare eller alvorligt til skade, hvis disse instrukser ikke overholdes.

⚠⚠FARE

FARE FOR ELEKTRISK STØD, EKSPLOSION ELLER LYSBUER

Produktet er ikke beregnet til og må derfor ikke installeres i følgende usædvanlige driftsmiljøer:

- Skadelige dampe
- Eksplosive støv- eller gasblandinger, ætsende gasser samt lednings- eller strålevarme fra andre kilder
- Fugt, slidende støv, damp eller i et meget fugtigt miljø
- Svamp, insekter, skadedyr
- Saltholdig luft eller urent kølemiddel
- Forureningsgrader over 2 i henhold til IEC 60664-1
- Usædvanlige vibrationer, stød eller vipning
- Direkte sollys, varmekilder eller stærke elektromagnetiske felter

Personer vil komme i livsfare eller alvorligt til skade, hvis disse instrukser ikke overholdes.

⚠⚠FARE

FARE FOR ELEKTRISK STØD, EKSPLOSION ELLER LYSBUER

Undlad at bore eller udskære huller til kabler eller kabelgennemføring, når forskruningspladerne er monteret, og undlad at bore eller udskære huller tæt på UPS-enheden.

Personer vil komme i livsfare eller alvorligt til skade, hvis disse instrukser ikke overholdes.

⚠⚠ADVARSEL

FARE FOR LYSBUER

Foretag ikke mekaniske ændringer i produktet (herunder at fjerne skabsdele og bore/udskære huller), som ikke er beskrevet i installationsmanualen.

Personer kan komme i livsfare eller alvorligt til skade, eller udstyr kan blive beskadiget, hvis disse instrukser ikke overholdes.

BEMÆRK

FARE FOR OVEROPHEDNING

Respekter pladskravene omkring produktet, og tildæk ikke ventilationsåbningerne, når produktet er i drift.

Udstyr kan blive beskadiget, hvis disse instrukser ikke overholdes.

Yderligere sikkerhedsforanstaltninger efter installation

⚠⚠FARE

FARE FOR ELEKTRISK STØD, EKSPLOSION ELLER LYSBUER

Installer ikke UPS-systemet, før alt byggearbejde er afsluttet, og installationslokalet er rengjort. Hvis der er behov for yderligere byggearbejde i installationslokalet, efter at produktet er installeret, skal produktet slukkes og dækkes med den beskyttelsespose, det blev leveret i.

Personer vil komme i livsfare eller alvorligt til skade, hvis disse instrukser ikke overholdes.

Elsikkerhed

Denne vejledning indeholder vigtige sikkerhedsanvisninger, som skal overholdes under installation og vedligeholdelse af UPS-systemet.

⚠⚠FARE

FARE FOR ELEKTRISK STØD, EKSPLOSION ELLER LYSBUER

- Det elektriske udstyr må kun installeres, bruges, efterses og vedligeholdes af kvalificeret personale.
- Anvend passende, personligt beskyttelsesudstyr (PPE), og følg praksis for sikkert elarbejde.
- Frakoblingsenheder for vekselstrøm og jævnstrøm skal leveres af andre og være lettilgængelige, og frakoblingsenhedens funktion skal være markeret.
- Afbryd al strømforsyning til UPS-systemet, før du arbejder på eller inde i det.
- Kontrollér, om der er farlig spænding mellem nogen af terminalerne, herunder beskyttelsesjordingen, før du arbejder på UPS-systemet.
- UPS-systemet indeholder en intern energikilde. Der kan være farlig spænding til stede, også når enheden ikke er tilkoblet hovedforsyningen. Før installation eller eftersyn af UPS-systemet skal du sikre, at enhederne er SLUKKEDE, og at både hovedforsyningen og batterierne er frakoblet. Vent fem minutter, før du åbner UPS-systemet, så kondensatorerne får tid til at aflade.
- UPS-systemet skal have korrekt jordforbindelse, og jordforbindelsen skal etableres først på grund af høj lækstrøm.

Personer vil komme i livsfare eller alvorligt til skade, hvis disse instrukser ikke overholdes.

Nedenstående mærkat skal tilføjes, hvis:

1. UPS-indgangen er forbundet via eksterne isolatorer, der, når de åbnes, isolerer den neutrale, ELLER
2. UPS-indgangen er tilsluttet via et IT-strømsystem.

Mærkaten skal placeres ved siden af alle opstrømsfrakoblingsenheder, der isolerer den neutrale.

⚠⚠FARE

FARE FOR ELEKTRISK STØD, EKSPLOSION ELLER LYSBUER

Risiko for spændingstilbagekobling. Før der arbejdes på dette kredsløb: Isoler UPS'en, og kontrollér, om der er farlig spænding mellem samtlige terminaler, herunder beskyttelsesjordingen.

Personer vil komme i livsfare eller alvorligt til skade, hvis disse instrukser ikke overholdes.

Batterisikkerhed

⚠⚠FARE

FARE FOR ELEKTRISK STØD, EKSPLOSION ELLER LYSBUER

- Batteriafbryderne skal installeres i henhold til de specifikationer og krav, som er defineret af Schneider Electric.
- Eftersyn af batterierne skal udføres af eller overvåges af kvalificeret personale, der har kendskab til batterier og de nødvendige forholdsregler. Hold ikke-kvalificeret personale væk fra batterierne.
- Afbryd forbindelsen til opladningskilden, før batteriets polklemmer kobles til eller fra.
- Bortskaf ikke batterierne ved at brænde dem, da de kan eksplodere.
- Ødelagte batterier kan nå temperaturer, der overstiger forbrændingstærsklerne for berørbare overflader.
- Undlad at åbne, modificere eller ødelægge batterierne. Elektrolytudslip er skadeligt for hud og øjne. Det kan være giftigt.

Personer vil komme i livsfare eller alvorligt til skade, hvis disse instrukser ikke overholdes.

⚠⚠FARE

FARE FOR ELEKTRISK STØD, EKSPLOSION ELLER LYSBUER

Batterierne kan udgøre en risiko for elektrisk stød og høj kortslutningsstrøm. Der skal tages følgende forholdsregler ved arbejde med batterier

- Fjern ure, ringe eller andre metalgenstande.
- Anvend værktøj med isolerede håndtag.
- Brug beskyttelsesbriller, -handsker og -støvler.
- Læg ikke redskaber og metalgenstande oven på batterierne.
- Afbryd forbindelsen til opladningskilden, før batteriets polklemmer kobles til eller fra.
- Undersøg, om batteriet er jordet ved en fejl. Hvis det er jordet ved en fejl, skal du fjerne kilden fra jorden. Hvis du rører ved et jordet batteri, risikerer du at få elektrisk stød og forbrændinger forårsaget af høj kortslutningsstrøm. Risikoen for at få stød kan reduceres ved at fjerne sådanne jordforbindelser under installation og ved vedligeholdelse af en kvalificeret person (gælder for udstyr og fjernopstillede batteriprodukter uden jordet forsyningskredsløb).

Personer vil komme i livsfare eller alvorligt til skade, hvis disse instrukser ikke overholdes.

⚠⚠FARE

FARE FOR ELEKTRISK STØD, EKSPLOSION ELLER LYSBUER

Batterierne skal altid udskiftes med det samme antal og den samme type batterier eller batteripakker.

Personer vil komme i livsfare eller alvorligt til skade, hvis disse instrukser ikke overholdes.

⚠ FORSIGTIG

FARE FOR SKADE PÅ UDSTYRET

- Installer ikke batterierne i systemet, før systemet er klar til opstart. Der må ikke gå mere end 72 timer eller 3 dage mellem installation af batterierne og opstart af UPS-systemet.
- På grund af kravene til genopladning må batterierne ikke opbevares i mere end seks måneder. Hvis UPS-systemet forbliver slukket i en lang periode, anbefaler vi, at du tænder UPS-systemet i 24 timer mindst én gang om måneden. Hermed oplades batterierne, og uoprettelige skader undgås.

Personer kan komme til skade, eller udstyr kan blive beskadiget, hvis disse instrukser ikke overholdes.

Specifikationer

BEMÆRK
FARE FOR SKADE PÅ UDSTYRET I UPS-installationsmanualen kan du finde detaljerede specifikationer for UPS-systemet. **Udstyr kan blive beskadiget, hvis disse instrukser ikke overholdes.**

Batterikrav

Batteritype	VRLA
Minimumklassifikation af brændbarhed	HB
Batterihylder	Til kabelindføring øverst med et batteriafbrydersæt installeret eller til kabelindføring nederst: 4 hylder i størrelsen 1280 x 765 mm Til topkabelindføring uden batteriafbrydersæt installeret: 5 hylder på 1280 x 765 mm
Maksimumvægt pr. hylde	650 kg
Maksimumvægt pr. skab	3250 kg
Højdeafstand mellem batterihylder	340 mm
Maksimumbatterihøjde inklusive batteriterminaler	240 mm

Vægt og mål for tomt batteriskab

	Vægt i kg	**Højde i mm**	**Bredde i mm**	**Dybde i mm**
Tomt batteriskab	390	1970	1500	854

Miljø

	Drift	**Opbevaring**
Temperatur	0 °C til 40 °C	-25 °C til 55 °C

Installationsprocedure

1. Placer det tomme batteriskab, side 12.
2. Klargør det tomme batteriskab til kabler. Følg én af disse procedurer:
   – Klargør det tomme batteriskab til kabler – adgang nedefra, side 14 eller
   – Klargør det tomme batteriskab til kabler – adgang oppefra, side 15.
3. Installer batteriafbrydersættet. Følg den manual, der følger med batteriafbrydersættet.
4. Installer batterierne i det tomme batteriskab, side 17.
5. Tilføj oversatte sikkerhedslabels på produktet, side 17.
6. De sidste installationstrin, side 18.

Placer det tomme batteriskab

⚠ FARE

FARE FOR ELEKTRISK STØD, EKSPLOSION ELLER LYSBUER

Lad det tomme batteriskab være tildækket, når der bores forankringshuller, så der ikke kommer støv eller andre strømførende dele i systemet.

Personer vil komme i livsfare eller alvorligt til skade, hvis disse instrukser ikke overholdes.

1. **Kun til installation med to tomme batteriskabe:** Fjern de viste sidepaneler fra batteriskabene på de tilstødende sider.

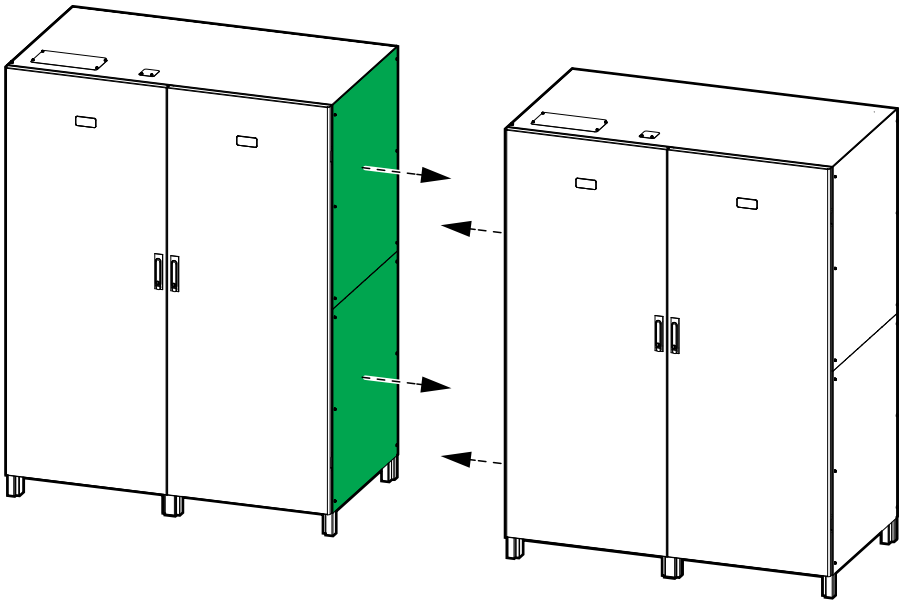

2. Installer forankringsbeslagene fra sættet på bagsiden af kabinettet.

   BEMÆRK: Der medfølger ikke bolte til forankring i gulvet.

Det tomme batteriskab set bagfra

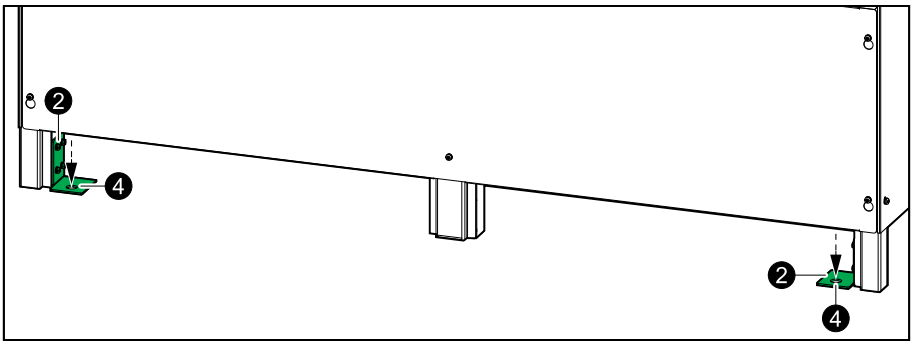

3. Placer det eller de tomme batteriskabe i det område, hvor de(t) skal installeres.

   BEMÆRK: Der skal være 100 mm fri afstand bagud for de tomme batteriskabe, så luften kan cirkulere.

4. Fastgør de bagerste forankringsbeslag til gulvet.

   BEMÆRK: Der medfølger ikke bolte til forankring i gulvet.

5. **Kun til installation med to tomme batteriskabe:** Installer topbeslagene til sammenkobling mellem de tomme batteriskabe.

To tomme batteriskabe set forfra

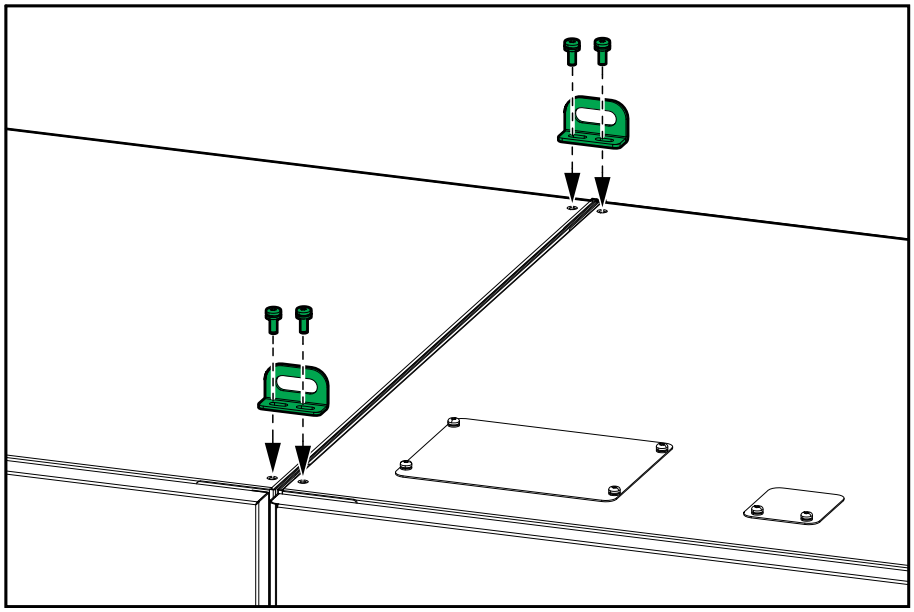

6. Fjern de fire viste dæksler.

Det tomme batteriskab set forfra

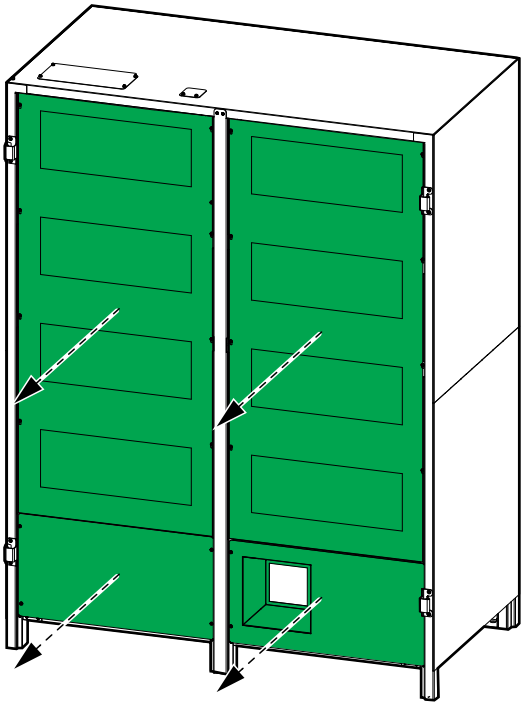

Klargør det tomme batteriskab til kabler – adgang nedefra

⚠ FARE

FARE FOR ELEKTRISK STØD, EKSPLOSION ELLER LYSBUER

Undlad at bore/udskære huller, når forskruningspladerne er monteret, og undlad at bore/udskære huller tæt på skabet.

Personer vil komme i livsfare eller alvorligt til skade, hvis disse instrukser ikke overholdes.

1. Fjern forskruningspladerne for (a) strømkabler og (b) signalkabler.

Det tomme batteriskab set forfra

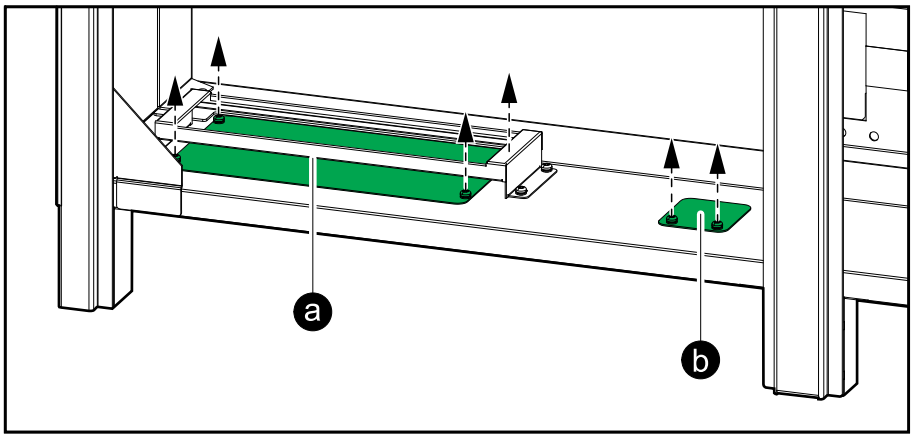

2. Bor eller udskær huller til strømkabler og signalkabler i forskruningspladerne.

3. Geninstaller forskruningspladerne.

⚠ FARE

FARE FOR ELEKTRISK STØD, EKSPLOSION ELLER LYSBUER

Sørg for, at der ikke er nogen skarpe kanter, som kan beskadige kablerne.

Personer vil komme i livsfare eller alvorligt til skade, hvis disse instrukser ikke overholdes.

Klargør det tomme batteriskab til kabler – adgang oppefra

⚠ FARE

FARE FOR ELEKTRISK STØD, EKSPLOSION ELLER LYSBUER

Undlad at bore/udskære huller, når forskruningspladerne er monteret, og undlad at bore/udskære huller tæt på skabet.

Personer vil komme i livsfare eller alvorligt til skade, hvis disse instrukser ikke overholdes.

1. Fjern de ti skruer, og fjern batteriafbryderpladen. Gem skruerne til senere brug.

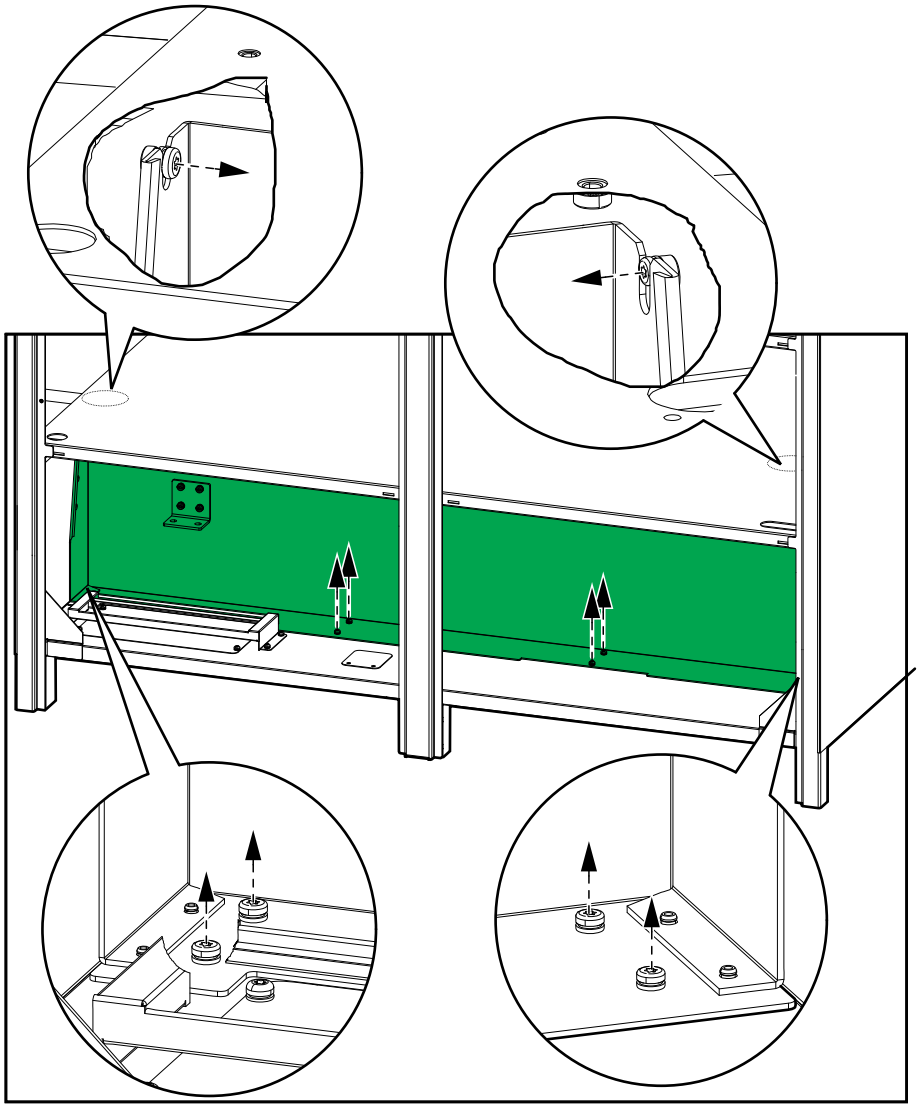

2. Installer batteriafbryderpladen på den øverste hylde, og fastgør med skruerne.

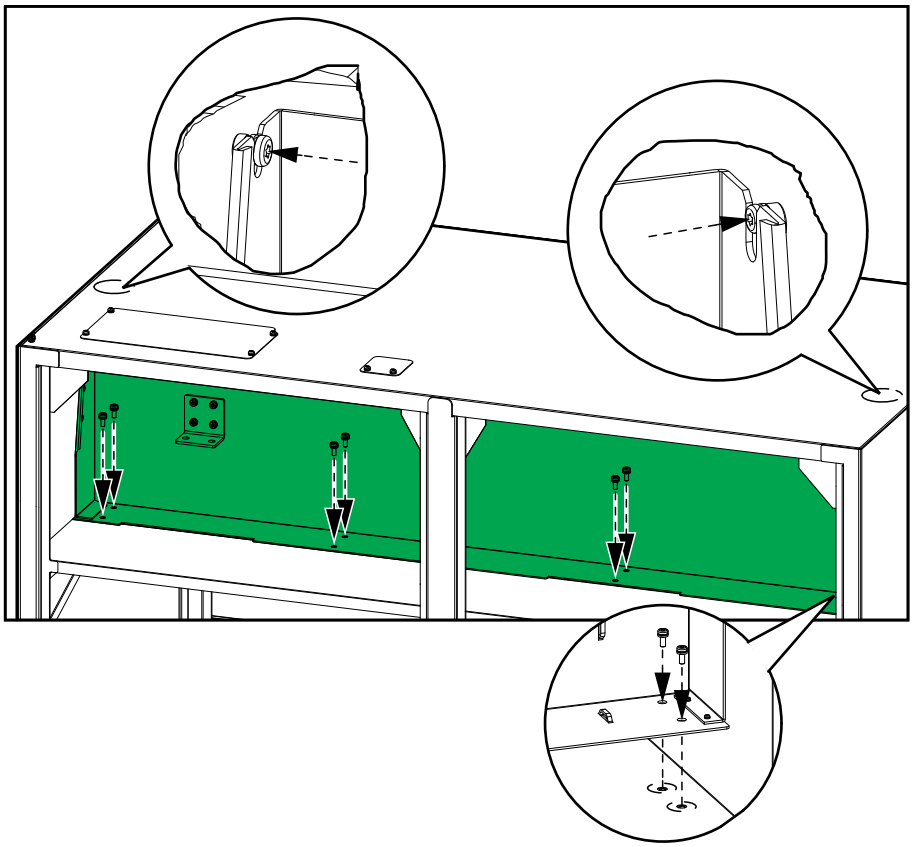

3. Fjern forskruningspladerne for (a) strømkabler og (b) signalkabler.

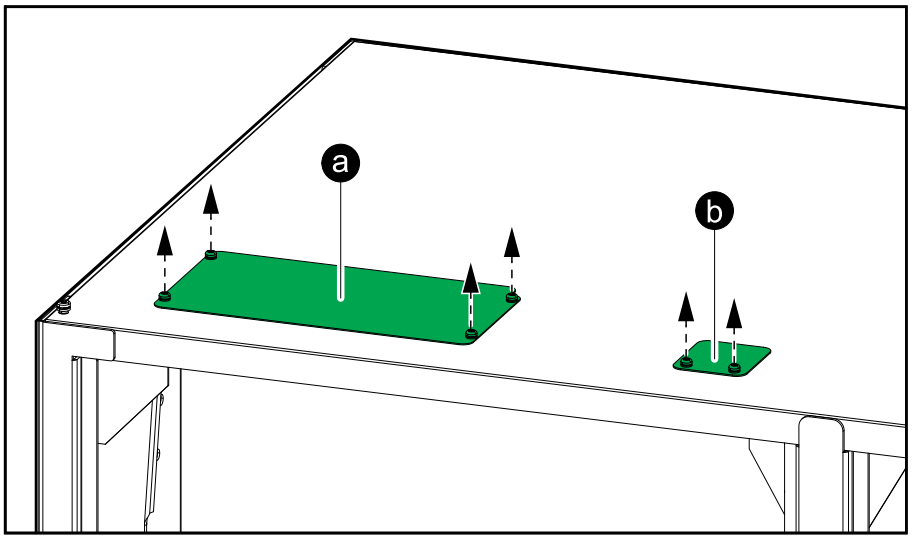

4. Bor eller udskær huller til strømkabler og signalkabler i forskruningspladerne.
5. Geninstaller forskruningspladerne.

⚠ FARE

FARE FOR ELEKTRISK STØD, EKSPLOSION ELLER LYSBUER

Sørg for, at der ikke er nogen skarpe kanter, som kan beskadige kablerne.

Personer vil komme i livsfare eller alvorligt til skade, hvis disse instrukser ikke overholdes.

Installer batterierne i det tomme batteriskab

⚠ADVARSEL

UVENTET HÅNDTERING AF UDSTYR

Batteriskabet må ikke flyttes, når batterierne er installeret.

Personer kan komme i livsfare eller alvorligt til skade, eller udstyr kan blive beskadiget, hvis disse instrukser ikke overholdes.

1. Placer batterierne på hylderne i det tomme batteriskab, og forbind batterierne.

   BEMÆRK: Tildæk ikke hullerne i hjørnerne af hylderne, der er beregnet til kabelføring mellem hylderne.

Installation med adgang nedefra med batteriafbrydersæt

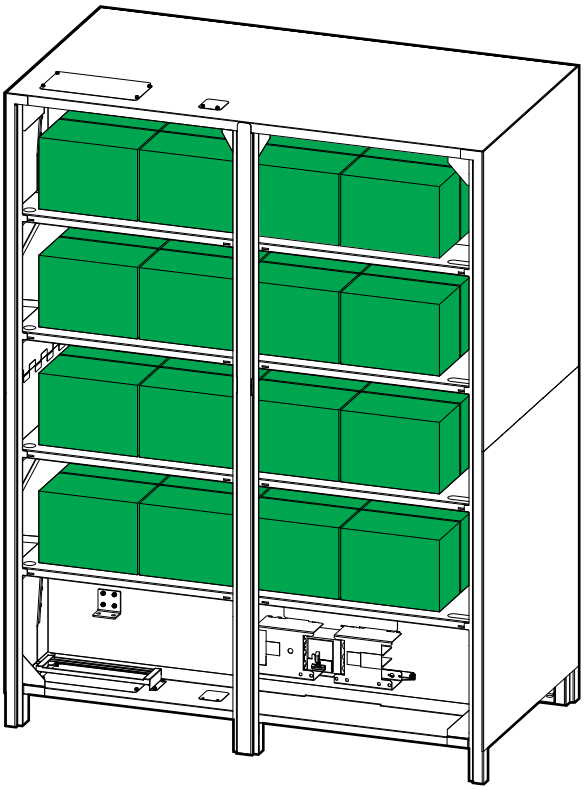

Installation med adgang oppefra uden batteribrydersæt

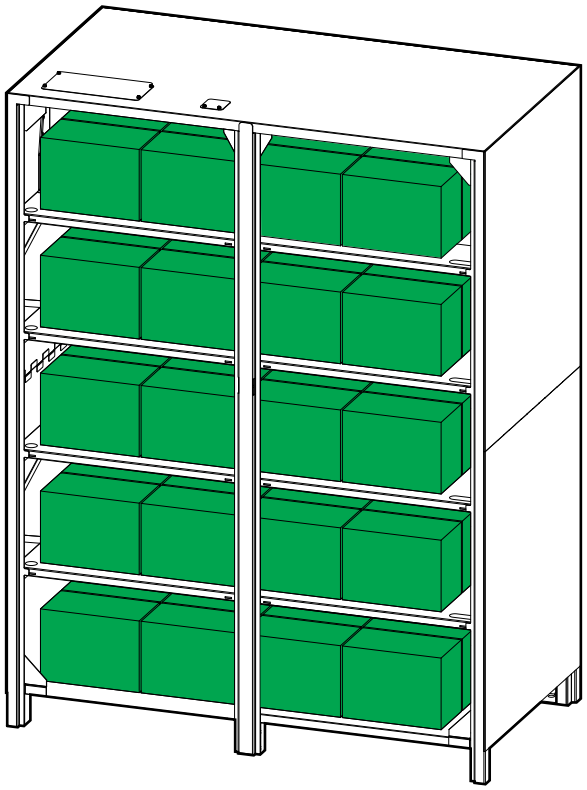

2. Notér batterikonfigurationen på mærkaten i det tomme batteriskab.

Tilføj oversatte sikkerhedslabels på produktet

Sikkerhedslabelerne på produktet er på engelsk og fransk. Der følger ark med oversatte sikkerhedslabels med produktet.

1. Se de ark med oversatte sikkerhedslabels, som følger med produktet.
2. Tjek, hvilke 885-XXX numre, der er på arket med oversatte sikkerhedslabels.
3. Find de sikkerhedslabels på dit produkt, som svarer til de oversatte sikkerhedslabels på arket – kig efter 885-XXX numrene.
4. Sæt udskiftningssikkerhedslabelen på dit foretrukne sprog på produktet oven på den eksisterende franske sikkerhedslabel.

De sidste installationstrin

1. Geninstaller de fire frontdæksler.

System med adgang nedefra med batteriafbryder

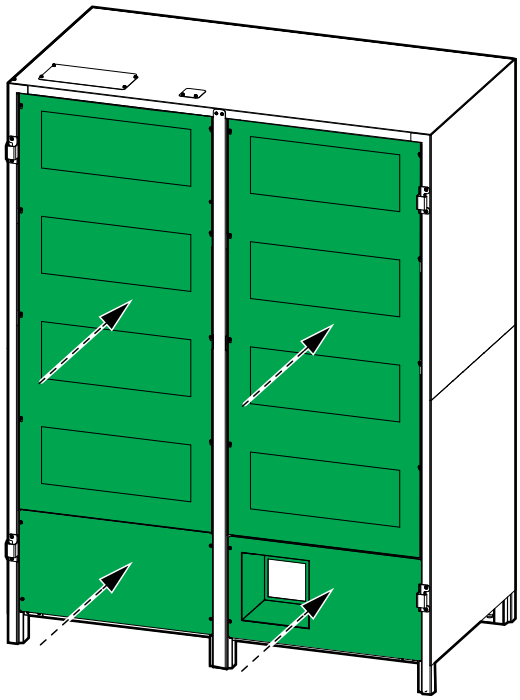

Øvre kabelindgang uden batteriafbryder

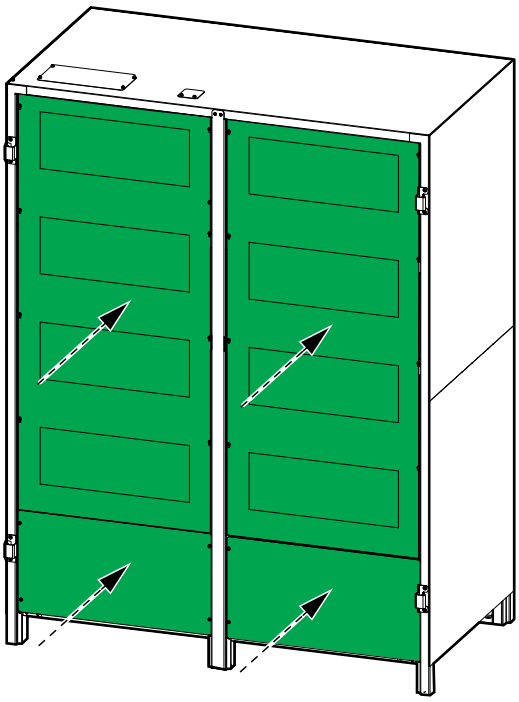

2. Fastgør forreste forankringsbeslag (gemt under udpakningsproceduren) til det tomme batterikabinet.

Tomt batteriskab set forfra

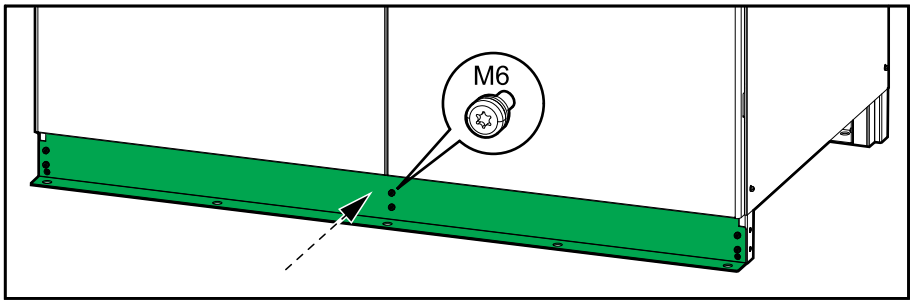

3. Fastgør det forreste forankringsbeslag til gulvet.

   BEMÆRK: Der medfølger ikke bolte til forankring i gulvet.

Schneider Electric
35 rue Joseph Monier
92500 Rueil Malmaison
Frankrig

+ 33 (0) 1 41 29 70 00

990-91386-004

Da standarder, specifikationer og design ændres fra tid til anden, bør du bede om bekræftelse af oplysningerne i denne publikation.

© 2020 – 2020 Schneider Electric. Alle rettigheder forbeholdes

990-91386-004