Tomt batterikabinett, 1500 mm bredde

Installasjon

GVEBC15

11/2020

www.se.com

Juridisk informasjon

Schneider Electric-merket og alle varemerker fra Schneider Electric SE og dets datterskaper som det refereres til i denne håndboken, tilhører Schneider Electric SE og dets datterselskaper. Alle andre merker kan være varemerker tilhørende deres respektive eiere. Denne håndboken og dens innhold er beskyttet av relevante opphavsrettslover og er bare ment å gi informasjon. Ingen del av denne håndboken må reproduseres eller overføres i noen form, i noen kanal (elektronisk, mekanisk, kopi, opptak eller lignende) eller til noe formål, uten at det er innhentet skriftlig samtykke fra Schneider Electric i forkant.

Schneider Electric tildeler ingen rettigheter eller lisenser for kommersiell bruk for denne håndboken og dens innhold, bortsett fra en ikke-eksklusiv og personlig lisens for konsultasjon på et «som det er»-grunnlag.

Schneider Electric-produkter og -utstyr må bare installeres, betjenes, repareres og vedlikeholdes av kvalifisert personell.

Da standarder, spesifikasjoner og design kan endres fra tid til annen, kan informasjonen som ligger til grunn for denne håndboken, når som helst endres uten noen kunngjøring.

I den grad dette er tillatt i henhold til gjeldende lovverk fraskriver Schneider Electric og det datterselskaper seg alt ansvar for feil og mangler i informasjonen i dette materialet eller alle konsekvenser som skyldes bruken av denne informasjonen.

Innholdsfortegnelse

Viktige sikkerhetsinstruksjoner— LAGRE DISSE INSTRUKSJONENE....5
Sikkerhetstiltak....6
Ytterligere sikkerhetstiltak etter installasjon....8
Elektrisk sikkerhet....8
Batterisikkerhet....9
Spesifikasjoner....11
Batterikrav....11
Tomt batterikabinett – vekt og mål....11
Miljø....11
Installasjonsprosedyre....12
Posisjonere det tomme batterikabinettet....12
Klargjøre det tomme batterikabinettet for kabler – nedre kabelinnføring....14
Klargjøre det tomme batterikabinettet for kabler – øvre kabelinnføring....15
Installere batterier i det tomme batterikabinettet....17
Fest oversatte sikkerhetsetiketter på produktet....17
Endelig installasjon....18

Viktige sikkerhetsinstruksjoner— LAGRE DISSE INSTRUKSJONENE

Les disse instruksjonene nøye og se på utstyret for å gjøre deg kjent med det før du forsøker å installere, håndtere eller vedlikeholde det. Du vil se følgende sikkerhetsmeldinger i denne veiledningen eller på utstyret. De advarer deg om potensielle farer eller henviser til informasjon som klargjør eller forenkler en prosedyre.

Når du ser dette symbolet i sikkerhetsmeldinger av typen Fare eller Advarsel, angir det en elektrisk fare som kan føre til personskader dersom anvisningene ikke følges.

Dette er et sikkerhetssymbol. Det brukes for å advare deg om potensielle personskadefarer. Overhold alle sikkerhetsmeldinger med dette symbolet for å unngå eventuelle personskader eller dødsfall.

⚠ FARE

FARE angir en farlig situasjon som, hvis den ikke unngås, **vil føre til** dødsfall eller alvorlig personskade.

Hvis du ikke følger disse instruksjonene, vil det medføre død eller alvorlig skade.

⚠ ADVARSEL

ADVARSEL angir en farlig situasjon som, hvis den ikke unngås, **kan føre til** dødsfall eller alvorlig personskade.

Hvis du ikke følger disse instruksjonene, kan det medføre død eller alvorlig skade, eller skade på utstyret.

⚠ FORSIKTIG

FORSIKTIG angir en farlig situasjon som, hvis den ikke unngås, **kan føre til** mindre alvorlig eller moderat personskade.

Hvis du ikke følger disse instruksjonene, kan det medføre personskade eller skade på utstyret.

LES DETTE

LES DETTE brukes for å fokusere på praksis som ikke relateres til personskader. Sikkerhetssymbolet skal ikke brukes med denne typen sikkerhetsmeldinger.

Hvis du ikke følger disse instruksjonene, kan det medføre skade på utstyret.

Merk

Elektrisk utstyr må kun installeres, driftes, betjenes og vedlikeholdes av kvalifisert personell. Schneider Electric påtar seg intet ansvar for konsekvenser som oppstår ved bruk av dette materialet.

En kvalifisert person er en som har ferdigheter og kunnskaper relatert til bygging, installasjon og drift av elektrisk utstyr, og som har gjennomgått sikkerhetsopplæring for å kjenne igjen og unngå farene som er involvert.

Sikkerhetstiltak

⚠⚠FARE

FARE FOR ELEKTRISK STØT, EKSPLOSJON ELLER LYSBUE

Les alle instruksjonene i installasjonsveiledningen før du installerer eller arbeider på dette produktet.

Hvis du ikke følger disse instruksjonene, vil det medføre død eller alvorlig skade.

⚠⚠FARE

FARE FOR ELEKTRISK STØT, EKSPLOSJON ELLER LYSBUE

Du må ikke installere UPS-systemet før alt byggearbeid er ferdig og rommet der installasjonen skal utføres, har blitt rengjort.

Hvis du ikke følger disse instruksjonene, vil det medføre død eller alvorlig skade.

⚠⚠FARE

FARE FOR ELEKTRISK STØT, EKSPLOSJON ELLER LYSBUE

Dette produktet må installeres i henhold til spesifikasjonene og kravene som er definert av Schneider Electric. Det gjelder spesielt eksterne og interne beskyttelsesanordninger (oppstrømsbrytere, batteribrytere, kabling osv.) og miljøkrav. Schneider Electric skal ikke holdes ansvarlig dersom disse kravene ikke respekteres.

Hvis du ikke følger disse instruksjonene, vil det medføre død eller alvorlig skade.

⚠⚠FARE

FARE FOR ELEKTRISK STØT, EKSPLOSJON ELLER LYSBUE

UPS-systemet må installeres i henhold til lokale og nasjonale forskrifter. Installer UPS-systemet i samsvar med:

- IEC 60364 (inkludert 60364-4-41 – beskyttelse mot elektrisk støt, 60364-4-42 – beskyttelse mot termisk effekt, og 60364-4-43 – beskyttelse mot overstrøm), **eller**
- NEC NFPA 70, **eller**
- Canadian Electrical Code (C22.1, Part 1)

avhengig av hvilke av standardene som gjelder i området der du befinner deg.

Hvis du ikke følger disse instruksjonene, vil det medføre død eller alvorlig skade.

⚠⚠FARE

FARE FOR ELEKTRISK STØT, EKSPLOSJON ELLER LYSBUE

- Monter produktet i temperaturkontrollerte innemiljøer som er frie for ledende kontaminanter og fukt.
- Monter produktet på en ikke brennbar, plan og solid overflate (f.eks. betong) som tåler systemets vekt.

Hvis du ikke følger disse instruksjonene, vil det medføre død eller alvorlig skade.

⚠⚠FARE

FARE FOR ELEKTRISK STØT, EKSPLOSJON ELLER LYSBUE

Produktet er ikke utviklet for, og må derfor ikke installeres i, følgende uvanlige driftsmiljøer:

- Skadelige avgasser
- Eksplosive blandinger av støv og gass, etsende gasser, eller ledende eller strålende varme fra andre kilder
- Fukt, slipende støv, damp eller i et overdrevent fuktig miljø
- Sopp, insekter og skadedyr
- Saltholdig luft eller forurenset kjølemiddel
- Forurensningsgrad høyere enn 2 i henhold til IEC 60664-1
- Eksponering for uvanlige vibrasjoner, støt og vipping
- Eksponering for direkte sollys, varmekilder eller sterke elektromagnetiske felt

Hvis du ikke følger disse instruksjonene, vil det medføre død eller alvorlig skade.

⚠⚠FARE

FARE FOR ELEKTRISK STØT, EKSPLOSJON ELLER LYSBUE

Du må ikke bore eller skjære hull til kabler eller rør med pakningsplatene installert, eller bore eller skjære hull i nærheten av UPS-systemet.

Hvis du ikke følger disse instruksjonene, vil det medføre død eller alvorlig skade.

⚠⚠ADVARSEL

FARE FOR LYSBUE

Du må ikke gjøre mekaniske endringer på produktet (inkludert fjerning av kabinettdeler eller boring/skjæring av hull), som ikke er beskrevet i installasjonsveiledningen.

Hvis du ikke følger disse instruksjonene, kan det medføre død eller alvorlig skade, eller skade på utstyret.

LES DETTE

FARE FOR OVEROPPHETING

Overhold plasskravene rundt produktet og dekk ikke til produktets ventilasjonsåpning når produktet er i drift.

Hvis du ikke følger disse instruksjonene, kan det medføre skade på utstyret.

Ytterligere sikkerhetstiltak etter installasjon

⚠⚠FARE

FARE FOR ELEKTRISK STØT, EKSPLOSJON ELLER LYSBUE

Du må ikke installere UPS-systemet før alt byggearbeid er ferdig og rommet der installasjonen skal utføres, har blitt rengjort. Hvis det er nødvendig med ytterligere konstruksjonsarbeid i installasjonsrommet etter at dette produktet er installert, slår du av produktet og dekker til produktet med den beskyttende posen som det ble levert i.

Hvis du ikke følger disse instruksjonene, vil det medføre død eller alvorlig skade.

Elektrisk sikkerhet

Denne veiledningen inneholder viktige sikkerhetsanvisninger som skal følges under installasjon og vedlikehold av UPS-systemet.

⚠⚠FARE

FARE FOR ELEKTRISK STØT, EKSPLOSJON ELLER LYSBUE

- Elektrisk utstyr må kun installeres, betjenes, vedlikeholdes og repareres av kvalifisert personell.
- Bruk egnet verneutstyr (PVU) og følg sikre rutiner for elektrisk arbeid.
- Frakoplingsenheter for like- og vekselstrøm må leveres av andre og være lett tilgjengelige. I tillegg må frakoplingsenheten merkes med funksjonen den skal brukes til.
- Slå av all strøm som tilføres UPS-systemet, før du utfører arbeid på eller på innsiden av utstyret.
- Du må kontrollere om det finnes farlig spenning mellom alle terminalene, inkludert den beskyttende jordingen, før du begynner å arbeide på UPS-systemet.
- UPSen inneholder en intern energikilde. Det kan finnes farlig spenning selv når strømtilførselen er frakoplet. Se til at alle enheter er slått AV, og at strømforsyningen og batteriene er koplet fra, før du installerer eller vedlikeholder UPS-systemet. Vent fem minutter før du åpner UPSen, slik at kondensatorene kan lades ut.
- UPS-systemet må være skikkelig jordet på grunn av høy lekkasjestrøm. Jordingslederen må koples til først.

Hvis du ikke følger disse instruksjonene, vil det medføre død eller alvorlig skade.

Etiketten nedenfor må legges til i følgende tilfeller:

1. UPS-inngangen er tilkoplet via eksterne isolatorer som, når de er åpne, isolerer den nøytrale, ELLER
2. UPS-inngangen er tilkoplet via et IT-strømsystem.

Etiketten må plasseres ved siden av alle oppstrøms frakoplingsenheter som isolerer den nøytrale.

⚠⚠FARE

FARE FOR ELEKTRISK STØT, EKSPLOSJON ELLER LYSBUE

Fare for spenningstilbakemating. Før arbeid utføres på denne kretsen: Isoler UPS-systemet og kontroller om det finnes farlig spenning mellom alle terminalene, inkludert den beskyttende jordingen.

Hvis du ikke følger disse instruksjonene, vil det medføre død eller alvorlig skade.

Batterisikkerhet

⚠⚠FARE

FARE FOR ELEKTRISK STØT, EKSPLOSJON ELLER LYSBUE

- Batteribrytere må installeres i henhold til spesifikasjonene og kravene som er definert av Schneider Electric.
- Vedlikehold av batterier må kun utføres eller overvåkes av kvalifisert personell som har kunnskap om batterier og nødvendige forholdsregler. Hold ukvalifisert personell borte fra batteriene.
- Kople fra ladekilden før du kopler til eller fra batteriterminaler.
- Ikke kast batterier i åpen flamme, da de kan eksplodere.
- Defekte batterier kan nå temperaturer som overskrider forbrenningsterskelen for berørbare overflater.
- Batteriene må ikke åpnes, endres eller ødelegges. Utlekket elektrolytt er skadelig for hud og øyne. Det kan være giftig.

Hvis du ikke følger disse instruksjonene, vil det medføre død eller alvorlig skade.

⚠⚠FARE

FARE FOR ELEKTRISK STØT, EKSPLOSJON ELLER LYSBUE

Ved håndtering av batterier er det fare for elektrisk støt eller høy kortslutningsstrøm. Følgende forholdsregler må overholdes når du arbeider med batterier

- Fjern klokker, ringer og andre metallobjekter.
- Bruk verktøy med isolerte håndtak.
- Bruk vernebriller, -hansker og -sko.
- Legg ikke verktøy eller metalldeler oppå batteriene.
- Kople fra ladekilden før du kopler til og fra batteriterminaler.
- Fastslå om batteriet er utilsiktet jordet. Hvis det er utilsiktet jordet, fjerner du kilden fra jordingen. Kontakt med deler av et jordet batteri kan føre til elektrisk støt og brann ved svært høy kortslutningsstrøm. Sannsynligheten for slike støt kan reduseres ved å fjerne slike jordinger under installasjon og vedlikehold som utføres av en faglært person (gjelder kun dersom utstyr og fjernoppstilte batterikilder ikke har en jordet forsyningskrets).

Hvis du ikke følger disse instruksjonene, vil det medføre død eller alvorlig skade.

⚠⚠FARE

FARE FOR ELEKTRISK STØT, EKSPLOSJON ELLER LYSBUE

Når du skifter ut batterier, må du alltid bruke samme type og antall batterier eller batteripakker.

Hvis du ikke følger disse instruksjonene, vil det medføre død eller alvorlig skade.

⚠ FORSIKTIG

FARE FOR SKADE PÅ UTSTYRET

- Vent til systemet er klart til å slås på før du installerer batteriene. Tiden mellom batteriinstallasjon og oppstart av UPS-systemet må ikke overskride 72 timer eller 3 dager.
- Batterier kan ikke oppbevares i mer enn seks måneder i henhold til krav om opplading. Hvis UPS-systemet forblir avslått over en lengre periode, anbefaler vi at du slår på UPS-systemet i minst 24 timer én gang i måneden. Dette lader batteriene og forhindrer uopprettelig skade.

Hvis du ikke følger disse instruksjonene, kan det medføre personskade eller skade på utstyret.

Spesifikasjoner

LES DETTE
FARE FOR SKADE PÅ UTSTYRET Se UPS-systemets installasjonsveiledning hvis du vil se detaljerte spesifikasjoner for UPS-systemet. **Hvis du ikke følger disse instruksjonene, kan det medføre skade på utstyret.**

Batterikrav

Batteritype	VRLA
Minimum brennbarhetsgrad	HB
Batterihyller	For øvre kabelinnføring med installert batteribrytersett eller for nedre kabelinnføring: 4 hyller i størrelse 1280 x 765 mm For øvre kabelinnføring uten installert batteribrytersett: 5 hyller, størrelse 1280 x 765 mm
Maksimumsvekt per hylle	650 kg
Maksimumsvekt per kabinett	3250 kg
Høyde mellom batterihyller	340 mm
Maksimum batterihøyde, inkludert batteriterminaler	240 mm

Tomt batterikabinett – vekt og mål

	Vekt kg	**Høyde mm**	**Bredde mm**	**Dybde mm**
Tomt batterikabinett	390	1970	1500	854

Miljø

	Drift	**Lagring**
Temperatur	0 °C til 40 °C	-25 °C til 55 °C

Installasjonsprosedyre

1. Posisjonere det tomme batterikabinettet, side 12.
2. Klargjør det tomme batterikabinettet for kabler. Følg en av disse fremgangsmåtene:
   – Klargjøre det tomme batterikabinettet for kabler – nedre kabelinnføring, side 14, eller
   – Klargjøre det tomme batterikabinettet for kabler – øvre kabelinnføring, side 15.
3. Installer batteribrytersettet. Følg bruksanvisningen som følger med batteribrytersettet.
4. Installere batterier i det tomme batterikabinettet, side 17.
5. Fest oversatte sikkerhetsetiketter på produktet, side 17.
6. Endelig installasjon, side 18.

Posisjonere det tomme batterikabinettet

⚠ FARE

FARE FOR ELEKTRISK STØT, EKSPLOSJON ELLER LYSBUE

La det tomme batterikabinettet være tildekket mens du lager forankringshull, for å forhindre at støv og andre ledende deler kommer inn i systemet.

Hvis du ikke følger disse instruksjonene, vil det medføre død eller alvorlig skade.

1. **Kun for montering med to tomme batterikabinetter:** Fjern de angitte sidepanelene fra batterikabinettene på de tilstøtende sidene.

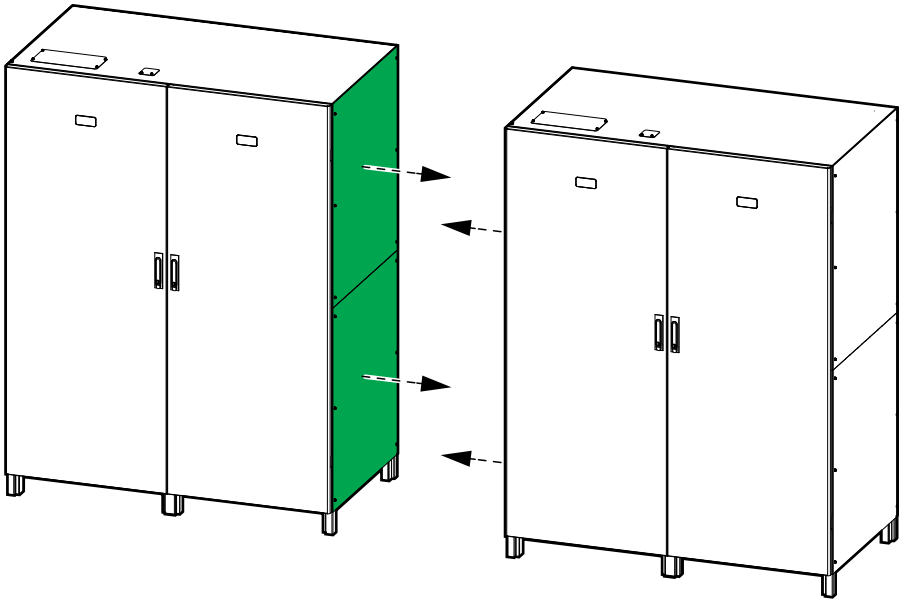

2. Installer forankringsbeslagene fra settet på baksiden av kabinettet.

   MERK: Forankringsbolter for gulvfesting er ikke inkludert.

Tomt batterikabinett vist bakfra

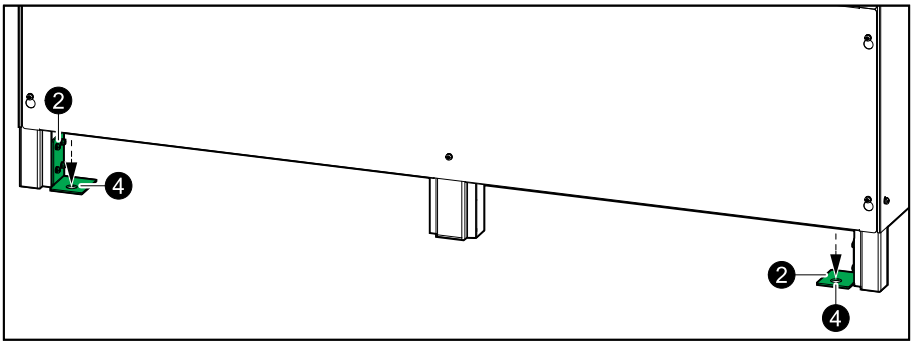

3. Posisjoner de(t) tomme batterikabinettet(ene) i det endelige installasjonsområdet.

   MERK: Ha en klaring på 100 mm bak de(t) tomme batterikabinettet(ene) for å gi rom for luftstrøm.

4. Fest de bakre forankringsbeslagene til gulvet.

   MERK: Forankringsbolter for gulvfesting er ikke inkludert.

5. **Kun for montering med to tomme batterikabinetter:** Monter de øvre sammenføyningsbeslagene mellom de tomme batterikabinettene.

To tomme batterikabinetter vist forfra

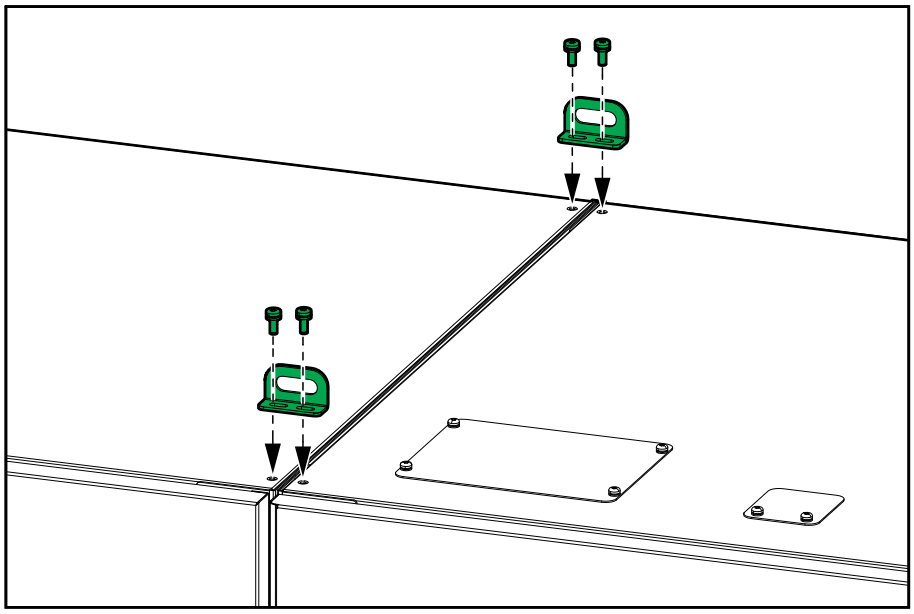

6. Fjern de fire viste platene.

Tomt batterikabinett vist forfra

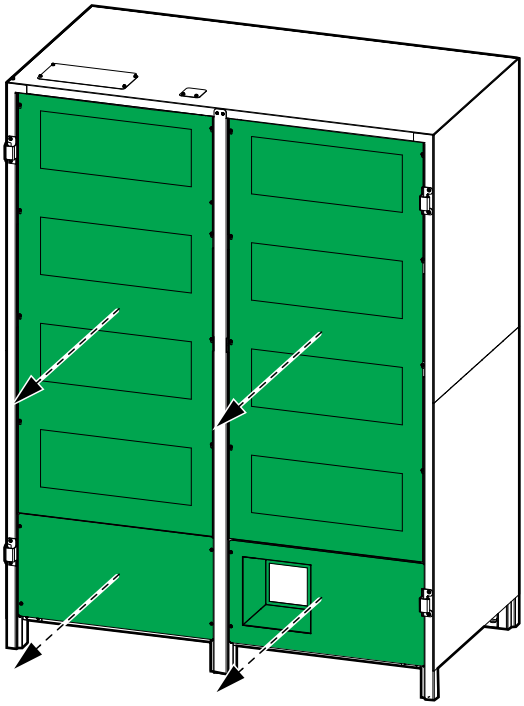

Klargjøre det tomme batterikabinettet for kabler – nedre kabelinnføring

⚠ FARE

FARE FOR ELEKTRISK STØT, EKSPLOSJON ELLER LYSBUE

Du må ikke bore eller skjære hull med pakningsplatene installert, eller bore eller skjære hull i nærheten av kabinettet.

Hvis du ikke følger disse instruksjonene, vil det medføre død eller alvorlig skade.

1. Fjern pakningsplatene for (a) strømkabler og (b) signalkabler.

Tomt batterikabinett vist forfra

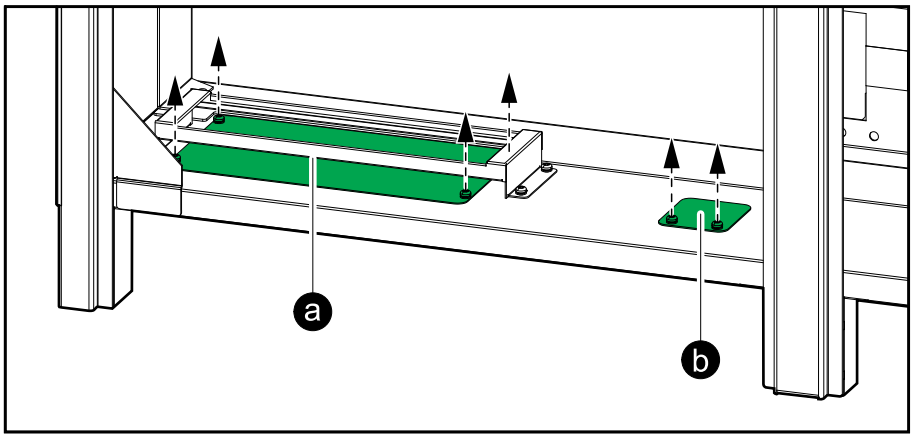

2. Bor eller skjær hull for strømkabler og signalkabler i pakningsplatene.

3. Monter pakningsplatene igjen.

⚠ FARE

FARE FOR ELEKTRISK STØT, EKSPLOSJON ELLER LYSBUE

Pass på at det ikke finnes skarpe kanter som kan skade kablene.

Hvis du ikke følger disse instruksjonene, vil det medføre død eller alvorlig skade.

Klargjøre det tomme batterikabinettet for kabler – øvre kabelinnføring

⚠ FARE

FARE FOR ELEKTRISK STØT, EKSPLOSJON ELLER LYSBUE

Du må ikke bore eller skjære hull med pakningsplatene installert, eller bore eller skjære hull i nærheten av kabinettet.

Hvis du ikke følger disse instruksjonene, vil det medføre død eller alvorlig skade.

1. Fjern de ti skruene og fjern batteribryterplaten. Ta vare på skruene for senere bruk.

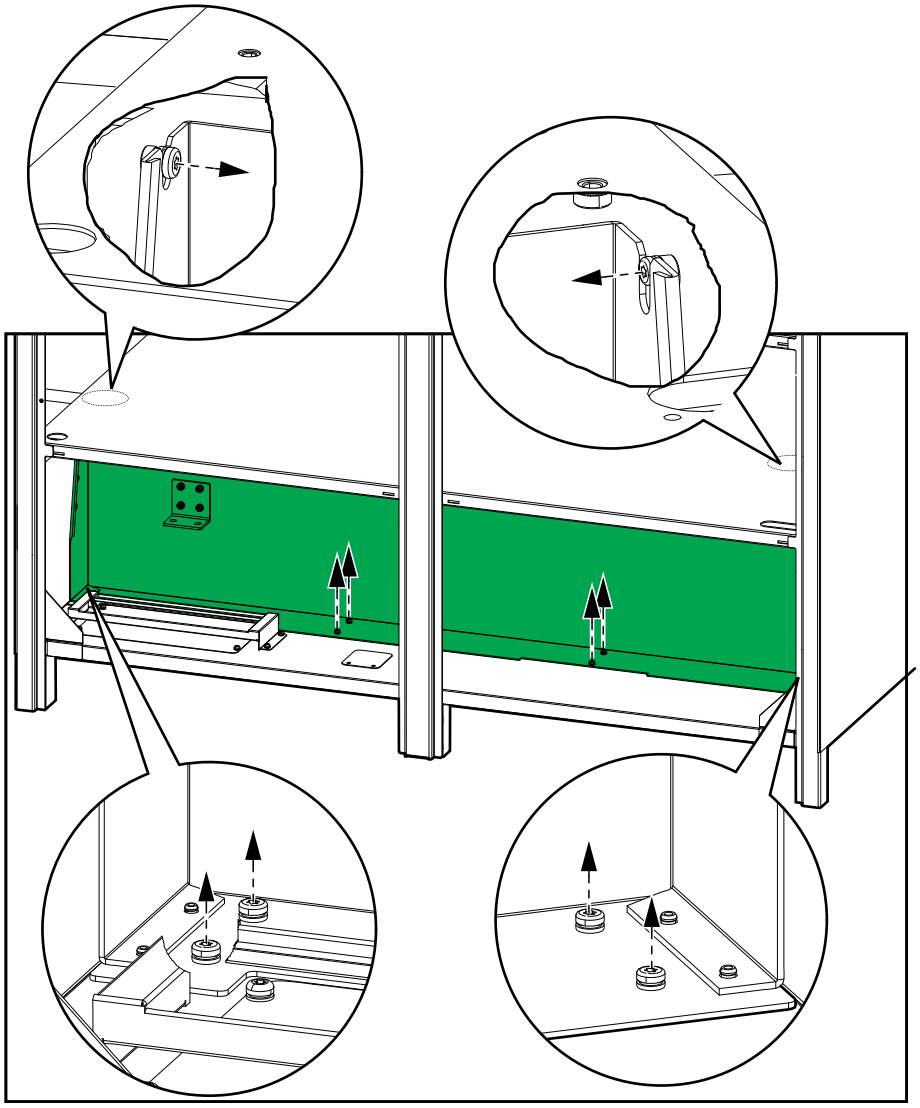

2. Installer batteribryterplaten på øverste hylle og fest med skruene.

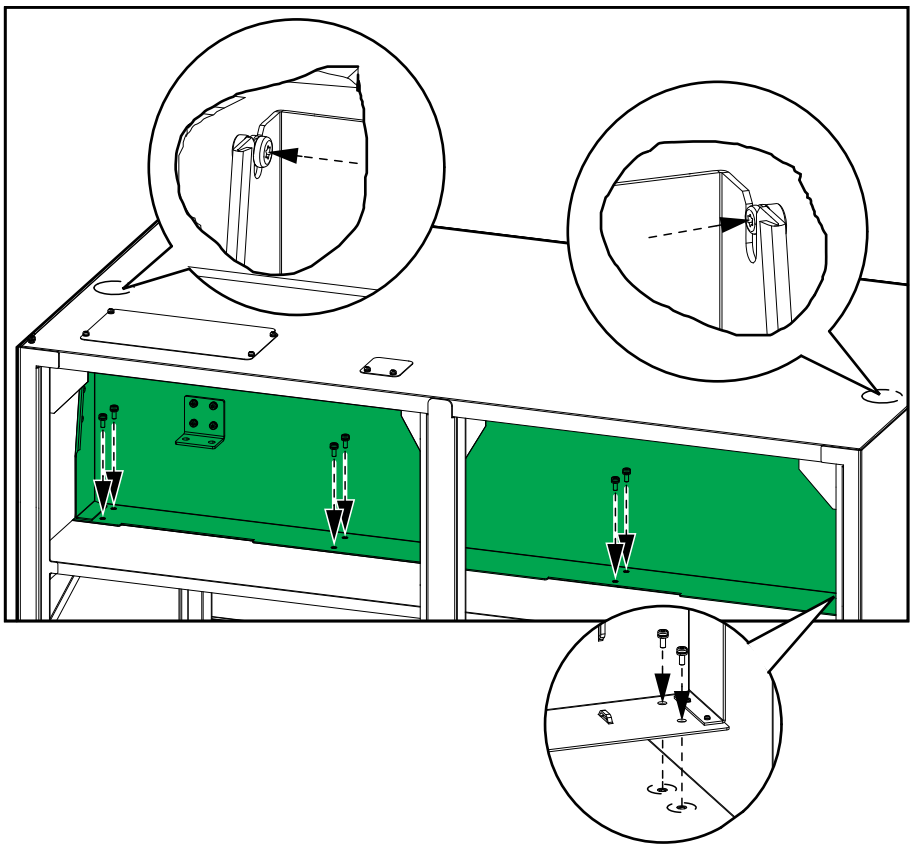

3. Fjern pakningsplatene for (a) strømkabler og (b) signalkabler.

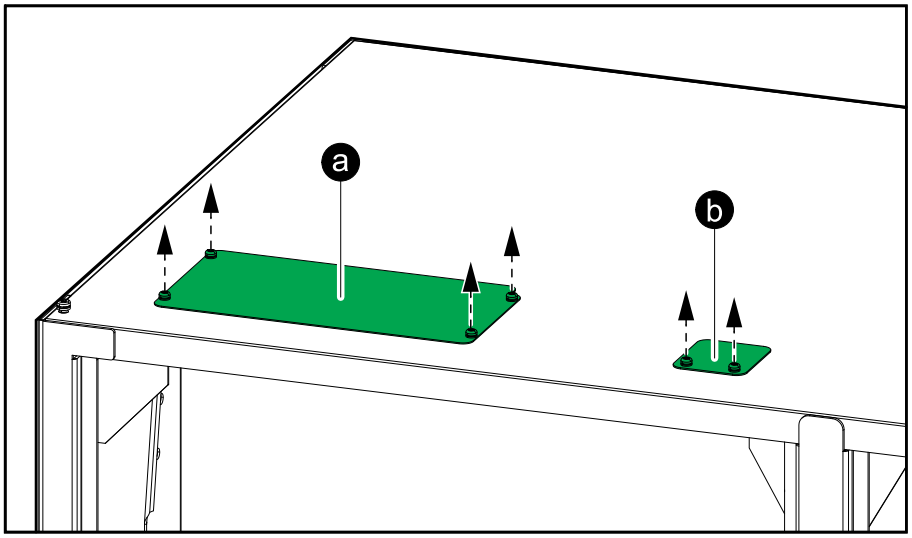

4. Bor eller skjær hull for strømkabler og signalkabler i pakningsplatene.
5. Monter pakningsplatene igjen.

⚠ FARE

FARE FOR ELEKTRISK STØT, EKSPLOSJON ELLER LYSBUE

Pass på at det ikke finnes skarpe kanter som kan skade kablene.

Hvis du ikke følger disse instruksjonene, vil det medføre død eller alvorlig skade.

Installere batterier i det tomme batterikabinettet

⚠ADVARSEL

UVENTET HÅNDTERING AV UTSTYRET

Batterikabinettet må ikke flyttes etter at du har installert batteriene.

Hvis du ikke følger disse instruksjonene, kan det medføre død eller alvorlig skade, eller skade på utstyret.

1. Plasser batteriene på hyllene i det tomme batterikabinettet og kople sammen batteriene.

   MERK: Du må ikke dekke til hullene i hyllehjørnene, som er beregnet på kabelføring mellom hyllene.

Installasjon med nedre kabelinnføring – med batteribrytersett

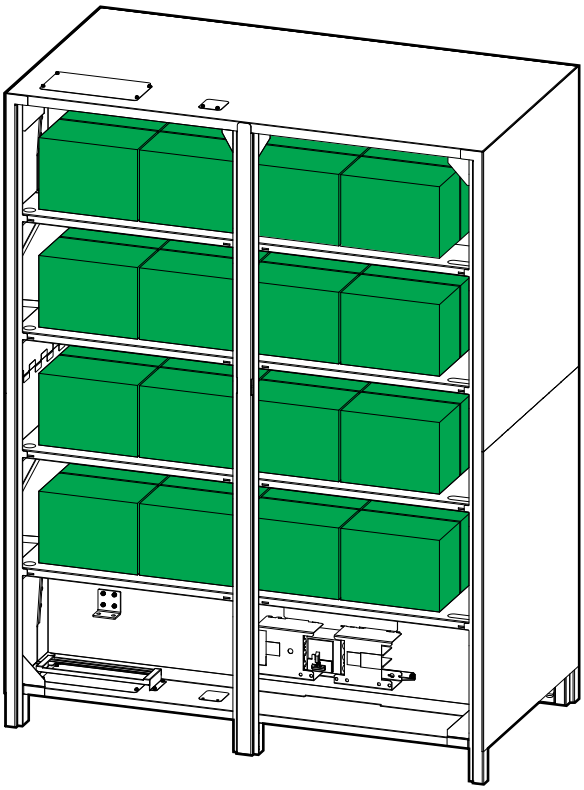

Installasjon med øvre kabelinnføring – uten batteribrytersett

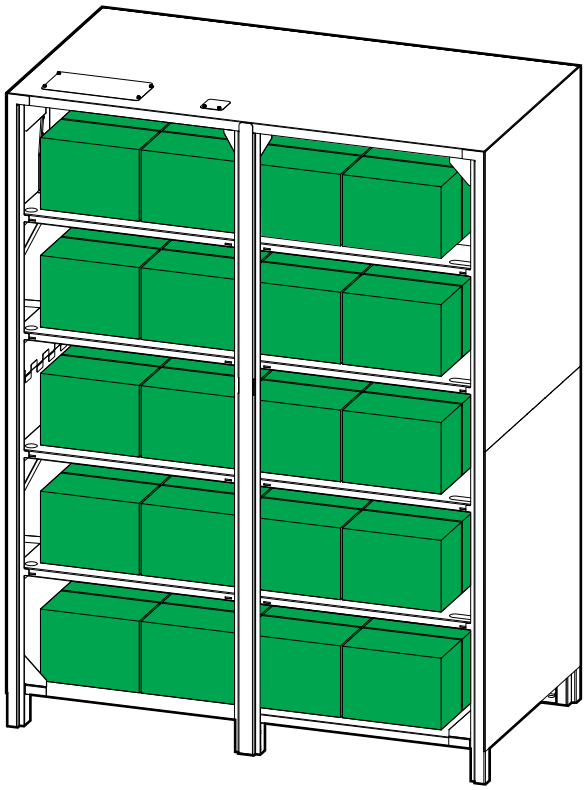

2. Noter deg batterikonfigurasjonen på etiketten i det tomme batterikabinettet.

Fest oversatte sikkerhetsetiketter på produktet

Sikkerhetsetikettene på produktene er på engelsk og fransk. Ark med oversatte sikkerhetsetiketter leveres med produktet.

1. Finn arkene med oversatte sikkerhetsetiketter som følger med produktet.
2. Sjekk hvilke 885-XXX-numre som finnes på arket med oversatte sikkerhetsetiketter.
3. Finn sikkerhetsetikettene på produktet, som samsvarer med de oversatte sikkerhetsetikettene på arket – se etter numre i formatet 885-XXX.

4. Plasser en sikkerhetsetikett på ønsket språk over den eksisterende franske sikkerhetsetiketten på produktet.

Endelig installasjon

1. Sett på de fire frontdekslene igjen.

Systemer med nedre kabelinnføring med batteribryter

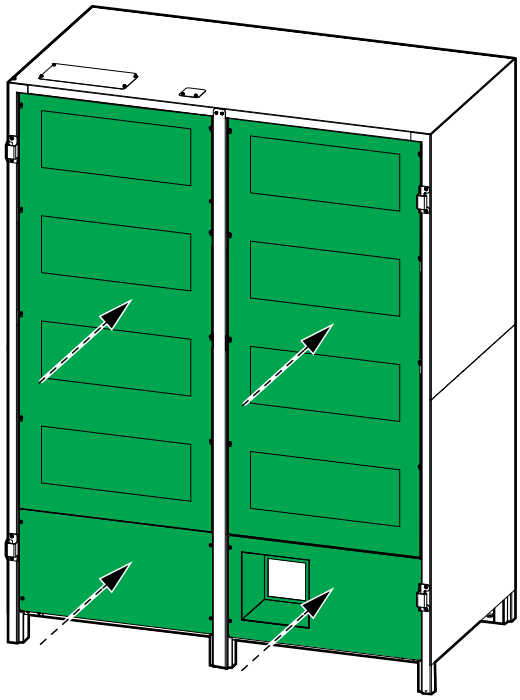

Systemer med øvre kabelinnføring uten batteribryter

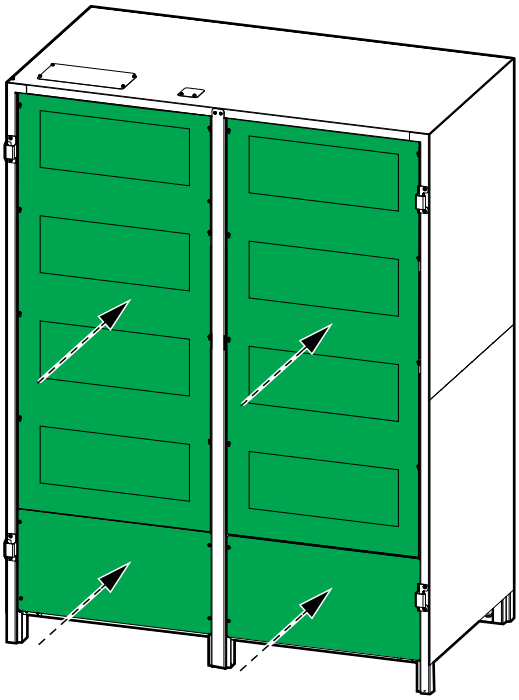

2. Fest det fremre forankringsbeslaget (lagt til side under utpakking) i det tomme batterikabinettet.

Tomt batterikabinett vist forfra

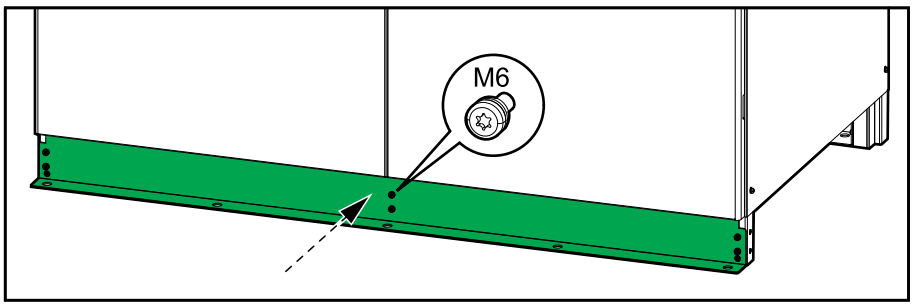

3. Fest det fremre forankringsbeslaget til gulvet.

   MERK: Forankringsbolter for gulvfesting er ikke inkludert.

Schneider Electric
35 rue Joseph Monier
92500 Rueil Malmaison
Frankrike

+ 33 (0) 1 41 29 70 00

990-91386-023

Ettersom standarder, spesifikasjoner og design endres fra tid til annen, bør du be om bekreftelse på informasjonen som finnes i denne utgivelsen.

© 2020 – 2020 Schneider Electric. Alle rettigheter reservert.

990-91386-023