Pusta szafa bateryjna, szerokość 1500 mm

Montaż

GVEBC15

11/2020

www.se.com

Informacje prawne

Marka Schneider Electric oraz wszelkie znaki towarowe Schneider Electric SE i jej spółek zależnych, o których mowa w niniejszym podręczniku, są własnością firmy Schneider Electric SE lub jej spółek zależnych. Wszystkie pozostałe marki mogą być znakami towarowymi ich odpowiednich właścicieli. Niniejszy podręcznik i jego zawartość są chronione odpowiednimi prawami autorskimi i udostępniane wyłącznie w celach informacyjnych. Powielanie lub przekazywanie jakiejkolwiek części tego podręcznika w jakiejkolwiek formie i jakimikolwiek sposobami — elektronicznymi, mechanicznymi, obejmującymi wykonywanie kserokopii, nagrywanie lub inne czynności— w jakimkolwiek celu, bez uzyskania uprzedniej pisemnej zgody firmy Schneider Electric, jest zabronione.

Firma Schneider Electric nie udziela żadnych praw ani licencji na komercyjne użycie podręcznika lub jego zawartości, z wyjątkiem niewyłącznej i osobistej licencji na konsultowanie w jego aktualnym stanie.

Produkty i wyposażenie firmy Schneider Electric powinny być instalowane, obsługiwane, serwisowane i konserwowane wyłącznie przez wykwalifikowany personel.

Ze względu na to, iż standardy, dane techniczne i projekty zmieniają się co jakiś czas, informacje zawarte w niniejszym podręczniku mogą ulec zmianie bez powiadomienia.

W zakresie dozwolonym przez obowiązujące prawo firma Schneider Electric i jej spółki zależne nie ponoszą żadnej odpowiedzialności za jakiekolwiek błędy lub pominięcia w treści informacyjnej tych materiałów lub konsekwencje bezpośrednio lub pośrednio wynikłe z korzystania z informacji zawartych w niniejszym dokumencie.

Spis treści

Ważne instrukcje bezpieczeństwa — ZACHOWAJ TE INSTRUKCJE 5
Środki ostrożności dotyczące bezpieczeństwa 6
Dodatkowe środki ostrożności po montażu 8
Bezpieczeństwo elektryczne 8
Bezpieczeństwo przy obsłudze baterii 10
Dane techniczne 12
Wymagania dotyczące baterii 12
Waga i wymiary pustej szafy bateryjnej 12
Warunki środowiskowe 12
Procedura montażu 13
Ustawianie pustej szafy bateryjnej 13
Przygotowywanie pustej szafy bateryjnej na kable – dolny przepust kablowy 15
Przygotowywanie pustej szafy bateryjnej na kable – górny przepust kablowy 16
Instalacja baterii w pustej szafie bateryjnej 19
Dodaj do produktu przetłumaczone etykiety bezpieczeństwa 19
Montaż końcowy 20

Ważne instrukcje bezpieczeństwa — ZACHOWAJ TE INSTRUKCJE

Przeczytaj uważnie niniejsze instrukcje i przyjrzyj się sprzętowi, aby zapoznać się z nim, zanim spróbujesz go zainstalować, eksploatować, serwisować czy konserwować. Następujące komunikaty bezpieczeństwa mogą występować w całej instrukcji lub na sprzęcie, aby ostrzec o potencjalnych ryzykach lub zwrócić uwagę na informacje, które wyjaśniają lub ułatwiają procedurę.

Dodanie tego symbolu do komunikatów bezpieczeństwa „Niebezpieczeństwo” lub „Ostrzeżenie” wskazuje na obecność zagrożenia elektrycznego, które może wywołać obrażenie ciała w przypadku niestosowania się do instrukcji.

To jest symbol alertu bezpieczeństwa. Służy do ostrzeżenia przed potencjalnym ryzykiem obrażeń ciała. Należy przestrzegać wszystkich komunikatów bezpieczeństwa z tym symbolem, aby uniknąć potencjalnych obrażeń ciała lub śmierci.

⚠ NIEBEZPIECZEŃSTWO

NIEBEZPIECZEŃSTWO wskazuje na niezwykle niebezpieczną sytuację, która w najgorszym przypadku **doprowadzi do** śmierci lub poważnego obrażenia ciała.

Nieprzestrzeganie tych instrukcji skutkuje poważnymi obrażeniami ciała lub śmiercią.

⚠ OSTRZEŻENIE

OSTRZEŻENIE wskazuje na niezwykle niebezpieczną sytuację, która w najgorszym przypadku **może doprowadzić do** śmierci lub poważnego obrażenia ciała.

Nieprzestrzeganie tych instrukcji może skutkować poważnymi obrażeniami ciała lub śmiercią bądź uszkodzeniem sprzętu.

⚠ PRZESTROGA

PRZESTROGA wskazuje na niezwykle niebezpieczną sytuację, która w najgorszym przypadku **może doprowadzić do** średniego lub niewielkiego obrażenia ciała.

Nieprzestrzeganie tych instrukcji może skutkować obrażeniami ciała lub uszkodzeniem sprzętu.

NOTYFIKACJA

NOTYFIKACJA służy do określenia zachowań, niegrożących obrażeniem ciała. Symbol alertu bezpieczeństwa nie powinien być używany z tym rodzajem komunikatu bezpieczeństwa.

Nieprzestrzeganie tych instrukcji może skutkować uszkodzeniem sprzętu.

Uwaga

Sprzęt elektryczny powinien być instalowany, obsługiwany, serwisowany i konserwowany wyłącznie przez wykwalifikowany personel. Firma Schneider Electric nie ponosi odpowiedzialności za konsekwencje, wynikające z nieprawidłowego korzystania z niniejszej instrukcji lub z niestosowania się do zawartych w niej zaleceń.

Wykwalifikowany personel to osoba, która posiada umiejętności i wiedzę na temat budowy, instalacji, obsługi urządzeń elektrycznych i wzięła udział w szkoleniu z zasad bezpieczeństwa, aby być w stanie rozpoznawać zagrożenia i unikać ich.

Środki ostrożności dotyczące bezpieczeństwa

⚠⚠NIEBEZPIECZEŃSTWO

RYZYKO PORAŻENIA PRĄDEM, WYSTĄPIENIA WYBUCHU LUB ŁUKU ELEKTRYCZNEGO

Przed rozpoczęciem montażu produktu lub pracy na nim przeczytaj wszystkie instrukcje w podręczniku montażu.

Nieprzestrzeganie tych instrukcji skutkuje poważnymi obrażeniami ciała lub śmiercią.

⚠⚠NIEBEZPIECZEŃSTWO

RYZYKO PORAŻENIA PRĄDEM, WYSTĄPIENIA WYBUCHU LUB ŁUKU ELEKTRYCZNEGO

Nie montuj produktu przed zakończeniem prac budowlanych i posprzątaniem pomieszczenia przeznaczonego do montażu.

Nieprzestrzeganie tych instrukcji skutkuje poważnymi obrażeniami ciała lub śmiercią.

⚠⚠NIEBEZPIECZEŃSTWO

RYZYKO PORAŻENIA PRĄDEM, WYSTĄPIENIA WYBUCHU LUB ŁUKU ELEKTRYCZNEGO

Niniejszy produkt musi zostać zamontowany zgodnie z danymi technicznymi i wymogami zdefiniowanymi przez firmę Schneider Electric. Dotyczy to w szczególności zewnętrznych i wewnętrznych systemów bezpieczeństwa (wyłączników zasilania od strony sieci, bezpieczników baterii, okablowania itd.) oraz wymogów dotyczących ochrony środowiska. Firma Schneider Electric nie ponosi odpowiedzialności, jeżeli powyższe wymogi nie są spełnione.

Nieprzestrzeganie tych instrukcji skutkuje poważnymi obrażeniami ciała lub śmiercią.

⚠⚠ NIEBEZPIECZEŃSTWO

RYZYKO PORAŻENIA PRĄDEM, WYSTĄPIENIA WYBUCHU LUB ŁUKU ELEKTRYCZNEGO

System UPS należy zamontować zgodnie z przepisami lokalnymi i krajowymi. Zamontuj zasilacz UPS zgodnie z:

- normą IEC 60364 (zawierającą 60364–4–41 — ochronę przeciwporażeniową, 60364–4–42 — ochronę przed skutkami oddziaływania cieplnego i 60364–4–43 — ochronę przed prądem przetężeniowym) **lub**
- normą NEC NFPA 70 **lub**
- Kanadyjskim Kodeksem Elektrycznym (C22.1, Część 1)

w zależności od tego, która norma obowiązuje w twoim kraju.

Nieprzestrzeganie tych instrukcji skutkuje poważnymi obrażeniami ciała lub śmiercią.

⚠⚠ NIEBEZPIECZEŃSTWO

RYZYKO PORAŻENIA PRĄDEM, WYSTĄPIENIA WYBUCHU LUB ŁUKU ELEKTRYCZNEGO

- Zamontuj produkt w zamkniętym pomieszczeniu z regulowaną temperaturą, wolnym od zanieczyszczeń i nadmiernej wilgoci.
- Zamontuj produkt na powierzchni ognioodpornej, wypoziomowanej i twardej (np. betonowej), która jest w stanie utrzymać wagę systemu.

Nieprzestrzeganie tych instrukcji skutkuje poważnymi obrażeniami ciała lub śmiercią.

⚠⚠ NIEBEZPIECZEŃSTWO

RYZYKO PORAŻENIA PRĄDEM, WYSTĄPIENIA WYBUCHU LUB ŁUKU ELEKTRYCZNEGO

Produkt nie jest przeznaczony do zastosowania w nietypowym środowisku eksploatacji i dlatego nie należy go montować w miejscach, w których występują:

- Szkodliwe opary
- wybuchowe mieszanki pyłów lub gazów, żrące gazy bądź ciepło dochodzące z innych źródeł przez przewodnictwo lub promieniowanie;
- wysoka wilgotność, ścierny pył, para
- zagrzybienie, owady, robactwo;
- wysoko zasolone powietrze lub zanieczyszczone substancje chłodzące;
- stopień zanieczyszczenia wyższy niż 2 zgodnie z normą IEC 60664-1;
- narażenie na nienaturalne wibracje, wstrząsy i przewrócenie;
- narażenie na bezpośrednie oddziaływanie promieni słonecznych, źródeł ciepła lub silnego pola elektromagnetycznego.

Nieprzestrzeganie tych instrukcji skutkuje poważnymi obrażeniami ciała lub śmiercią.

NIEBEZPIECZEŃSTWO

RYZYKO PORAŻENIA PRĄDEM, WYSTĄPIENIA WYBUCHU LUB ŁUKU ELEKTRYCZNEGO

Nie wierć ani nie wycinaj otworów na kable lub przewody kablowe w zainstalowanych płytach montażowych i nie wierć ani nie wycinaj otworów w pobliżu zasilacza UPS.

Nieprzestrzeganie tych instrukcji skutkuje poważnymi obrażeniami ciała lub śmiercią.

OSTRZEŻENIE

RYZYKO WYSTĄPIENIA ŁUKU ELEKTRYCZNEGO

Nie dokonuj w produkcie zmian mechanicznych (obejmujących usunięcie części szafy lub wiercenie/wycinanie dziur), które nie zostały opisane w podręczniku montażu.

Nieprzestrzeganie tych instrukcji może skutkować poważnymi obrażeniami ciała lub śmiercią bądź uszkodzeniem sprzętu.

NOTYFIKACJA

ZAGROŻENIE PRZEGRZANIEM

Należy zapewnić odpowiednią przestrzeń wokół produktu i nie zakrywać otworów wentylacyjnych z góry, dołu, boku lub przodu, gdy pracuje.

Nieprzestrzeganie tych instrukcji może skutkować uszkodzeniem sprzętu.

Dodatkowe środki ostrożności po montażu

NIEBEZPIECZEŃSTWO

RYZYKO PORAŻENIA PRĄDEM, WYSTĄPIENIA WYBUCHU LUB ŁUKU ELEKTRYCZNEGO

Nie montuj zasilacza UPS przed zakończeniem prac budowlanych i posprzątaniem pomieszczenia przeznaczonego do montażu. Jeśli w pomieszczeniu przeznaczonym do montażu będą przeprowadzane dodatkowe prace konstrukcyjne po ukończeniu montażu, wyłącz produkt i zakryj go ochronną torbą, w której go dostarczono.

Nieprzestrzeganie tych instrukcji skutkuje poważnymi obrażeniami ciała lub śmiercią.

Bezpieczeństwo elektryczne

W niniejszym podręczniku znajdują się ważne instrukcje bezpieczeństwa, których należy przestrzegać podczas montażu, obsługi i konserwacji systemu UPS.

⚠⚠ NIEBEZPIECZEŃSTWO

RYZYKO PORAŻENIA PRĄDEM, WYSTĄPIENIA WYBUCHU LUB ŁUKU ELEKTRYCZNEGO

- Sprzęt elektryczny powinien być instalowany, obsługiwany, serwisowany i konserwowany wyłącznie przez wykwalifikowany personel.
- Zakładaj odzież ochronną i stosuj się do wskazówek dotyczących bezpieczeństwa pracy z prądem.
- Dostarczone przez inną firmę urządzenia odłączające zasilanie prądem przemiennym i stałym muszą być gotowe i dostępne, a ich funkcje muszą być odpowiednio oznaczone.
- Odłącz wszystkie źródła prądu od systemu UPS, zanim rozpoczniesz pracę na zewnątrz i wewnątrz sprzętu.
- Przed rozpoczęciem pracy należy odizolować zasilacz UPS i sprawdzić niebezpieczne napięcie na wszystkich zaciskach, w tym na uziemieniu ochronnym.
- Niniejszy zasilacz posiada wewnętrzne źródło energii. Niebezpieczne napięcie może być obecne w urządzeniu nawet po odłączeniu go od sieci elektrycznej. Przed rozpoczęciem instalacji lub serwisowania systemu UPS należy dopilnować, aby jednostki zostały całkowicie wyłączone i odłączone od zasilania sieciowego oraz baterii. Przed otwarciem systemu UPS należy odczekać pięć minut, aby umożliwić rozładowanie kondensatorów.
- Zasilacz UPS musi być prawidłowo uziemiony. Ze względu na wysoką wartość prądu upływowego przewód uziemiający należy podłączyć w pierwszej kolejności.

Nieprzestrzeganie tych instrukcji skutkuje poważnymi obrażeniami ciała lub śmiercią.

Poniższą etykietę należy dodać, jeśli:

1. Jeżeli tor zasilający UPS jest podłączony za pomocą zewnętrznych izolatorów, które w pozycji otwartej izolują przewody neutralne, LUB
2. Tor zasilający UPS jest podłączony za pomocą informatycznego systemu zasilania.

Etykietę należy umieścić obok wszystkich urządzeń odłączających zasilanie od strony sieci, które izolują przewody neutralne.

⚠⚠ NIEBEZPIECZEŃSTWO

RYZYKO PORAŻENIA PRĄDEM, WYSTĄPIENIA WYBUCHU LUB ŁUKU ELEKTRYCZNEGO

Ryzyko napięcia wstecznego. Przed rozpoczęciem prac na tym obwodzie: Należy odizolować zasilacz UPS i sprawdzić niebezpieczne napięcie na wszystkich zaciskach, w tym na uziemieniu ochronnym.

Nieprzestrzeganie tych instrukcji skutkuje poważnymi obrażeniami ciała lub śmiercią.

Bezpieczeństwo przy obsłudze baterii

⚠⚠NIEBEZPIECZEŃSTWO

RYZYKO PORAŻENIA PRĄDEM, WYSTĄPIENIA WYBUCHU LUB ŁUKU ELEKTRYCZNEGO

- Wyłączniki automatyczne baterii muszą zostać zainstalowane zgodnie ze specyfikacją i wymogami zdefiniowanymi przez firmę Schneider Electric.
- Serwisowanie baterii musi przeprowadzać lub nadzorować wykwalifikowany personel dysponujący odpowiednią wiedzą na ich temat oraz znajomością wymaganych środków ostrożności. Osoby niewykwalifikowane nie powinny zbliżać się do baterii.
- Przed podłączeniem lub odłączeniem zacisków baterii należy odłączyć źródło ładowania.
- Baterii nie wolno wrzucać do ognia, ponieważ może to doprowadzić do wybuchu.
- Źle działające baterie mogą osiągać temperatury przekraczające progi oparzeń dla powierzchni dotykowych.
- Nie wolno otwierać, przerabiać ani rozmontowywać baterii. Znajdujący się w środku elektrolit jest szkodliwy dla skóry i oczu. Może mieć właściwości toksyczne.

Nieprzestrzeganie tych instrukcji skutkuje poważnymi obrażeniami ciała lub śmiercią.

⚠⚠NIEBEZPIECZEŃSTWO

RYZYKO PORAŻENIA PRĄDEM, WYSTĄPIENIA WYBUCHU LUB ŁUKU ELEKTRYCZNEGO

Baterie powodują zagrożenie porażeniem elektrycznym i wysokim prądem zwarciowym. Podczas pracy z bateriami należy stosować następujące środki bezpieczeństwa

- Należy zdjąć zegarki, pierścionki lub inne metalowe przedmioty.
- Należy używać narzędzi z izolowanymi uchwytami.
- Należy założyć okulary, rękawice i obuwie ochronne.
- Nie wolno kłaść na bateriach narzędzi ani metalowych części.
- Należy odłączyć źródło ładowania przed podłączeniem lub odłączeniem zacisków baterii.
- Należy sprawdzić, czy bateria nie została nieumyślnie uziemiona. Jeśli została nieumyślnie uziemiona, należy odizolować źródło od uziemienia. Kontakt z dowolną częścią uziemionej baterii może skutkować porażeniem elektrycznym i oparzeniami wskutek wysokiego napięcia zwarciowego. Prawdopodobieństwo porażenia można ograniczyć poprzez usunięcie uziemienia podczas instalacji i konserwacji przez wykwalifikowany personel (możliwe do zastosowania w przypadku urządzeń i stojących oddzielnie szaf bateryjnych, które nie mają uziemionego obwodu zasilania).

Nieprzestrzeganie tych instrukcji skutkuje poważnymi obrażeniami ciała lub śmiercią.

⚠⚠NIEBEZPIECZEŃSTWO

RYZYKO PORAŻENIA PRĄDEM, WYSTĄPIENIA WYBUCHU LUB ŁUKU ELEKTRYCZNEGO

Baterie należy wymieniać na baterie (pakiety baterii) tego samego typu i w tej samej ilości.

Nieprzestrzeganie tych instrukcji skutkuje poważnymi obrażeniami ciała lub śmiercią.

⚠ PRZESTROGA

RYZYKO USZKODZENIA SPRZĘTU

- Nie należy instalować baterii, dopóki system nie będzie gotowy do uruchomienia. Czas między instalacją baterii a uruchomieniem zasilacza UPS nie powinien przekraczać 72 godzin lub 3 dni.
- Nie wolno przechowywać baterii przez okres dłuższy niż sześć miesięcy ze względu na konieczność ich ponownego naładowania. Jeśli zasilacz UPS pozostaje odłączony od źródła zasilania przez dłuższy czas, zaleca się podłączanie go co najmniej raz w miesiącu na 24 godziny. W ten sposób baterie zostaną naładowane, co zapobiegnie ich nieodwracalnemu uszkodzeniu.

Nieprzestrzeganie tych instrukcji może skutkować obrażeniami ciała lub uszkodzeniem sprzętu.

Dane techniczne

NOTYFIKACJA
RYZYKO USZKODZENIA SPRZĘTU Szczegółowe dane techniczne dotyczące zasilacza UPS można znaleźć w podręczniku montażu systemu UPS. **Nieprzestrzeganie tych instrukcji może skutkować uszkodzeniem sprzętu.**

Wymagania dotyczące baterii

Typ baterii	VRLA
Minimalna klasa palności	HB
Półki na baterie	Do górnego przepustu kablowego z zainstalowanym zestawem wyłącznika baterii lub do dolnego przepustu kablowego: 4 półki o rozmiarze 1280 x 765 mm Do górnego przepustu kablowego bez zainstalowanego zestawu wyłącznika baterii: 5 półek o rozmiarze 1280 x 765 mm
Maksymalne obciążenie półki	650 kg
Maksymalne obciążenie szafy	3250 kg
Odległość pomiędzy półkami na baterie	340 mm
Maksymalna wysokość baterii łącznie z zaciskami baterii	240 mm

Waga i wymiary pustej szafy bateryjnej

	Waga w kg	**Wysokość mm**	**Szerokość w mm**	**Głębokość w mm**
Pusta szafa bateryjna	390	1970	1500	854

Warunki środowiskowe

	Praca	**Przechowywanie**
Temperatura	0°C do 40°C	-25°C do 55°C

Procedura montażu

1. Ustawianie pustej szafy bateryjnej, strona 13.
2. Przygotuj pustą szafę bateryjną na kable. Postępuj według jednej z procedur:
   – Przygotowywanie pustej szafy bateryjnej na kable – dolny przepust kablowy, strona 15 lub
   – Przygotowywanie pustej szafy bateryjnej na kable – górny przepust kablowy, strona 16.
3. Zamontuj zestaw wyłącznika baterii. Postępuj zgodnie z instrukcją dołączoną do zestawu wyłącznika baterii.
4. Instalacja baterii w pustej szafie bateryjnej, strona 19.
5. Dodaj do produktu przetłumaczone etykiety bezpieczeństwa, strona 19.
6. Montaż końcowy, strona 20.

Ustawianie pustej szafy bateryjnej

⚠ NIEBEZPIECZEŃSTWO

RYZYKO PORAŻENIA PRĄDEM, WYSTĄPIENIA WYBUCHU LUB ŁUKU ELEKTRYCZNEGO

Zakryj pustą szafę bateryjną podczas nawiercania otworów kotwiących, aby zapobiec dostawaniu się pyłu i innych przewodzących elementów do systemu.

Nieprzestrzeganie tych instrukcji skutkuje poważnymi obrażeniami ciała lub śmiercią.

1. **Tylko do montażu w dwóch pustych szafach bateryjnych:** Zdemontuj wskazane panele boczne z szaf bateryjnych na sąsiadujących bokach.

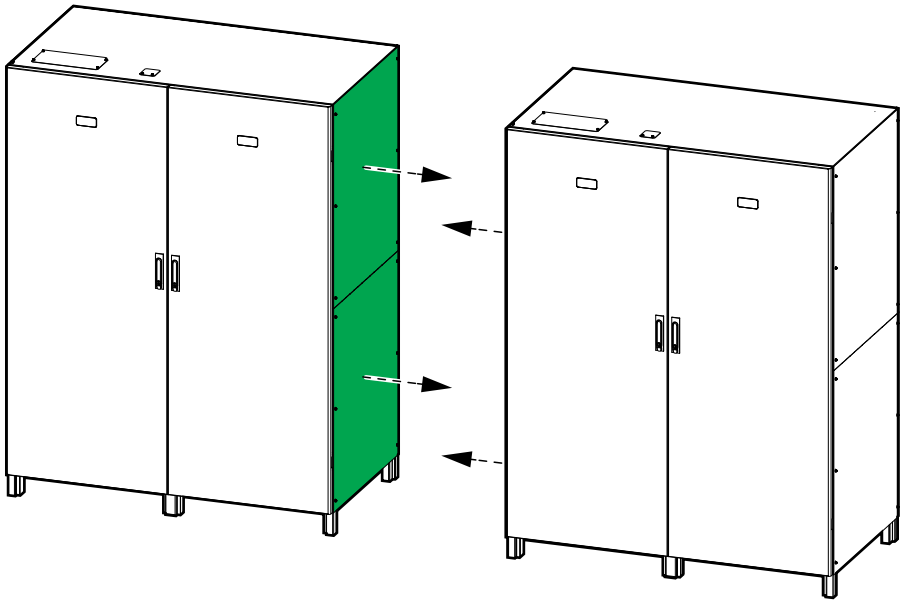

2. Zamontuj wsporniki kotwiące z zestawu w tylnej części szafy.

   UWAGA: Śruby fundamentowe nie są załączone.

Widok z tyłu pustej szafy bateryjnej

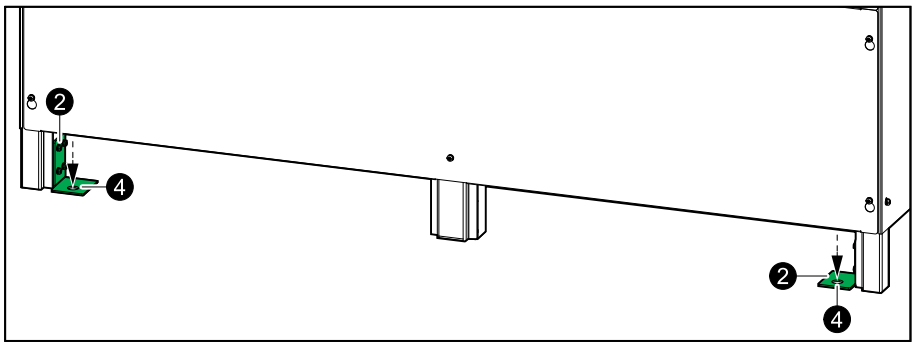

3. Ustaw pustą szafę/szafy bateryjne w docelowym miejscu montażu.

   UWAGA: Zostaw 100 mm wolnego miejsca za pustą szafą/szafami bateryjnymi, by zapewnić dopływ powietrza.

4. Przymocuj tylne wsporniki kotwiące do podłogi.

   UWAGA: Śruby fundamentowe nie są załączone.

5. **Tylko do montażu w dwóch pustych szafach bateryjnych:** Zamontuj górne obejmy połączeniowe pomiędzy wszystkimi pustymi szafami bateryjnymi.

Widok z przodu dwóch pustych szaf bateryjnych

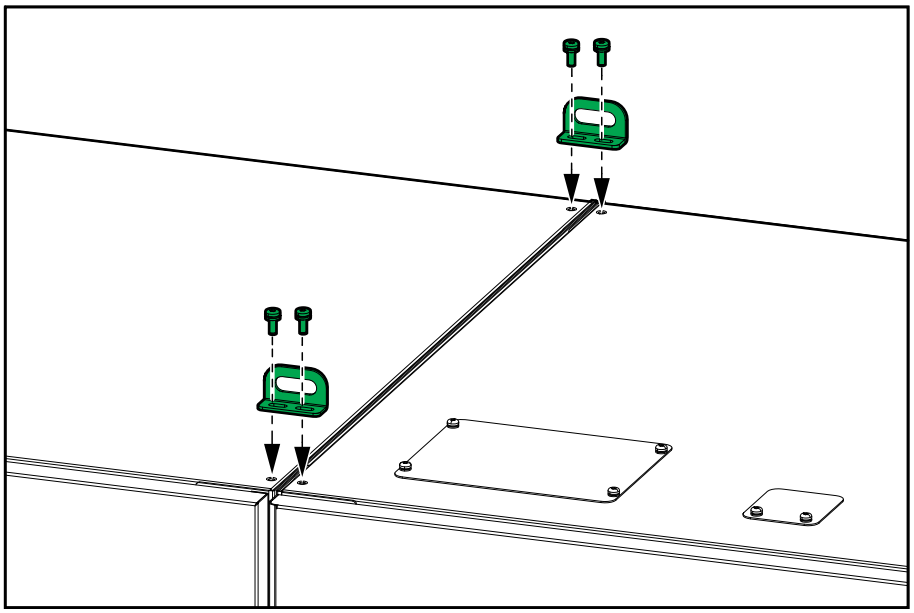

6. Zdemontuj cztery wskazane osłony.

Widok z przodu pustej szafy bateryjnej

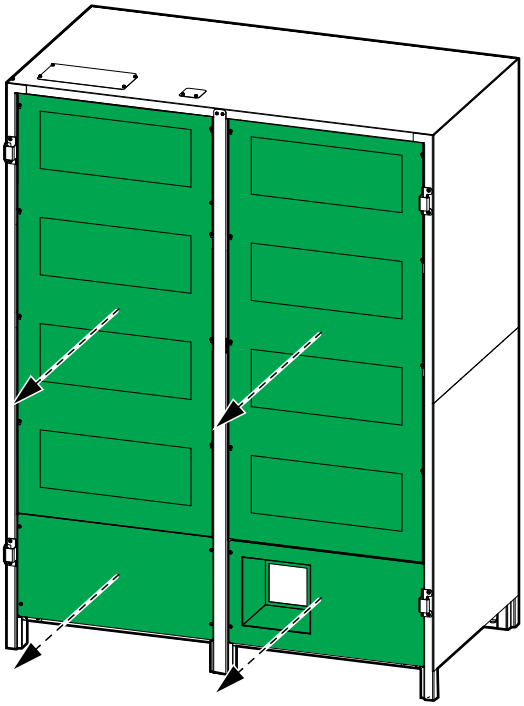

Przygotowywanie pustej szafy bateryjnej na kable – dolny przepust kablowy

⚠ NIEBEZPIECZEŃSTWO

RYZYKO PORAŻENIA PRĄDEM, WYSTĄPIENIA WYBUCHU LUB ŁUKU ELEKTRYCZNEGO

Nie wierć ani nie wycinaj dziur po zainstalowaniu płyt montażowych i nie wierć ani nie wycinaj dziur w pobliżu szafy.

Nieprzestrzeganie tych instrukcji skutkuje poważnymi obrażeniami ciała lub śmiercią.

1. Zdemontuj płyty montażowe (a) kabli zasilających i (b) kabli sygnałowych.

Widok z przodu pustej szafy bateryjnej

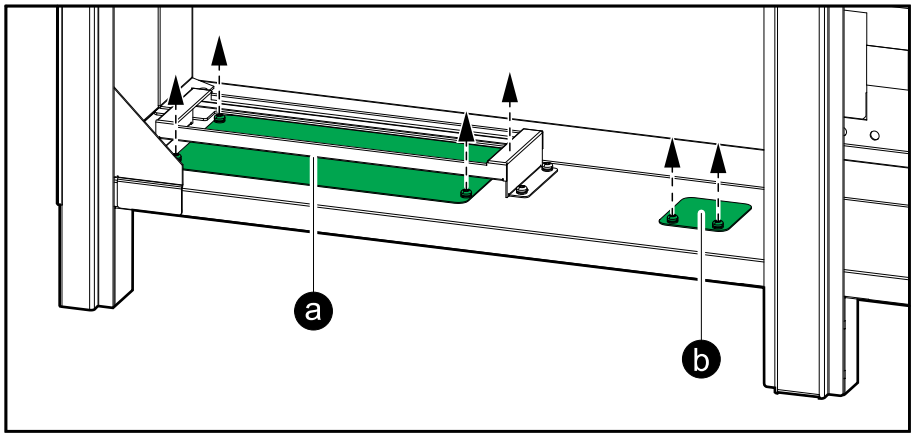

2. Wywierć lub wytnij otwory na kable zasilające i kable sygnałowe w płytach montażowych.
3. Ponownie zamontuj płyty montażowe.

⚠ NIEBEZPIECZEŃSTWO

RYZYKO PORAŻENIA PRĄDEM, WYSTĄPIENIA WYBUCHU LUB ŁUKU ELEKTRYCZNEGO

Upewnij się, że nie ma ostrych krawędzi, które mogą uszkodzić kable.

Nieprzestrzeganie tych instrukcji skutkuje poważnymi obrażeniami ciała lub śmiercią.

Przygotowywanie pustej szafy bateryjnej na kable – górny przepust kablowy

⚠ NIEBEZPIECZEŃSTWO

RYZYKO PORAŻENIA PRĄDEM, WYSTĄPIENIA WYBUCHU LUB ŁUKU ELEKTRYCZNEGO

Nie wierć ani nie wycinaj dziur po zainstalowaniu płyt montażowych i nie wierć ani nie wycinaj dziur w pobliżu szafy.

Nieprzestrzeganie tych instrukcji skutkuje poważnymi obrażeniami ciała lub śmiercią.

1. Odkręć dziesięć śrub i zdemontuj płytę wyłącznika baterii. Zachowaj śruby do późniejszego użytku.

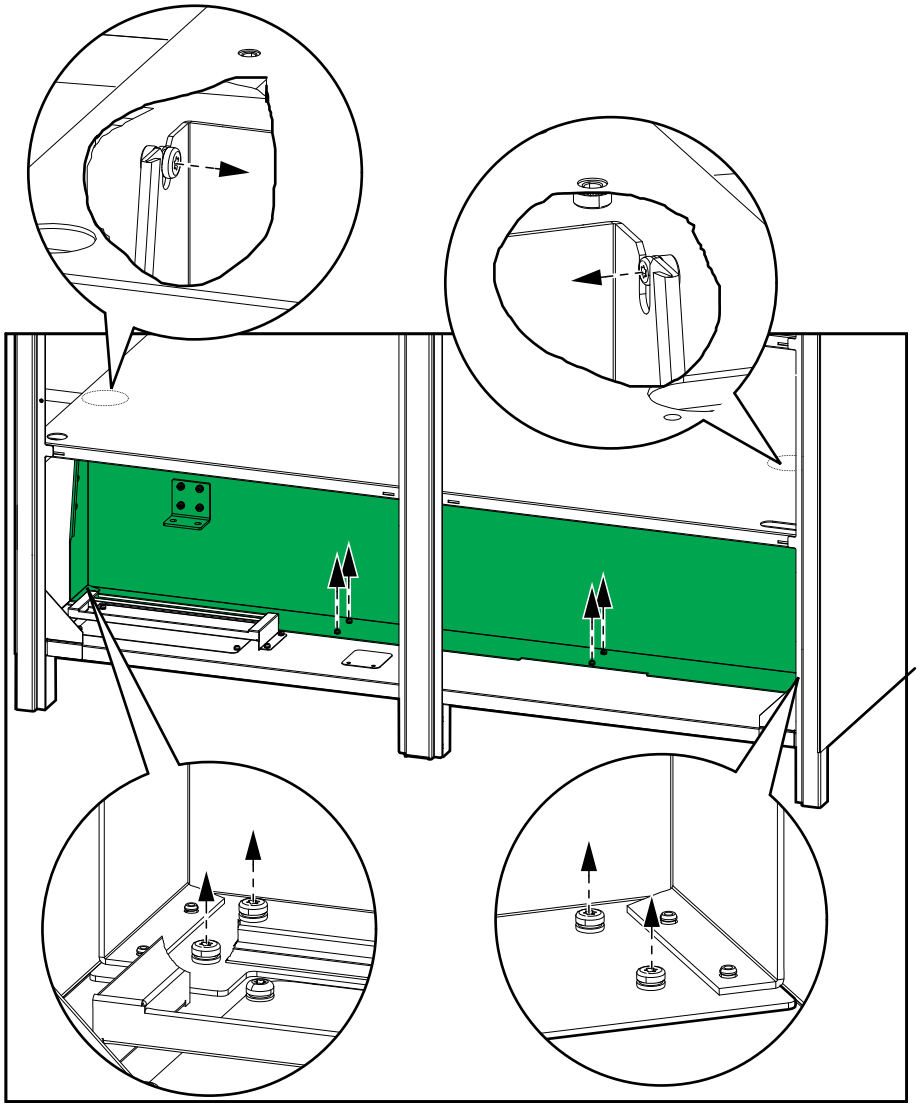

2. Zamontuj płytę wyłącznika baterii na górnej półce i dokręć ją śrubami.

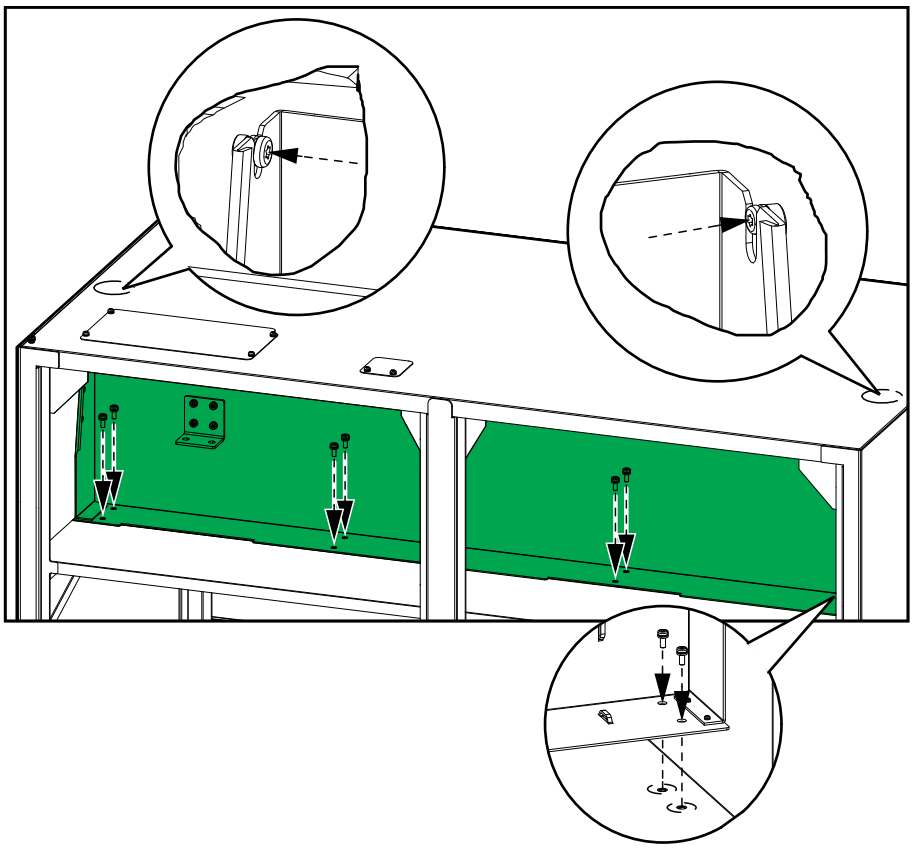

3. Zdemontuj płyty montażowe (a) kabli zasilających i (b) kabli sygnałowych.

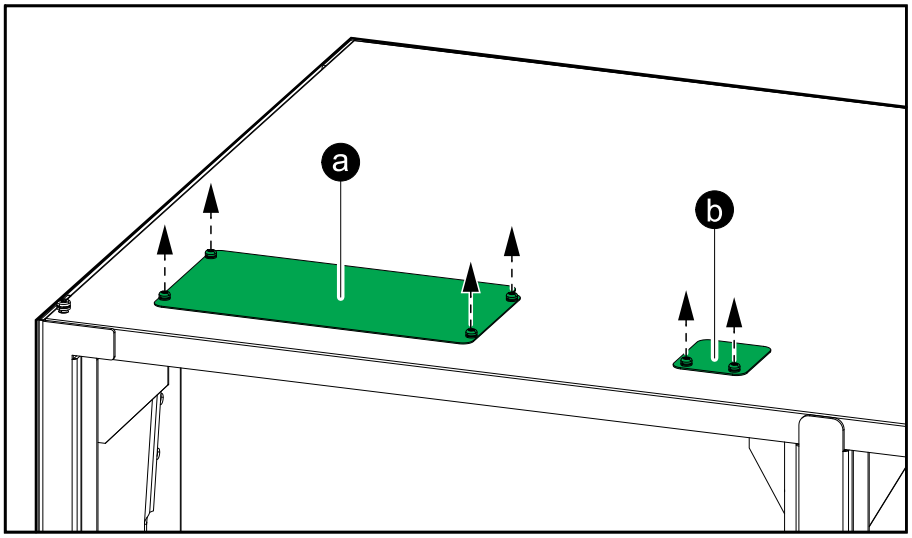

4. Wywierć lub wytnij otwory na kable zasilające i kable sygnałowe w płytach montażowych.

5. Ponownie zamontuj płyty montażowe.

⚠ NIEBEZPIECZEŃSTWO

RYZYKO PORAŻENIA PRĄDEM, WYSTĄPIENIA WYBUCHU LUB ŁUKU ELEKTRYCZNEGO

Upewnij się, że nie ma ostrych krawędzi, które mogą uszkodzić kable.

Nieprzestrzeganie tych instrukcji skutkuje poważnymi obrażeniami ciała lub śmiercią.

Instalacja baterii w pustej szafie bateryjnej

⚠ OSTRZEŻENIE

NIEPRZEWIDZIANE PRZENOSZENIE SPRZĘTU

Nie wolno przenosić szafy bateryjnej po zamontowaniu baterii.

Nieprzestrzeganie tych instrukcji może skutkować poważnymi obrażeniami ciała lub śmiercią bądź uszkodzeniem sprzętu.

1. Umieść baterie na półkach w pustej szafie bateryjnej i połącz je ze sobą.

   UWAGA: Nie zakrywaj dziur w rogach półek, które są przeznaczone do przeprowadzania kabla pomiędzy półkami.

Montaż dolnego przepustu kablowego z zestawem wyłącznika baterii

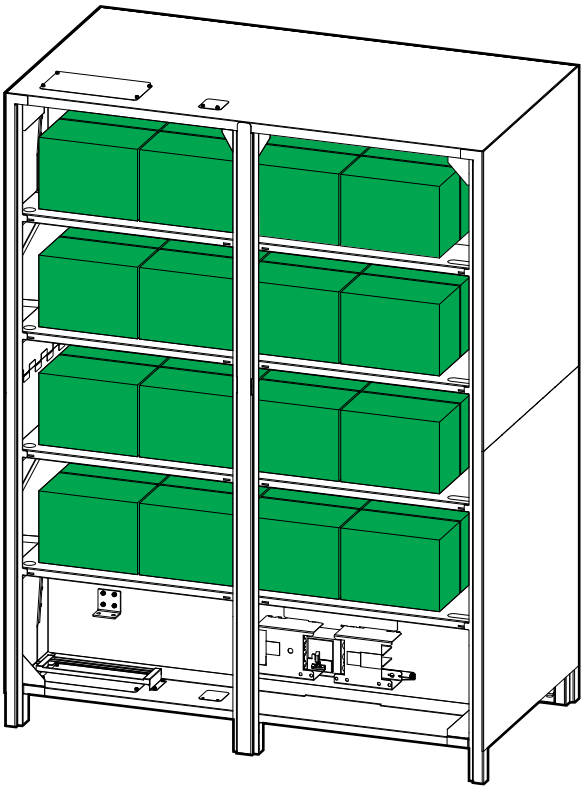

Montaż górnego przepustu kablowego bez zestawu wyłącznika baterii

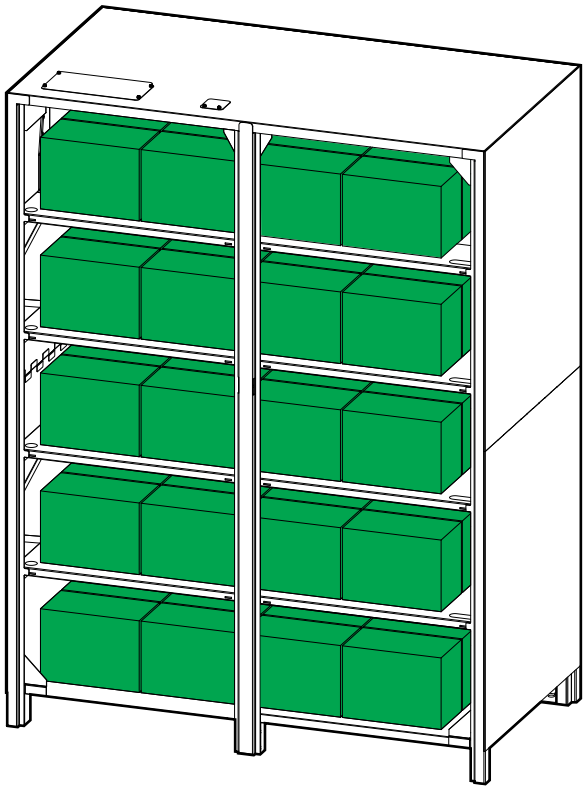

2. Zapisz konfigurację baterii na etykiecie pustej szafy bateryjnej.

Dodaj do produktu przetłumaczone etykiety bezpieczeństwa

Etykiety bezpieczeństwa na produkcie są w języku angielskim i francuskim. Arkusze przetłumaczonych zastępczych etykiet bezpieczeństwa są dostarczane wraz z produktem.

1. Arkusze przetłumaczonych zastępczych etykiet bezpieczeństwa można znaleźć w zestawie z produktem.
2. Sprawdź, które numery 885-XXX znajdują się na arkuszu z przetłumaczonymi etykietami bezpieczeństwa.
3. Znajdź na produkcie etykiety bezpieczeństwa pasujące do przetłumaczonych etykiet bezpieczeństwa na arkuszu – szukaj numerów 885-XXX.

4. Dodaj zastępcze etykiety bezpieczeństwa w pożądanym języku do produktu, zakrywając istniejące etykiety w języku francuskim.

Montaż końcowy

1. Ponownie zamontuj cztery przednie osłony.

Dolny przepust kablowy z wyłącznikiem baterii

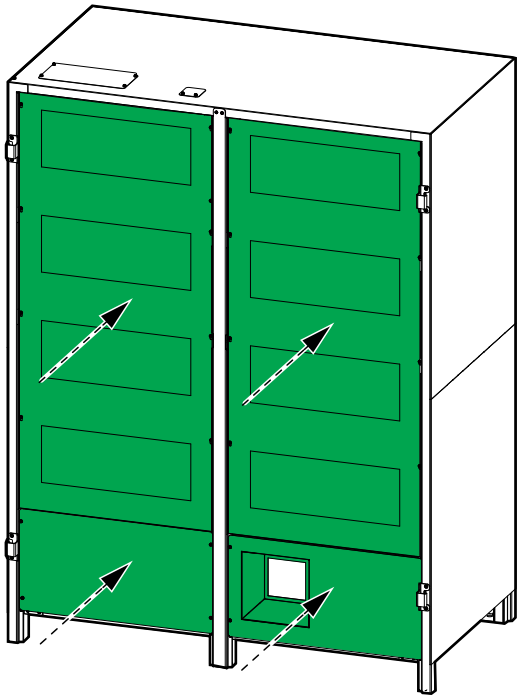

Górny przepust kablowy bez wyłącznika baterii

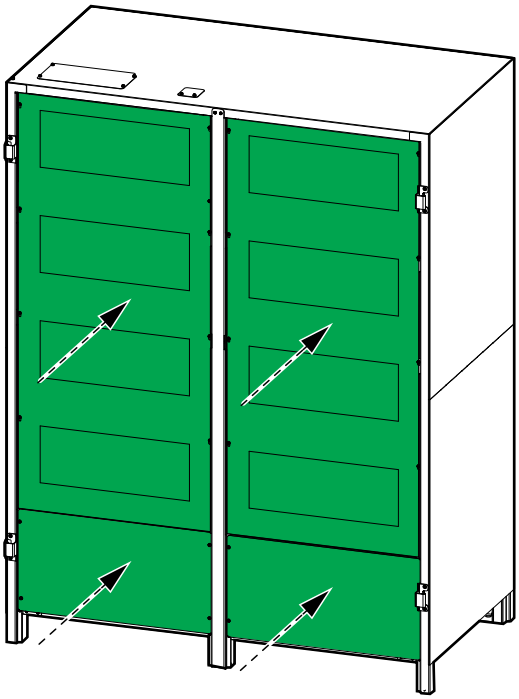

2. Przymocuj przedni wspornik kotwiący (zachowany podczas rozpakowywania) do pustej szafy bateryjnej.

Widok z przodu pustej szafy bateryjnej

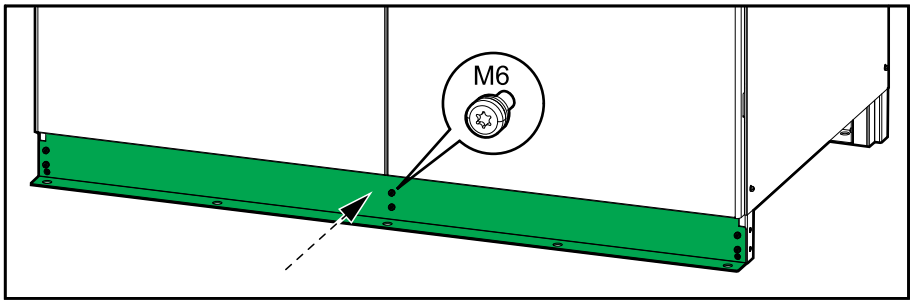

3. Przymocuj przedni wspornik kotwiący do podłogi.

   UWAGA: Śruby fundamentowe nie są załączone.

Schneider Electric
35 rue Joseph Monier
92500 Rueil Malmaison
Francja

+ 33 (0) 1 41 29 70 00

990-91386-025

Ze względu na okresowe modyfikowanie norm, danych technicznych i konstrukcji należy potwierdzić informacje zawarte w tej publikacji.

© 2020 – 2020 Schneider Electric. Wszelkie prawa zastrzeżone.

990-91386-025