Gabinete de baterias vazio de 1.500 mm de largura

Instalação

GVEBC15

11/2020

www.se.com

Informações legais

A marca Schneider Electric e quaisquer marcas comerciais da Schneider Electric SE e suas subsidiárias mencionadas neste guia são de propriedade da Schneider Electric SE e de suas subsidiárias. Todas as outras marcas podem ser marcas registradas de seus respectivos proprietários. Este guia e seu conteúdo são protegidos pelas leis de direitos autorais aplicáveis e fornecidos somente para fins informativos. Nenhuma parte deste guia pode ser reproduzida ou transmitida de qualquer forma ou por qualquer meio (eletrônico, mecânico, fotográfico, gravação ou outro), para qualquer finalidade, sem a permissão prévia por escrito da Schneider Electric.

A Schneider Electric não concede nenhum direito ou licença para uso comercial do guia ou de seu conteúdo, exceto para uma licença não exclusiva e pessoal para consultá-lo "no estado em que se encontra".

Os produtos e equipamentos da Schneider Electric devem ser instalados, operados, consertados e mantidos somente por pessoal qualificado.

Como os padrões, as especificações e os designs mudam de tempos em tempos, as informações neste guia podem estar sujeitas a alterações sem aviso prévio.

Na medida permitida pela lei aplicável, a Schneider Electric e suas subsidiárias não assumem nenhuma responsabilidade ou obrigação por quaisquer erros ou omissões no conteúdo informativo deste material ou consequências decorrentes do uso das informações contidas neste documento.

Índice analítico

ESTAS INSTRUÇÕES DE SEGURANÇA SÃO IMPORTANTES – GUARDE-AS 5
Precauções de segurança 6
Precauções de segurança adicionais após a instalação 8
Segurança em eletricidade 8
Segurança da bateria 9
Especificações 11
Requisitos da bateria 11
Pesos e dimensões do gabinete de baterias vazio 11
Ambiente 11
Procedimento de instalação 12
Posicionar o gabinete de baterias vazio 12
Preparar o gabinete de baterias vazio para os cabos – Entrada inferior de cabos 14
Preparar o gabinete de baterias vazio para os cabos – Entrada superior de cabos 15
Instalação de baterias no gabinete de baterias vazio 18
Adicionar etiquetas de segurança traduzidas ao seu produto 18
Instalação final 19

ESTAS INSTRUÇÕES DE SEGURANÇA SÃO IMPORTANTES – GUARDE-AS

Leia estas instruções atentamente e examine o equipamento para se familiarizar com ele antes de tentar instalá-lo, operá-lo, repará-lo ou mantê-lo. As mensagens de segurança a seguir podem aparecer neste manual ou no equipamento para avisar sobre possíveis riscos ou chamar a atenção para informações que esclarecem ou simplificam um procedimento.

Além deste símbolo de “PERIGO” ou “ATENÇÃO”, as mensagens de segurança indicam que existe um risco elétrico que resultará em lesões se as instruções não forem seguidas.

Este é o símbolo de alerta de segurança. Ele é usado para alertá-lo sobre possíveis riscos de lesões. Observe todas as mensagens de segurança com este símbolo para prevenir possíveis lesões ou morte.

⚠PERIGO

PERIGO indica uma situação perigosa que, se não evitada, **resultará** em morte ou lesões graves.

O não cumprimento destas instruções poderá resultar em morte ou ferimentos graves.

⚠ATENÇÃO

ATENÇÃO indica uma situação perigosa que, se não evitada, **poderá resultar** em morte ou lesões graves.

O não cumprimento destas instruções poderá resultar em morte, ferimentos graves ou danos do equipamento.

⚠CUIDADO

CUIDADO indica uma situação perigosa que, se não evitada, **poderá resultar** em lesões leves ou moderadas.

O não cumprimento destas instruções poderá resultar em ferimentos graves ou danos do equipamento.

AVISO

AVISO é usado para referir-se a práticas que não geram lesões. O símbolo de alerta de segurança não será usado com este tipo de mensagem de segurança.

O não cumprimento destas instruções poderá resultar em danos do equipamento.

Observação

O equipamento elétrico deve ser instalado, operado, consertado e mantido somente por pessoal qualificado. A Schneider Electric não será responsabilizada por qualquer consequência resultante do uso deste material.

Uma pessoa qualificada é aquela que tem habilidades e conhecimento relacionados à construção, instalação e operação do equipamento elétrico e recebeu treinamento de segurança para reconhecer e evitar os riscos envolvidos.

Precauções de segurança

⚠⚠PERIGO

RISCO DE CHOQUE ELÉTRICO, EXPLOSÃO OU ARCO VOLTAICO

Leia todas as instruções no manual de instalação antes de instalar ou trabalhar com este produto.

O não cumprimento destas instruções poderá resultar em morte ou ferimentos graves.

⚠⚠PERIGO

RISCO DE CHOQUE ELÉTRICO, EXPLOSÃO OU ARCO VOLTAICO

Não instale o produto até que todo o processo de construção tenha terminado e a sala de instalação esteja limpa.

O não cumprimento destas instruções poderá resultar em morte ou ferimentos graves.

⚠⚠PERIGO

RISCO DE CHOQUE ELÉTRICO, EXPLOSÃO OU ARCO VOLTAICO

O produto deve ser instalado de acordo com as especificações e os requisitos definidos pela Schneider Electric. Eles dizem respeito, em especial, a proteções externas e internas (disjuntores upstream, disjuntores da bateria, cabeamento, etc.) e requisitos ambientais. Caso esses requisitos não sejam atendidos, a Schneider Electric não assumirá quaisquer responsabilidades.

O não cumprimento destas instruções poderá resultar em morte ou ferimentos graves.

⚠⚠PERIGO

RISCO DE CHOQUE ELÉTRICO, EXPLOSÃO OU ARCO VOLTAICO

O sistema nobreak deve ser instalado de acordo com as normas locais e nacionais. Instale o nobreak segundo:

- IEC 60364 (incluindo 60364–4–41- proteção contra choque elétrico, 60364–4–42 - proteção contra efeito térmico, e 60364–4–43 - proteção contra sobrecorrentes), **ou**
- NEC NFPA 70, **ou**
- Canadian Electrical Code (C22.1, Parte 1)

dependendo de quais normas se aplicam a sua área local.

O não cumprimento destas instruções poderá resultar em morte ou ferimentos graves.

⚠⚠PERIGO

RISCO DE CHOQUE ELÉTRICO, EXPLOSÃO OU ARCO VOLTAICO

- Instale o produto em um ambiente fechado com temperatura controlada, isento de condutores contaminantes e umidade.
- Instale o produto em uma superfície não inflamável, firme e nivelada (por exemplo, concreto) que possa suportar o peso do sistema.

O não cumprimento destas instruções poderá resultar em morte ou ferimentos graves.

⚠⚠PERIGO

RISCO DE CHOQUE ELÉTRICO, EXPLOSÃO OU ARCO VOLTAICO

O produto não foi projetado para os seguintes ambientes operacionais incomuns e, por conseguinte, não deve ser instalado neles:

- Gases prejudiciais
- Misturas explosivas de pó ou gases, gases corrosivos ou calor condutivo ou radiante de outras fontes
- Umidade, pó abrasivo, vapor ou em um ambiente de umidade excessiva
- Fungos, insetos, pestes
- Ar com alto teor de sal ou fluido refrigerante contaminado
- Grau de poluição maior do que dois de acordo com IEC 60664-1
- Exposição a vibrações, choques e inclinações anormais
- Exposição à luz solar direta, fontes de aquecimento ou campos eletromagnéticos potentes

O não cumprimento destas instruções poderá resultar em morte ou ferimentos graves.

⚠⚠PERIGO

RISCO DE CHOQUE ELÉTRICO, EXPLOSÃO OU ARCO VOLTAICO

Não perfure ou recorte a placa de cobertura para passar cabos ou conduítes com ela instalada nem paredes próximas ao nobreak.

O não cumprimento destas instruções poderá resultar em morte ou ferimentos graves.

⚠⚠ATENÇÃO

RISCO DE ARCO VOLTAICO

Não faça modificações mecânicas no produto (incluindo a remoção de peças do gabinete, furos e cortes) que não estejam descritas no manual de instalação.

O não cumprimento destas instruções poderá resultar em morte, ferimentos graves ou danos do equipamento.

AVISO

RISCO DE SOBREAQUECIMENTO

Respeite os requisitos de espaço ao redor do produto e não cubra a ventilação quando o produto estiver em operação.

O não cumprimento destas instruções poderá resultar em danos do equipamento.

Precauções de segurança adicionais após a instalação

⚠⚠PERIGO

RISCO DE CHOQUE ELÉTRICO, EXPLOSÃO OU ARCO VOLTAICO

Não instale o sistema de nobreak até que todo o processo de construção tenha terminado e a sala de instalação esteja limpa. Se for necessário fazer reformas adicionais na sala de instalação após o produto ter sido instalado, desligue o produto e cubra-o com a embalagem protetora na qual ele foi entregue.

O não cumprimento destas instruções poderá resultar em morte ou ferimentos graves.

Segurança em eletricidade

Este manual contém informações de segurança importantes que devem ser seguidas durante a instalação e manutenção do sistema nobreak.

⚠⚠PERIGO

RISCO DE CHOQUE ELÉTRICO, EXPLOSÃO OU ARCO VOLTAICO

- O equipamento elétrico deve ser instalado, operado, consertado e mantido somente por profissionais qualificados.
- Utilize os equipamentos de proteção individual (EPI) apropriados e siga as práticas seguras de trabalho elétrico.
- Os dispositivos de desconexão para CA e CC devem ser fornecidos por terceiros, devem estar prontamente acessíveis e com a função do dispositivo de desconexão marcado.
- Desligue a fonte de alimentação do sistema nobreak antes de trabalhar com ou no interior do equipamento.
- Antes de trabalhar no sistema nobreak, verifique a presença de tensão entre todos os terminais, incluindo o aterramento.
- O nobreak contém uma fonte de energia interna. Poderá existir o risco de tensão perigosa mesmo quando essas unidades não estiverem conectadas da rede elétrica. Antes de instalar ou fazer a manutenção do sistema nobreak, certifique-se de que as unidades estejam desligadas (OFF) e a rede elétrica e as baterias externas estejam desconectadas. Aguarde cinco minutos antes de abrir o nobreak para permitir a descarga dos capacitadores.
- O nobreak deve estar adequadamente ligado à terra e, devido a uma alta corrente de fuga, o condutor de aterramento deve ser conectado primeiro.

O não cumprimento destas instruções poderá resultar em morte ou ferimentos graves.

O etiqueta abaixo deve ser adicionada se:

1. A entrada do nobreak é conectada através de isoladores externos que, quando abertos, isolam o neutro, OU
2. A entrada do nobreak é conectada através de um sistema de energia de TI.

A etiqueta deve ser colocada ao lado de todos os dispositivos de desconexão de energia upstream que isolam o neutro.

⚠⚠PERIGO

RISCO DE CHOQUE ELÉTRICO, EXPLOSÃO OU ARCO VOLTAICO

Risco de backfeed de tensão. Antes de trabalhar neste circuito: Isole o nobreak e verifique a presença de tensão perigosa entre todos os terminais, incluindo no aterramento.

O não cumprimento destas instruções poderá resultar em morte ou ferimentos graves.

Segurança da bateria

⚠⚠PERIGO

RISCO DE CHOQUE ELÉTRICO, EXPLOSÃO OU ARCO VOLTAICO

- Os disjuntores da bateria devem ser instalados de acordo com as especificações e os requisitos definidos pela Schneider Electric.
- A manutenção das baterias somente deve ser realizada ou supervisionada por funcionários qualificados especializados em baterias e nas precauções necessárias que devem ser tomadas. Mantenha o pessoal não qualificado longe das baterias.
- Desconecte a fonte de carregamento antes de conectar ou desconectar os terminais da bateria.
- As baterias poderão explodir se forem descartadas no fogo.
- Baterias com defeito podem atingir temperaturas que excedem os limites de queima para superfícies tocáveis.
- Não tente abrir, alterar ou perfurar as baterias. O eletrólito liberado é nocivo para a pele e os olhos. Pode ser tóxico.

O não cumprimento destas instruções poderá resultar em morte ou ferimentos graves.

⚠⚠PERIGO

RISCO DE CHOQUE ELÉTRICO, EXPLOSÃO OU ARCO VOLTAICO

As baterias oferecem risco de choque elétrico e corrente elevada de curto-circuito. As precauções a seguir devem ser observadas ao se trabalhar com as baterias.

- Retire relógios, anéis ou outros objetos de metal.
- Use ferramentas com cabos isolados.
- Use óculos, luvas e botas de proteção.
- Não coloque ferramentas ou peças de metal em cima das baterias.
- Desconecte a fonte de carregamento antes de conectar ou desconectar os terminais da bateria.
- Comprove se a bateria está inadvertidamente aterrada. Se aterrada inadvertidamente, remova a fonte do aterramento. O contato com qualquer parte de uma bateria aterrada pode causar choque elétrico e queimar com um corrente de curto circuito. A probabilidade de choque pode diminuir se os aterramentos forem removidos durante a instalação e a manutenção por pessoal treinado (aplicável a fornecimentos remotos de equipamentos e baterias sem um circuito de fornecimento aterrado).

O não cumprimento destas instruções poderá resultar em morte ou ferimentos graves.

⚠⚠ PERIGO

RISCO DE CHOQUE ELÉTRICO, EXPLOSÃO OU ARCO VOLTAICO

Ao substituir as baterias, sempre o faça com o mesmo número e tipo de baterias ou pacotes de bateria.

O não cumprimento destas instruções poderá resultar em morte ou ferimentos graves.

⚠ CUIDADO

RISCO DE DANO AO EQUIPAMENTO

- Antes de instalar as baterias, aguarde o sistema estar preparado para ser ligado. O período desde a instalação da bateria até a ativação do sistema no-break não deve passar de 72 horas ou 3 dias.
- As baterias não devem ser armazenadas por mais de seis meses devido ao requisito de recarregamento. Se o sistema de nobreak permanecer desligado por um longo período, recomendamos energizá-lo, ligando-o por um período de 24 horas, no mínimo, uma vez por mês. Isso carrega as baterias, evitando, assim, danos irreversíveis.

O não cumprimento destas instruções poderá resultar em ferimentos graves ou danos do equipamento.

Especificações

AVISO
RISCO DE DANO AO EQUIPAMENTO Consulte o manual de instalação do nobreak para obter especificações detalhadas do sistema de nobreak. **O não cumprimento destas instruções poderá resultar em danos do equipamento.**

Requisitos da bateria

Tipo de bateria	VRLA
Classificação mínima de inflamabilidade	HB
Prateleiras para baterias	Para entrada superior de cabos com um kit de disjuntor da bateria instalado ou para entrada inferior de cabos: 4 prateleiras com dimensão de 1.280 x 765 mm Para entrada superior de cabos sem um kit de disjuntor da bateria instalado: 5 prateleiras com dimensão de 1.280 x 765 mm
Peso máximo por prateleira	650 kg
Peso máximo por gabinete	3.250 kg
Altura entre prateleiras para bateria	340 mm
Altura máxima da bateria (incluindo terminais da bateria)	240 mm

Pesos e dimensões do gabinete de baterias vazio

	Peso em kg	**Altura em mm**	**Largura em mm**	**Profundidade em mm**
Gabinete de baterias vazio	390	1.970	1.500	854

Ambiente

	Operação	**Armazenamento**
Temperatura	0 °C a 40 °C	-25 °C a 55 °C

Procedimento de instalação

1. Posicionar o gabinete de baterias vazio, página 12.
2. Prepare o gabinete de baterias vazio para os cabos. Siga um dos procedimentos abaixo:
   – Preparar o gabinete de baterias vazio para os cabos – Entrada inferior de cabos, página 14, ou
   – Preparar o gabinete de baterias vazio para os cabos – Entrada superior de cabos, página 15.
3. Instale o kit do disjuntor da bateria. Siga o manual fornecido com o kit do disjuntor da bateria.
4. Instalação de baterias no gabinete de baterias vazio, página 18.
5. Adicionar etiquetas de segurança traduzidas ao seu produto, página 18.
6. Instalação final, página 19.

Posicionar o gabinete de baterias vazio

⚠ PERIGO

RISCO DE CHOQUE ELÉTRICO, EXPLOSÃO OU ARCO VOLTAICO

Mantenha o gabinete de baterias vazio coberto durante a perfuração dos orifícios de fixação para evitar que poeira e outras partículas condutoras entrem no sistema.

O não cumprimento destas instruções poderá resultar em morte ou ferimentos graves.

1. **Somente para instalação com dois gabinetes de baterias vazios:** Remova os painéis laterais indicados dos gabinetes de baterias nos lados adjacentes.

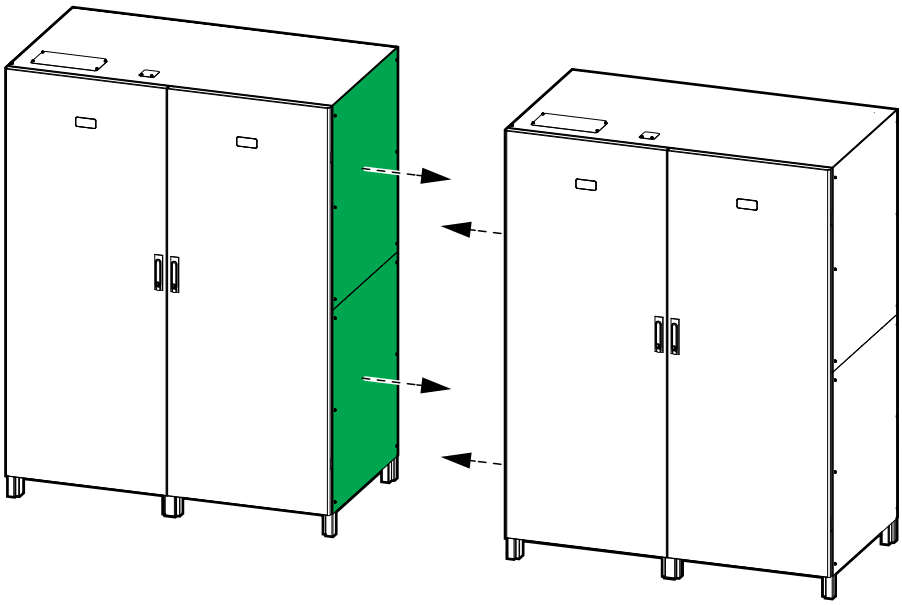

2. Instale os suportes de fixação do kit na parte traseira do gabinete.

   NOTA: Os parafusos para fixação no solo não são fornecidos.

Vista traseira do gabinete de baterias vazio

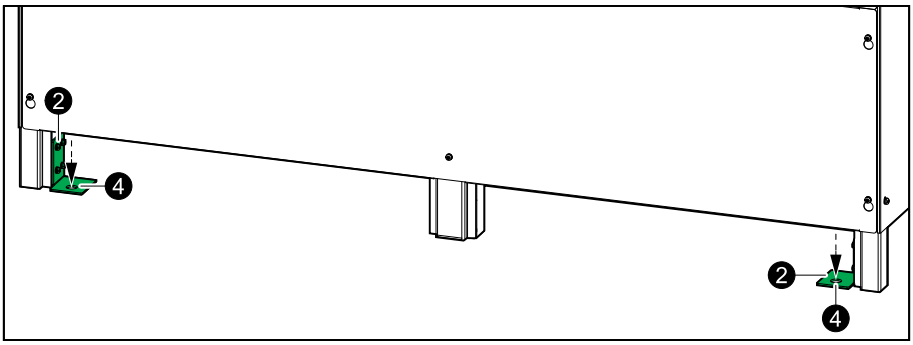

3. Posicione os gabinetes de baterias vazios na área de instalação definitiva.

   NOTA: Deixe um espaço livre de 100 mm atrás dos gabinetes de baterias vazios para o fluxo de ar.

4. Fixe os suportes de fixação traseiros no solo.

   NOTA: Os parafusos para fixação no solo não são fornecidos.

5. **Somente para instalação com dois gabinetes de baterias vazios:** Instale os suportes de agrupamento superior entre os gabinetes de baterias vazios.

Vista frontal de dois gabinetes de baterias vazios

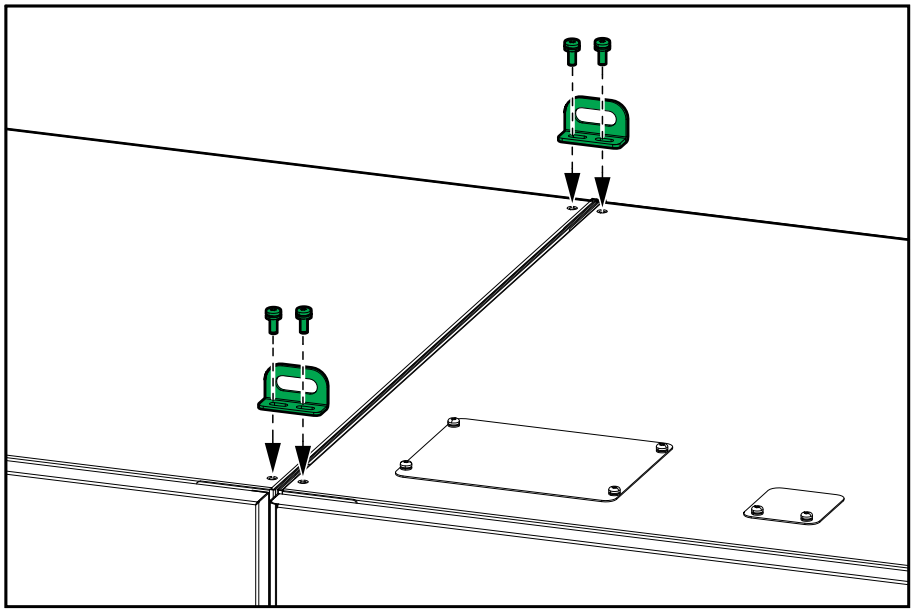

6. Remova as quatro tampas indicadas.

Vista frontal do gabinete de baterias vazio

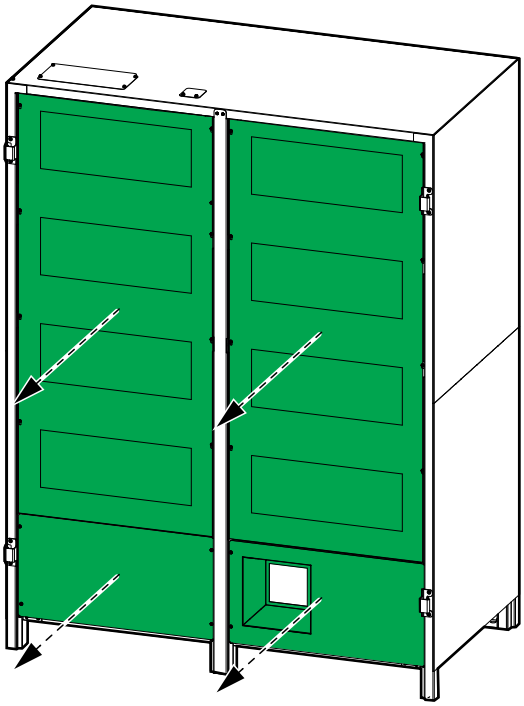

Preparar o gabinete de baterias vazio para os cabos – Entrada inferior de cabos

⚠ PERIGO

RISCO DE CHOQUE ELÉTRICO, EXPLOSÃO OU ARCO VOLTAICO

Não perfure paredes com a tampa de cobertura instalada e não perfure paredes próximas ao gabinete.

O não cumprimento destas instruções poderá resultar em morte ou ferimentos graves.

1. Remova as tampas de cobertura para (a) os cabos de energia e (b) os fios de sinal.

Vista frontal do gabinete de baterias vazio

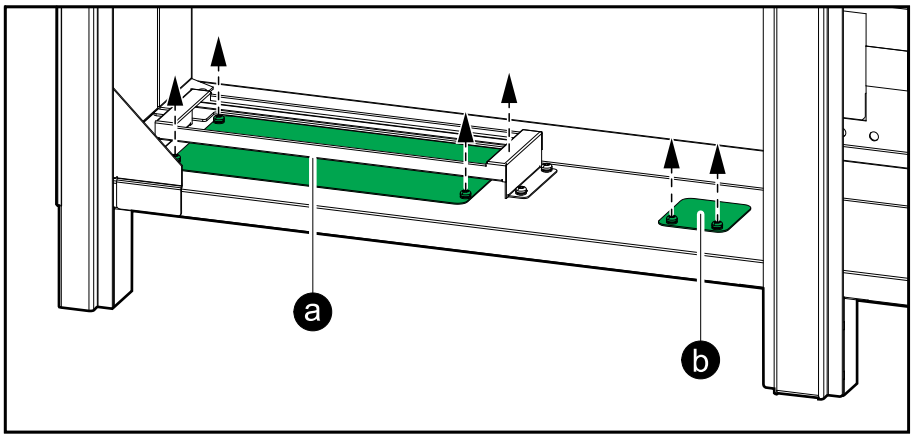

2. Perfure orifícios para cabos de energia e os fios de sinal nas tampas de cobertura.
3. Recoloque as tampas de cobertura.

⚠ PERIGO

RISCO DE CHOQUE ELÉTRICO, EXPLOSÃO OU ARCO VOLTAICO

Certifique-se de que não haja arestas ásperas que possam danificar os cabos.

O não cumprimento destas instruções poderá resultar em morte ou ferimentos graves.

Preparar o gabinete de baterias vazio para os cabos – Entrada superior de cabos

⚠ PERIGO

RISCO DE CHOQUE ELÉTRICO, EXPLOSÃO OU ARCO VOLTAICO

Não perfure paredes com a tampa de cobertura instalada e não perfure paredes próximas ao gabinete.

O não cumprimento destas instruções poderá resultar em morte ou ferimentos graves.

1. Remova os dez parafusos e a tampa do disjuntor da bateria. Guarde os parafusos para usá-los mais tarde.

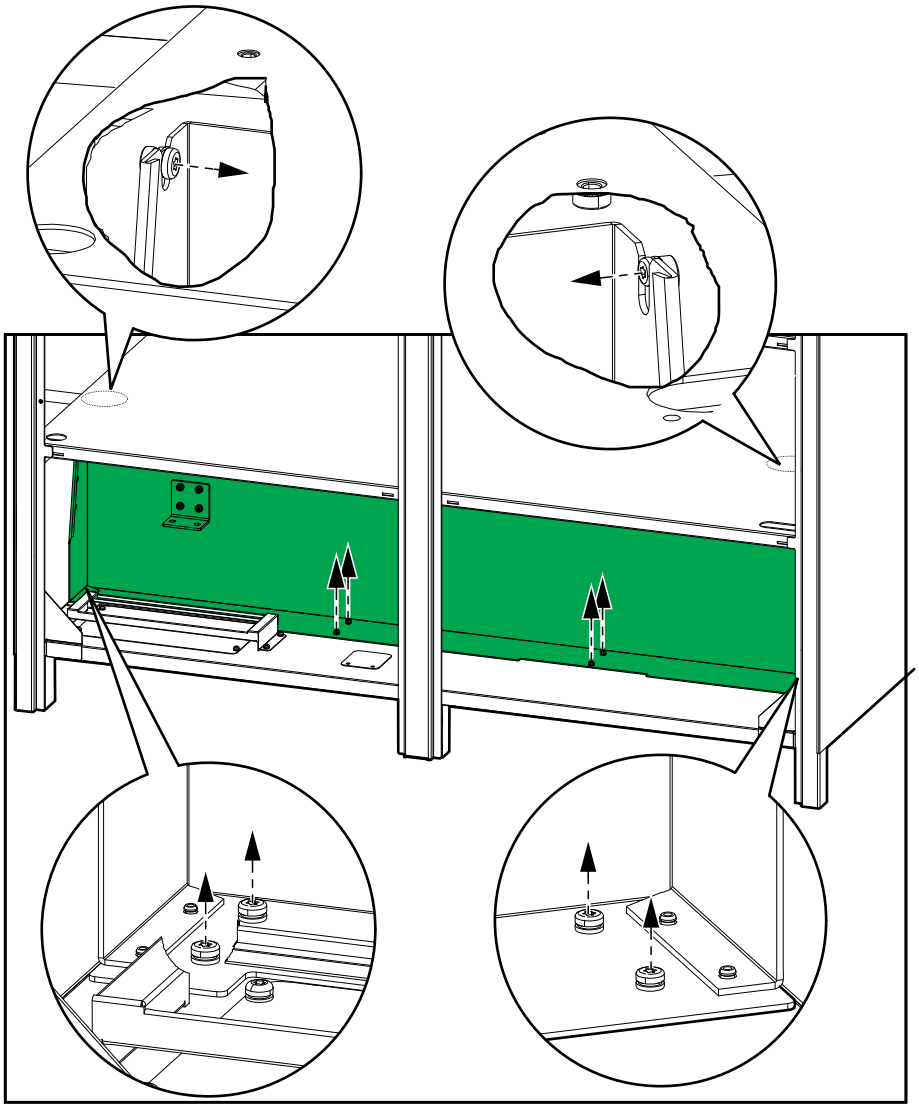

2. Coloque a tampa do disjuntor da bateria na prateleira superior e fixe com os parafusos.

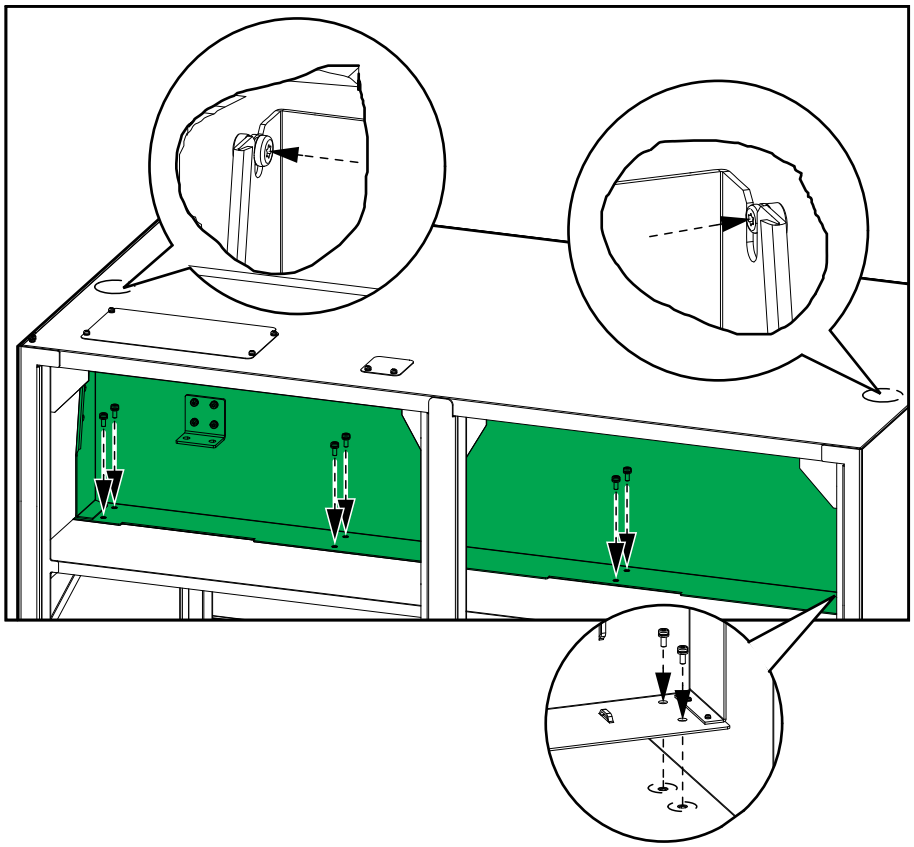

3. Remova as tampas de cobertura para (a) os cabos de energia e (b) os fios de sinal.

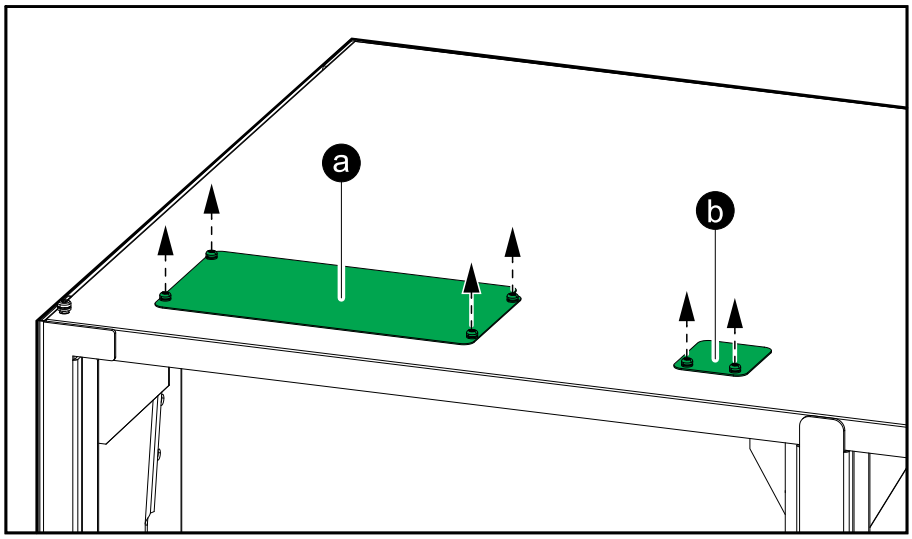

4. Perfure orifícios para cabos de energia e os fios de sinal nas tampas de cobertura.

5. Recoloque as tampas de cobertura.

⚠ PERIGO

RISCO DE CHOQUE ELÉTRICO, EXPLOSÃO OU ARCO VOLTAICO

Certifique-se de que não haja arestas ásperas que possam danificar os cabos.

O não cumprimento destas instruções poderá resultar em morte ou ferimentos graves.

Instalação de baterias no gabinete de baterias vazio

⚠ATENÇÃO

MANUSEIO INADEQUADO DO EQUIPAMENTO

O gabinete de baterias não deve ser transportado depois que as baterias tiverem sido instaladas.

O não cumprimento destas instruções poderá resultar em morte, ferimentos graves ou danos do equipamento.

1. Coloque as baterias nas prateleiras do gabinete de baterias vazio e interconecte as baterias.

   NOTA: Não cubra os orifícios nos cantos das prateleiras onde será realizada a passagem dos cabos entre os níveis das prateleiras.

Instalação de entrada inferior de cabos com kit de disjuntor da bateria

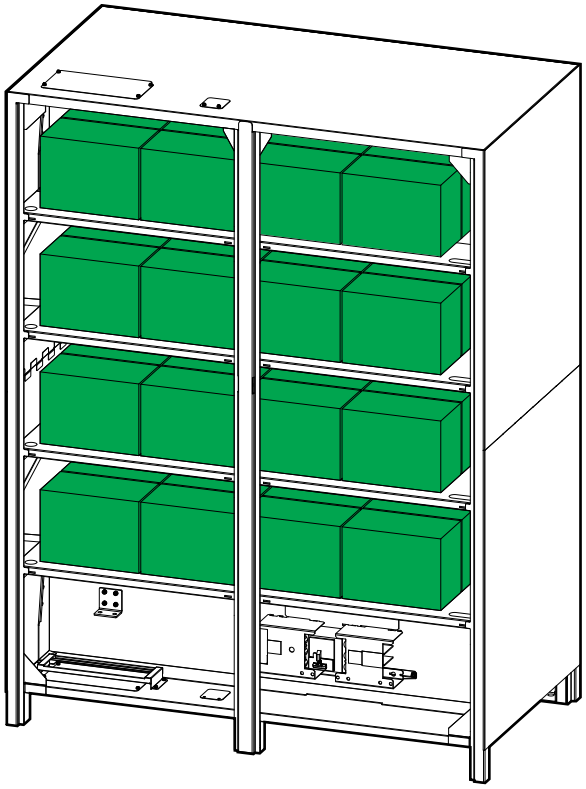

Instalação de entrada superior de cabos sem kit de disjuntor da bateria

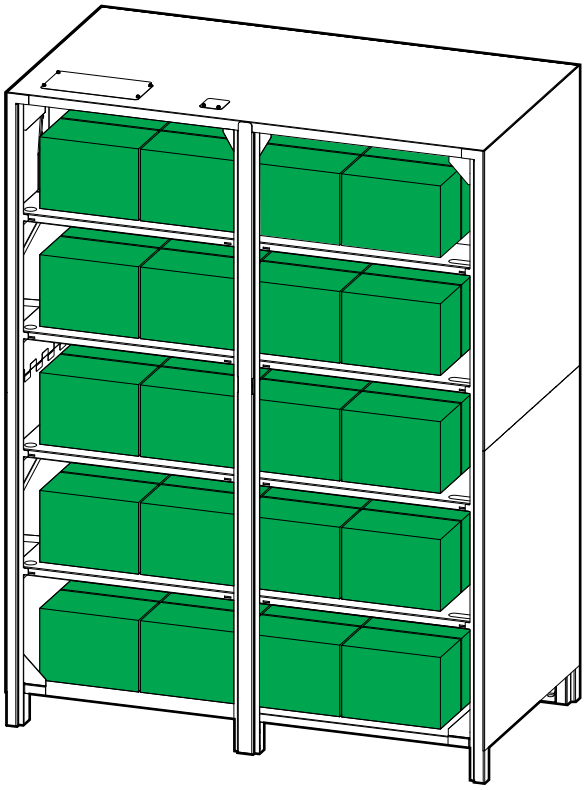

2. Anote a configuração da bateria no rótulo do gabinete de baterias vazio.

Adicionar etiquetas de segurança traduzidas ao seu produto

As etiquetas de segurança do seu produto estão em inglês e francês. Folhas com etiquetas de segurança traduzidas são fornecidas com o seu produto.

1. Encontre as folhas com etiquetas de segurança traduzidas fornecidas com o seu produto.
2. Verifique quais números 885-XXX estão na folha com etiquetas de segurança traduzidas.

3. Localize as etiquetas de segurança do seu produto que correspondem às etiquetas de segurança traduzidas na folha - procure os números 885-XXX.
4. Adicione a etiqueta de segurança extra em seu idioma preferido ao produto, além da etiqueta de segurança francesa já presente.

Instalação final

1. Recoloque as quatro tampas frontais.

Sistema de entrada inferior de cabos com disjuntor da bateria

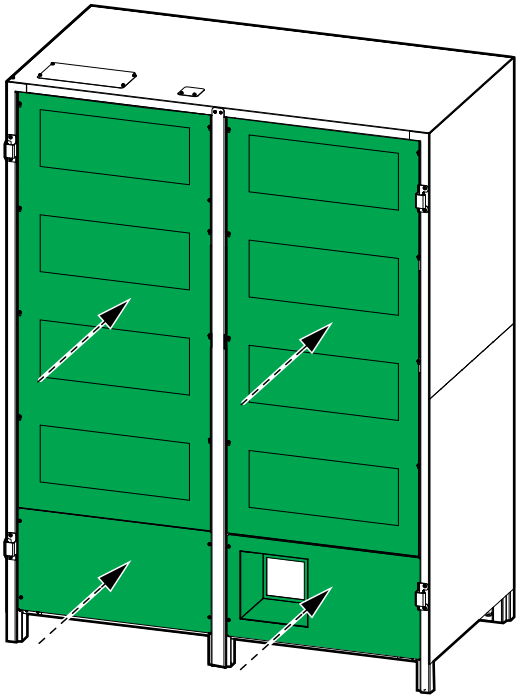

Entrada superior de cabos sem disjuntor da bateria

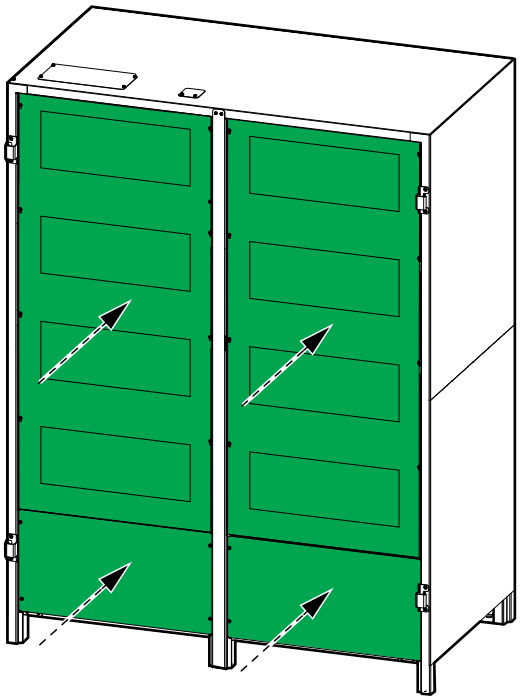

2. Prenda o suporte de fixação frontal (reservado durante o procedimento de desempacotamento) ao gabinete de baterias vazio.

Vista frontal do gabinete de baterias vazio

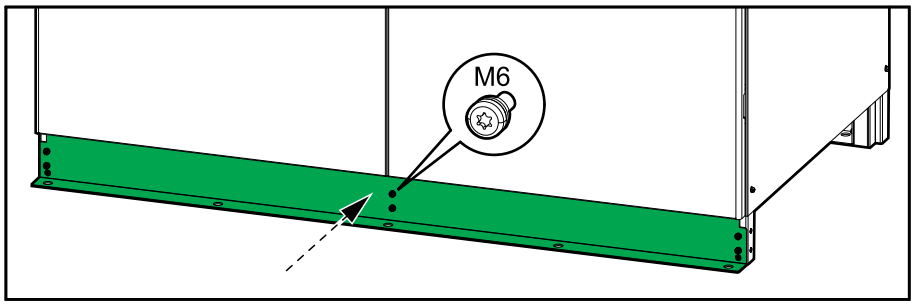

3. Monte o suporte de fixação frontal no solo.

   NOTA: Os parafusos para fixação no solo não são fornecidos.

Schneider Electric Brasil
Avenida das Nações Unidas, 23.223
04795-907 São Paulo - SP
Brasil

+ 55 (11) 4501-3434

990-91386-024

Uma vez que padrões, especificações e design mudam de vez em quando, peça para confirmar as informações fornecidas nesta publicação.

© 2020 – 2020 Schneider Electric Brasil. Todos os direitos reservados.

990-91386-024