Tomt batteriskåp, 1 500 mm brett

Installation

GVEBC15

11/2020

www.se.com

Juridisk information

Varumärket Schneider Electric och alla varumärken som tillhör Schneider Electric SE som det finns hänvisningar till i den här guiden tillhör Schneider Electric SE eller dess dotterbolag. Alla andra varumärken kan vara varumärken som tillhör respektive ägare. Den här guiden och innehållet i den skyddas av tillämpliga upphovsrättslagar och tillhandahålls endast i informationssyfte. Ingen del av den här guiden får återges eller överföras i någon form eller på något sätt (varken elektroniskt, mekaniskt, eller via kopiering eller inspelning, eller på något annat sätt) för något ändamål utan skriftligt tillstånd från Schneider Electric.

Schneider Electric utfärdar ingen rätt eller licens för kommersiell användning av guiden eller innehållet i den med undantag för en icke-exklusiv och personlig licens att rådfråga den i ”befintligt skick”.

Produkter och utrustning från Schneider Electric får endast installeras, användas och underhållas av kvalificerad personal.

Eftersom standarder, specifikationer och konstruktioner kan ändras kan informationen i den här guiden ändras utan föregående meddelande.

I den utsträckning det är tillåtet enligt gällande lag har inte Schneider Electric eller dess dotterbolag något ansvar och ingen ansvarsskyldighet för eventuella fel eller utelämnanden i informationsinnehållet i det här materialet eller för några konsekvenser som uppstår som följd av användningen av informationen i det här materialet.

Innehållsförteckning

Viktiga säkerhetsinstruktioner – Spara dessa instruktioner.....5
Säkerhetsåtgärder.....6
Ytterligare säkerhetsåtgärder efter installation.....7
Elsäkerhet.....8
Batterisäkerhet.....9
Specifikationer.....11
Batterikrav.....11
Tomt batteriskåp – vikt och dimensioner.....11
Miljö.....11
Installationsmetod.....12
Placera det tomma batteriskåpet.....12
Förbered det tomma batteriskåpet för kablar – undre kabelingång.....14
Förbered det tomma batteriskåpet för kablar – övre kabelingång.....15
Installera batterier i det tomma batteriskåpet.....17
Lägg till översatta säkerhetsetiketter på produkten.....17
Slutlig installation.....18

Viktiga säkerhetsinstruktioner – Spara dessa instruktioner

Läs anvisningarna noga och bekanta dig med utrustningen innan du installerar, hanterar, servar eller underhåller enheten. Följande säkerhetsmeddelande visas på flera ställen i manualen och på utrustningen för att varna dig om eventuella risker eller för att förklara uppgifterna.

Om en fara- eller varningssymbol visas i säkerhetsmeddelandet innebär detta att det finns risk för skadliga elektriska stötar om du inte följer anvisningarna ordentligt.

Detta är en säkerhetsvarningssymbol. Den är till för att varna för risker som kan orsaka personskador. Följ samtliga säkerhetsmeddelanden med den här symbolen för att undvika eventuella skador eller utsätta dig för livsfara.

⚠ FARA

FARA indikerar en livsfarlig situation som **resulterar i** allvarlig personskada eller dödsfall, om den inte undviks.

Om anvisningarna inte följs leder det till dödsfall eller allvarlig skada.

⚠ VARNING

VARNING indikerar en farlig situation som **kan resultera i** allvarlig personskada eller dödsfall, om den inte undviks.

Om anvisningarna inte följs kan det leda till dödsfall eller allvarlig skada eller skador på utrustningen.

⚠ OBSERVERA

OBSERVERA indikerar en fara som kan **resultera i** lindrig personskada, om den inte undviks.

Om anvisningarna inte följs kan det leda till personskador eller skador på utrustningen.

OBS!

OBS används för situationer som inte innebär fysisk skada. Säkerhetsvarningssymbolen används inte för den här typen av säkerhetsmeddelanden.

Om anvisningarna inte följs kan det leda till skador på utrustningen.

Obs!

Elektrisk utrustning skall endast installeras, hanteras, servas och underhållas av behörig personal. Schneider Electric tar inget ansvar för konsekvenser som uppstår vid bruk av materialet.

Behörig personal har kunskap och kännedom om den elektriska utrustningens konstruktion, installation och användning samt har genomgått säkerhetsutbildning för att vara kunniga om och undvika de risker som finns.

Säkerhetsåtgärder

⚠⚠ FARA

FARA FÖR ELEKTRISKA STÖTAR, EXPLOSION ELLER LJUSBÅGE

Läs alla instruktioner i installationsanvisningarna innan du installerar eller arbetar med den här produkten.

Om anvisningarna inte följs leder det till dödsfall eller allvarlig skada.

⚠⚠ FARA

FARA FÖR ELEKTRISK STÖT, EXPLOSION ELLER LJUSBÅGE

Installera inte produkten förrän allt byggnadsarbete har slutförts och installationsrummet har rengjorts.

Om anvisningarna inte följs leder det till dödsfall eller allvarlig skada.

⚠⚠ FARA

FARA FÖR ELEKTRISK STÖT, EXPLOSION ELLER LJUSBÅGE

Produkten måste installeras enligt de specifikationer och krav som anges av Schneider Electric. Det gäller framför allt externa och interna skydd (uppströmsbrytare, batterikretsbrytare, kablar etc.) och miljökrav. Schneider Electric åtar sig inget ansvar om dessa krav inte respekteras.

Om anvisningarna inte följs leder det till dödsfall eller allvarlig skada.

⚠⚠ FARA

FARA FÖR ELEKTRISK STÖT, EXPLOSION ELLER LJUSBÅGE

UPS-systemet måste installeras enligt lokala och nationella bestämmelser. Installera UPS enligt:

- IEC 60364 (inklusive 60364-4-41- skydd mot elektriska stötar, 60364-4-42 - skydd mot termiska effekter och 60364-4-43 - skydd mot överström), **eller**
- NEC NFPA 70, **eller**
- Kanadensiska elektriska regler (C22.1, del 1)

beroende på vilken av de standarder som gäller i ditt lokala område.

Om anvisningarna inte följs leder det till dödsfall eller allvarlig skada.

⚠⚠ FARA

FARA FÖR ELEKTRISK STÖT, EXPLOSION ELLER LJUSBÅGE

- Installera produkten i en temperaturreglerad inomhusmiljö utan ledande föroreningar och fuktighet.
- Montera produkten på en obrännbar, jämn och fast yta (t.ex. betong) som kan stödja systemets vikt.

Om anvisningarna inte följs leder det till dödsfall eller allvarlig skada.

⚠⚠ FARA

FARA FÖR ELEKTRISK STÖT, EXPLOSION ELLER LJUSBÅGE

Produkten är inte konstruerad för, och får därför inte installeras i följande ovanliga driftsmiljöer:

- Skadliga ångor
- Explosiva blandningar av damm eller gaser, frätande gaser eller ledande eller strålande värme från andra källor
- Fukt, slipdamm, ånga eller i en alltför fuktig miljö
- Svamp, insekter, skadedjur
- Saltbelastad luft eller förorenat kylmedel
- Föroreningsgrad högre än 2 enligt IEC 60664-1
- Exponering för onormala vibrationer, stötar och lutning
- Exponering för direkt solljus, värmekällor eller starka elektromagnetiska fält

Om anvisningarna inte följs leder det till dödsfall eller allvarlig skada.

⚠⚠ FARA

FARA FÖR ELEKTRISKA STÖTAR, EXPLOSION ELLER LJUSBÅGE

Borra inte eller skär hål för kablar eller kabelrör med kuggplattorna installerade, och borra inte eller skär hål i närheten av UPS.

Om anvisningarna inte följs leder det till dödsfall eller allvarlig skada.

⚠⚠ VARNING

FARA FÖR LJUSBÅGE

Gör inga mekaniska ändringar på produkten (inklusive borttagning av skåpdelar eller borrning/skärning av hål) som inte beskrivs i installationshandboken.

Om anvisningarna inte följs kan det leda till dödsfall eller allvarlig skada eller skador på utrustningen.

OBS!

RISK FÖR ÖVERHETTNING

Respektera utrymmekraven runt produkten och täck inte ventilationsöppningarna när produkten är i drift.

Om anvisningarna inte följs kan det leda till skador på utrustningen.

Ytterligare säkerhetsåtgärder efter installation

⚠⚠ FARA

FARA FÖR ELEKTRISK STÖT, EXPLOSION ELLER LJUSBÅGE

Installera inte UPS-systemet förrän allt byggnadsarbete har slutförts och installationsrummet har rengjorts. Om det behövs ytterligare byggnadsarbete i installationsrummet efter det att denna produkt har installerats, stäng av produkten och täck produkten med den skyddande förpackningspåsen som produkten levererades i.

Om anvisningarna inte följs leder det till dödsfall eller allvarlig skada.

Elsäkerhet

Denna installationsmanual innehåller viktiga säkerhetsföreskrifter som skall följas vid installation och underhåll av UPS-systemet.

⚠⚠ FARA

RISK FÖR ELEKTRISKA STÖTAR, EXPLOSIONER ELLER LJUSBÅGAR

- Elektrisk utrustning får endast installeras, handhas, åtgärdas och underhållas av kvalificerad personal.
- Använd lämplig personlig skyddsutrustning (PSU) och följ säkerhetsanvisningar.
- Frånkopplingsenheter för växelström och likström måste tillhandahållas av andra, vara lättillgängliga och funktionen för frånkopplingsanordningen måste vara markerad för sin funktion.
- Stäng av all ström som förser UPS-systemet innan du arbetar på eller inuti utrustningen.
- Innan du arbetar på UPS-systemet, kontrollera om det finns farlig spänning mellan alla anslutningar, inklusive skyddsjord.
- UPS-enheten innehåller en intern strömkälla. Farlig spänning kan finnas även när den är frånkopplad från elnätet. Innan du installerar eller underhåller UPS-systemet, se till att enheterna är AV och att strömmen och batterierna är bortkopplade. Vänta fem minuter innan du öppnar UPS:en så att kondensatorerna hinner laddas ur.
- UPS-enheten måste vara jordad och på grund av en hög läckström måste jordledaren anslutas först.

Om anvisningarna inte följs leder det till dödsfall eller allvarlig skada.

Etiketten nedan måste läggas till om:

1. UPS-ingången är ansluten via externa isolatorer som, när de öppnas, isolerar det neutrala, ELLER
2. UPS-ingången är ansluten via ett IT-kraftsystem.

Etiketten måste placeras i anslutning till alla uppströms frånskiljande enheter som isolerar neutralen.

⚠⚠ FARA

RISK FÖR ELEKTRISKA STÖTAR, EXPLOSIONER ELLER LJUSBÅGAR

Risk för återkopplingsspänning. Innan du arbetar på den här kretsen: Isolera UPS-systemet och kontrollera om det finns farlig spänning mellan alla anslutningar, inklusive skyddsjord.

Om anvisningarna inte följs leder det till dödsfall eller allvarlig skada.

Batterisäkerhet

⚠⚠ FARA

RISK FÖR ELEKTRISK STÖT, EXPLOSION ELLER LJUSBÅGE

- Batterikretsbrytarna måste installeras enligt specifikationerna och de krav som uppställs av Schneider Electric.
- Service av batterier får endast utföras eller övervakas av kvalificerad personal med kunskaper om batterier och nödvändiga försiktighetsåtgärder. Håll okvalificerad personal borta från batterierna.
- Koppla ur laddningskällan innan du ansluter eller kopplar ur batteriterminalerna.
- Kasta inte batterier i en eld eftersom de kan explodera.
- Batterier som slutar fungera kan nå temperaturer som överskrider tröskelvärdena för berörbara ytor.
- Batterierna får aldrig öppnas, modifieras eller deformeras. Elektrolytutsläpp är skadligt för hud och ögon. Det kan vara giftigt.

Om anvisningarna inte följs leder det till dödsfall eller allvarlig skada.

⚠⚠ FARA

RISK FÖR ELEKTRISK STÖT, EXPLOSION ELLER LJUSBÅGE

Batterier kan utgöra en risk för elektrisk stöt och hög kortslutningsström. Följande försiktighetsåtgärder måste följas vid hantering av batterier

- Ta av klockor, ringar eller andra metallföremål.
- Använd verktyg med isolerade handtag.
- Använd skyddsglasögon, handskar och stövlar.
- Lägg inte verktyg eller metalldelar på batterierna.
- Koppla ur laddningskällan innan du ansluter eller kopplar ur batteriterminalerna.
- Kontrollera att batteriet inte oavsiktligt har blivit jordat. Vid oavsiktlig jordning, ta bort källan från jorden. Kontakt med någon del av ett jordat batteri kan resultera i elektrisk stöt och brännskador av hög kortslutningsström. Sannolikheten för en sådan stöt kan minskas om sådan jordning avlägsnas under installation och underhåll av en yrkesman (gäller utrustning och externt placerade batterier som saknar jordad matningskrets).

Om anvisningarna inte följs leder det till dödsfall eller allvarlig skada.

⚠⚠ FARA

RISK FÖR ELEKTRISK STÖT, EXPLOSION ELLER LJUSBÅGE

Byt alltid ut batterier med samma typ och antal batterier eller batteripaket.

Om anvisningarna inte följs leder det till dödsfall eller allvarlig skada.

⚠ OBSERVERA

RISK FÖR UTRUSTNINGSSKADOR

- Vänta tills systemet är klart för uppstart innan du installerar batterier i systemet. Tidsperioden från batteriinstallation tills UPS-systemet startas får inte överstiga 72 timmar (3 dygn).
- Batterier får inte lagras i mer än sex månader på grund av urladdning. Om UPS-systemet är avstängt under en längre tid rekommenderar vi att du aktiverar UPS-systemet under en period på 24 timmar minst en gång i månaden. Detta laddar batterierna och därmed undviks irreparabla skador på batterierna.

Om anvisningarna inte följs kan det leda till personskador eller skador på utrustningen.

Specifikationer

OBS!
RISK FÖR SKADOR PÅ UTRUSTNINGEN Se UPS installationshandbok för detaljerade uppgifter om UPS-systemet. **Om anvisningarna inte följs kan det leda till skador på utrustningen.**

Batterikrav

Batterityp	VRLA
Minsta brandfarlighetsgrad	HB
Batterihyllor	För övre kabelingång med installerad batteribrytarsats eller för undre kabelingång: 4 hyllor i storlek 1 280 x 765 mm För övre kabelingång utan installerad batteribrytarsats: 5 hyllor i storlek 1 280 x 765 mm
Maximal vikt per hylla	650 kg
Maximal vikt per skåp	3 250 kg
Höjd mellan batterihyllor	340 mm
Maximal batterihöjd inklusive batterikontakter	240 mm

Tomt batteriskåp – vikt och dimensioner

	Vikt i kg	**Höjd mm**	**Bredd i mm**	**Djup i mm**
Tomt batteriskåp	390	1 970	1 500	854

Miljö

	Drift	**Lagring**
Temperatur	0 °C till 40 °C	-25 °C till 55 °C

Installationsmetod

1. Placera det tomma batteriskåpet, sida 12.
2. Förbered det tomma batteriskåpet för kablar. Följ en av metoderna:
   – Förbered det tomma batteriskåpet för kablar – undre kabelingång, sida 14, eller
   – Förbered det tomma batteriskåpet för kablar – övre kabelingång, sida 15.
3. Installera batteribrytarsatsen. Följ bruksanvisningen som medföljer batteribrytarsatsen.
4. Installera batterier i det tomma batteriskåpet, sida 17.
5. Lägg till översatta säkerhetsetiketter på produkten, sida 17.
6. Slutlig installation, sida 18.

Placera det tomma batteriskåpet

⚠ FARA

RISK FÖR ELEKTRISKA STÖTAR, EXPLOSIONER ELLER LJUSBÅGAR

Låt det tomma batteriskåpet vara täckt medan förankringshålen görs för att förhindra att damm eller andra ledande partiklar kommer in i systemet.

Om anvisningarna inte följs leder det till dödsfall eller allvarlig skada.

1. **Endast vid montering av två tomma batteriskåp:** Ta bort de markerade sidopanelerna från batteriskåpen på de motstående sidorna.

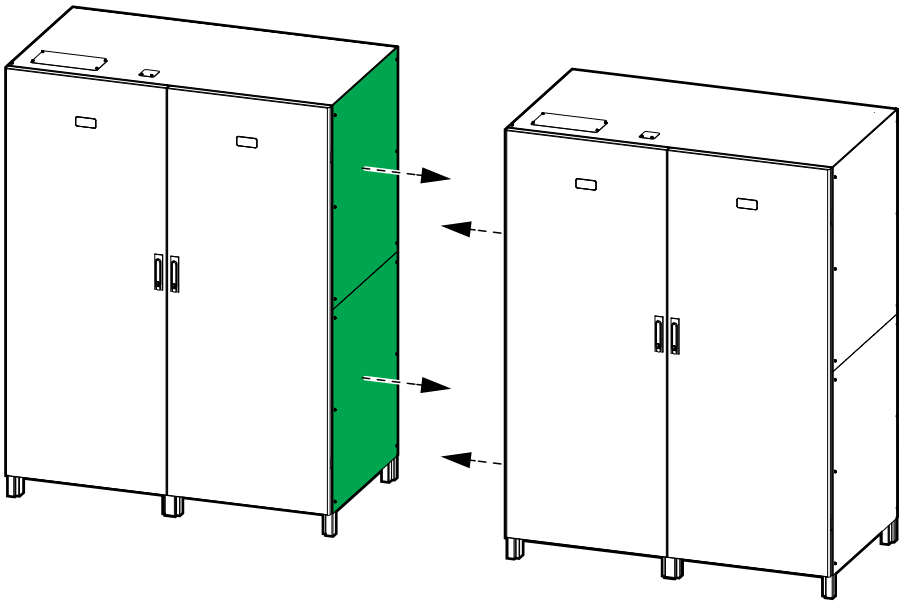

2. Installera förankringsfästena från satsen på skåpets baksida.

   OBS: Golvförankringsskruvar medföljer ej.

Vy bakifrån av tomt batteriskåp

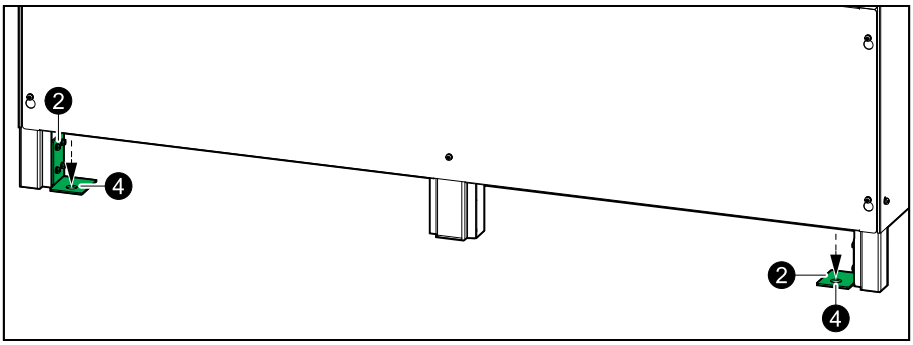

3. Placera det/de tomma batteriskåpet/batteriskåpen på avsedd plats.

   OBS: Lämna 100 mm tomt utrymme bakom det/de tomma batteriskåpet/batteriskåpen för luftcirkulation.

4. Fäst de bakre vinkelfästena i golvet.

   OBS: Golvförankringsskruvar medföljer ej.

5. **Endast vid montering av två tomma batteriskåp:** Montera de övre vinkelfästena mellan de tomma batteriskåpen.

Vy framifrån av två tomma batteriskåp

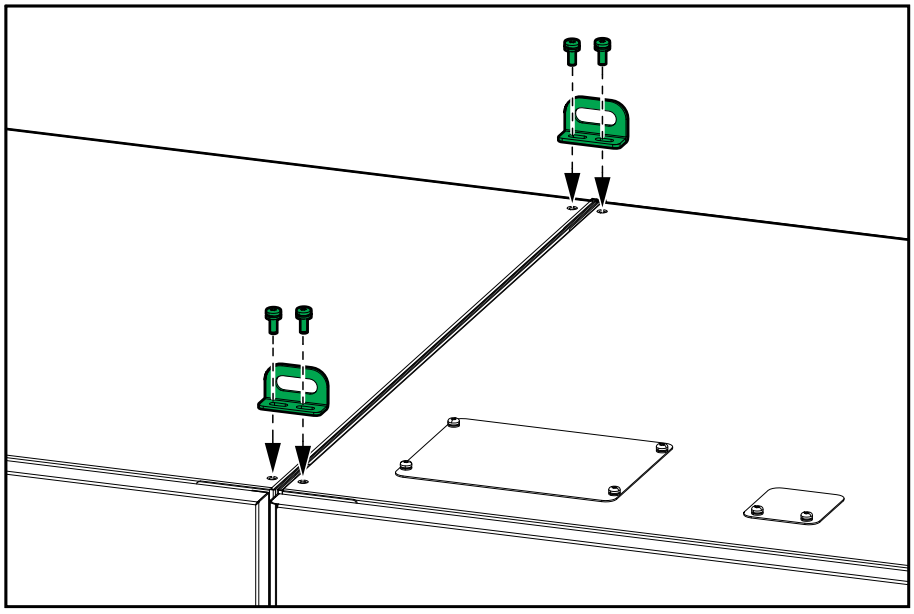

6. Ta bort de fyra markerade höljena.

Vy framifrån av det tomma batteriskåpet

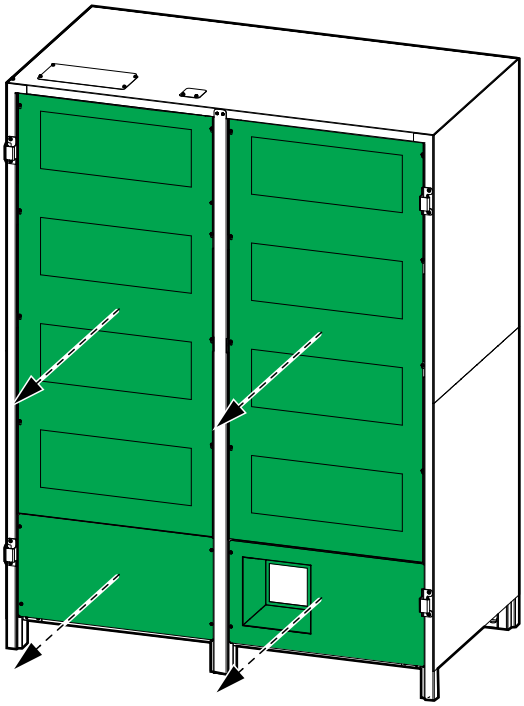

Förbered det tomma batteriskåpet för kablar – undre kabelingång

⚠ FARA

RISK FÖR ELEKTRISKA STÖTAR, EXPLOSIONER ELLER LJUSBÅGAR

Borra eller stansa inte hål för de installerade genomföringsplattorna. Borra eller stansa inte i hål i närheten av skåpet.

Om anvisningarna inte följs leder det till dödsfall eller allvarlig skada.

1. Ta bort genomföringsplattorna för (a) kraftkablar och (b) signalkablar.

Vy framifrån av det tomma batteriskåpet

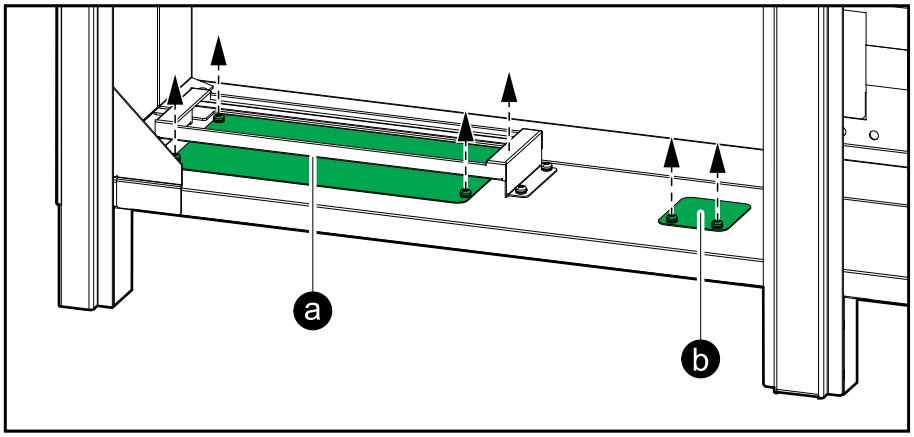

2. Borra eller stansa hål för kraftkablarna och signalkablarna i genomföringsplattorna.

3. Sätt tillbaka genomföringsplattorna.

⚠ FARA

RISK FÖR ELEKTRISKA STÖTAR, EXPLOSIONER ELLER LJUSBÅGAR

Se till att det inte finns några vassa kanter som kan skada kablarna.

Om anvisningarna inte följs leder det till dödsfall eller allvarlig skada.

Förbered det tomma batteriskåpet för kablar – övre kabelingång

⚠ FARA

RISK FÖR ELEKTRISKA STÖTAR, EXPLOSIONER ELLER LJUSBÅGAR

Borra eller stansa inte hål för de installerade genomföringsplattorna. Borra eller stansa inte i hål i närheten av skåpet.

Om anvisningarna inte följs leder det till dödsfall eller allvarlig skada.

1. Ta bort de tio skruvarna och batteribrytarplattan. Spara skruvarna för senare användning.

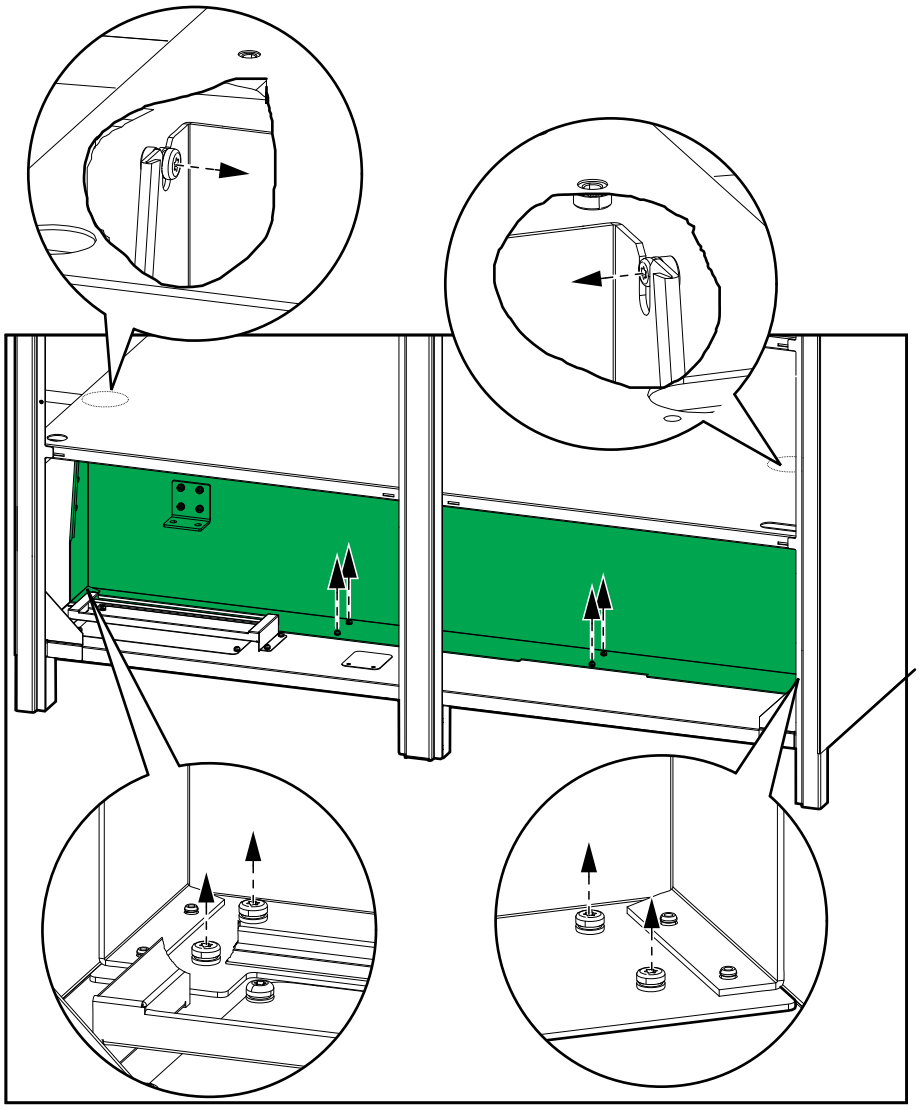

2. Montera batteribrytarplattan på den övre hyllan och fäst med skruvarna.

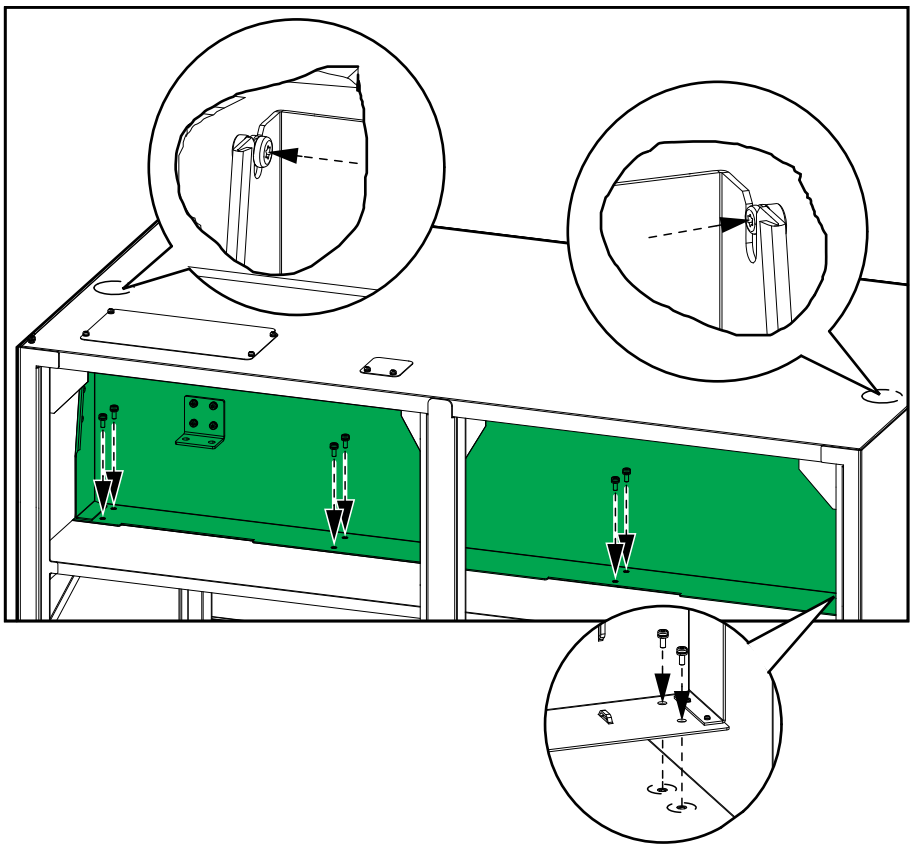

3. Ta bort genomföringsplattorna för (a) kraftkablar och (b) signalkablar.

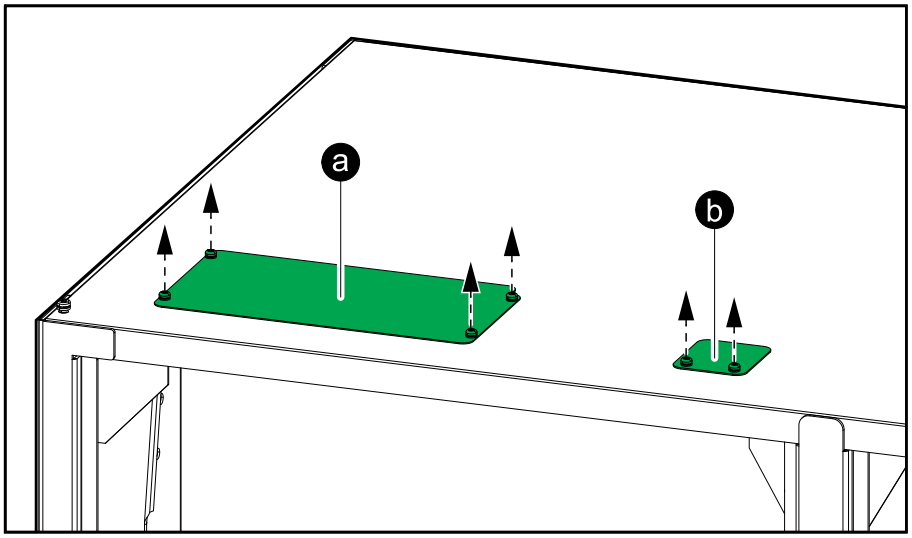

4. Borra eller stansa hål för kraftkablarna och signalkablarna i genomföringsplattorna.
5. Sätt tillbaka genomföringsplattorna.

⚠ FARA

RISK FÖR ELEKTRISKA STÖTAR, EXPLOSIONER ELLER LJUSBÅGAR

Se till att det inte finns några vassa kanter som kan skada kablarna.

Om anvisningarna inte följs leder det till dödsfall eller allvarlig skada.

Installera batterier i det tomma batteriskåpet

⚠VARNING

OVÄNTAD UTRUSTNINGSHANTERING

Batteriskåpet får inte flyttas efter att batterierna har installerats.

Om anvisningarna inte följs kan det leda till dödsfall eller allvarlig skada eller skador på utrustningen.

1. Placera batterierna på hyllorna i det tomma batteriskåpet och koppla ihop batterierna.

   OBS: Täck inte hålen i hörnen på hyllorna som är avsedda för kabeldragning mellan hyllorna.

Undre kabelingångsinstallation med batteribrytarsats

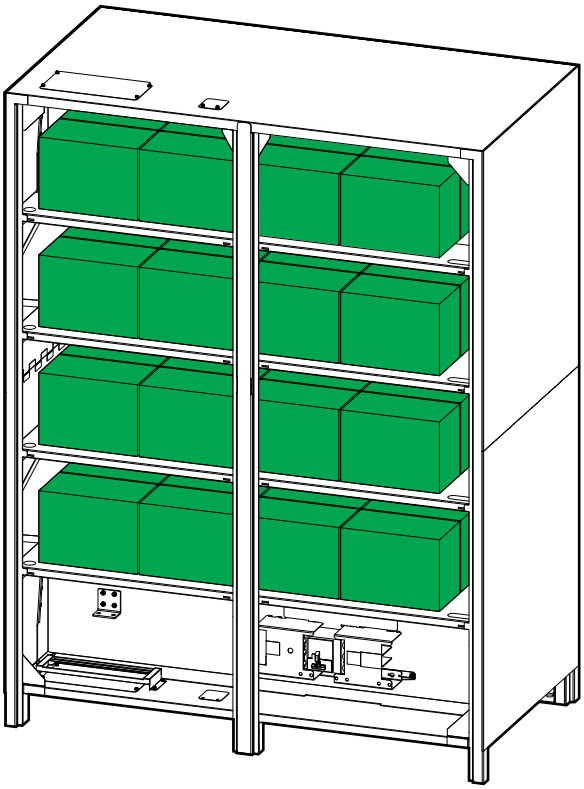

Övre kabelingångsinstallation utan batteribrytarsats

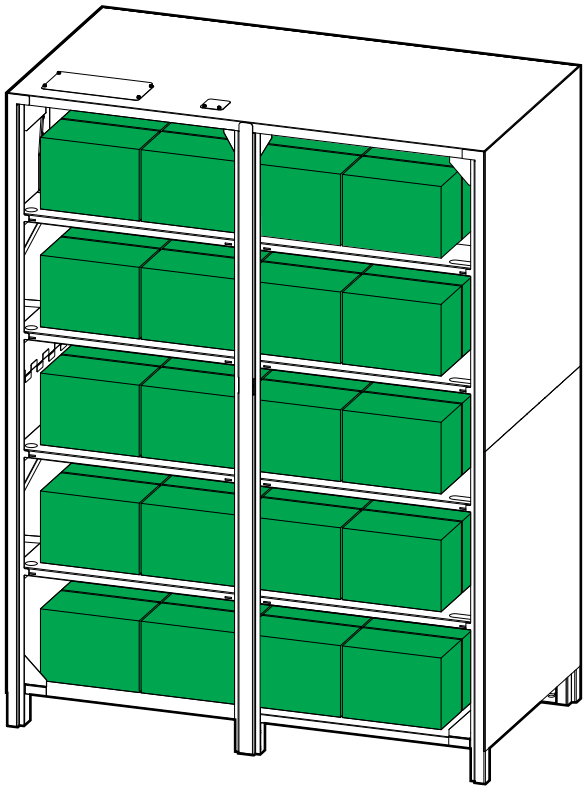

2. Anteckna batterikonfigurationen på etiketten i det tomma batteriskåpet.

Lägg till översatta säkerhetsetiketter på produkten

Säkerhetsetiketterna på din produkt är på engelska och franska. Ark med översatta säkerhetsetiketter levereras med produkten.

1. Ta fram arken med översatta säkerhetsetiketter som levereras med produkten.
2. Kontrollera vilka 885–XXX-nummer som finns på arket med översatta säkerhetsetiketter.
3. Ta fram säkerhetsetiketterna på produkten som matchar de översatta säkerhetsetiketterna på arket – leta efter 885–XXX-numren.

4. Lägg till ersättningssäkerhetsetiketten på ditt föredragna språk till din produkt ovanpå den befintliga franska säkerhetsetiketten.

Slutlig installation

1. Sätt tillbaka de fyra främre täckplåtarna.

Undre kabelingångssystem med batteribrytare

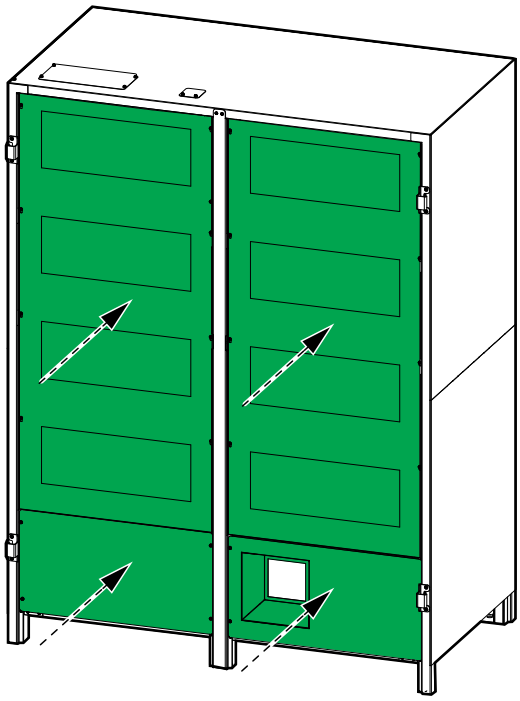

Övre kabelingång utan batteribrytare

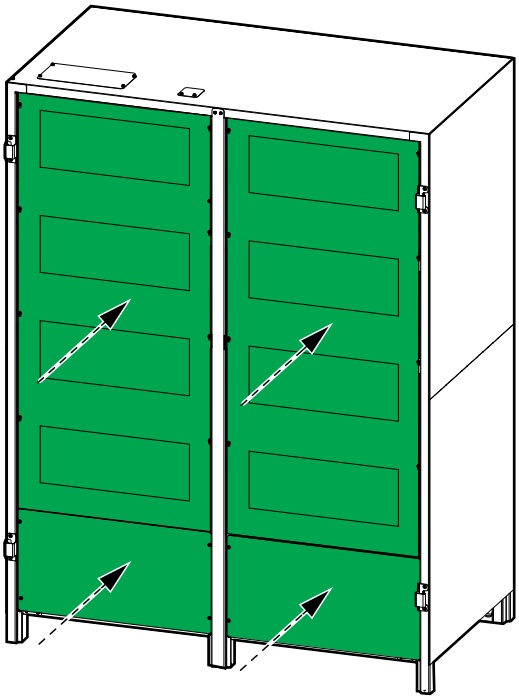

2. Fäst det främre vinkelfästet (som sparats under uppackningen) i det tomma batteriskåpet.

Vy framifrån av tomt batteriskåp

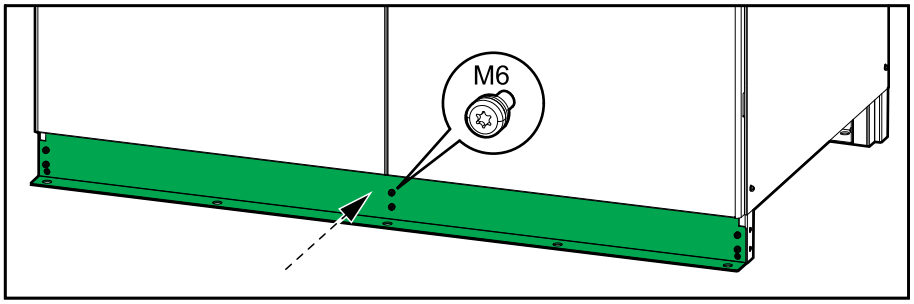

3. Fäst de främre vinkelfästena i golvet.

   OBS: Golvförankringsskruvar medföljer ej.

Schneider Electric
35 rue Joseph Monier
92 500 Rueil Malmaison
Frankrike

+ 33 (0) 1 41 29 70 00

990-91386-031

Standarder, specifikationer och utformning kan variera över tid. Du ombeds därför att kontrollera giltigheten för informationen i denna publikation.

© 2020 – 2020 Schneider Electric. Alla rättigheter förbehålles.

990-91386-031