Klassisk batterikabinett for IEC

For Galaxy VS/VL og Easy UPS 3-Phase Modular

Installasjon

GVSCBC7C, GVSCBC7D, GVSCBC7E, GVSCBC10A2, GVSCBC10B2

De siste oppdateringene er tilgjengelige på nettstedet til Schneider Electric
1/2024

www.se.com

Juridisk informasjon

Informasjonen i dette dokumentet inneholder generelle beskrivelser, tekniske egenskaper og/eller anbefalinger knyttet til produkter/løsninger.

Dette dokumentet er ikke ment som en erstatning for en detaljert studie eller operasjonell og stedsspesifikk utvikling eller skjematisk plan. Det skal ikke brukes til å fastslå egnetheten eller påliteligheten til produktene/løsningene for spesifikke brukerapplikasjoner. Det er plikten til enhver slik bruker å utføre eller få en profesjonell ekspert etter eget valg (koordinator, fagmann eller lignende) til å utføre passende og omfattende risikoanalyse, evaluering og testing av produktene/løsningene med hensyn til den relevante spesifikke applikasjonen eller bruk av den.

Schneider Electric-merket og alle varemerker fra Schneider Electric SE og dets datterskaper som det refereres til i dette dokumentet, tilhører Schneider Electric SE eller dets datterselskaper. Alle andre merker kan være varemerker tilhørende deres respektive eier.

Dette dokumentet og dets innhold er beskyttet av relevante opphavsrettslover og er stilt til rådighet kun for å gi informasjon. Ingen del av dette dokumentet må reproduseres eller overføres i noen form, i noen kanal (elektronisk, mekanisk, kopi, opptak eller lignende) eller til noe formål, uten at det er innhentet skriftlig samtykke fra Schneider Electric i forkant.

Schneider Electric tildeler ingen rettigheter eller lisenser for kommersiell bruk av dokumentet eller dets innhold, bortsett fra en ikke-eksklusiv og personlig lisens for konsultasjon på et «som det er»-grunnlag.

Schneider Electric forbeholder seg retten til å gjøre endringer eller oppdateringer med hensyn til eller i innholdet i dette dokumentet eller formatet på det når som helst uten varsel.

I den grad dette er tillatt i henhold til gjeldende lovverk fraskriver Schneider Electric og dets datterselskaper seg alt ansvar for feil og mangler i informasjonen i dette dokumentet, samt enhver ikke-tilsiktet bruk eller misbruk av innholdet derav.

Innholdsfortegnelse

Viktige sikkerhetsinstruksjoner – TA VARE PÅ DISSE INSTRUKSJONENE....5
Sikkerhetstiltak....6
Elektrisk sikkerhet....8
Batterisikkerhet....9
Spesifikasjoner....11
Spesifikasjoner for klassisk batterikabinett....11
Utløserinnstillinger....12
Anbefalte kabelstørrelser....14
Spesifikasjoner for dreiemoment....16
Avstand....16
Klassisk batterikabinett – forsendelsesvekt og -mål....17
Klassisk batterikabinett – vekt og mål....17
Miljø....17
Samsvar....17
Installasjonsprosedyre....18
Klargjøre for strømkabler....19
Kople signalkablene til Galaxy VS UPS.....20
Kople signalkablene til Galaxy VL UPS....23
Kople signalkablene til Easy UPS 3-Phase Modular....26
Kople til strømkabler....29
Fest oversatte sikkerhetsetiketter på produktet....31
Endelig installasjon....32
Avvikle eller flytt det klassiske batterikabinettet til et nytt sted....34

Viktige sikkerhetsinstruksjoner – TA VARE PÅ DISSE INSTRUKSJONENE

Les disse instruksjonene nøye og se på utstyret for å gjøre deg kjent med det før du forsøker å installere, håndtere eller vedlikeholde det. Følgende sikkerhetsmeldinger kan forekomme i denne veiledningen eller på utstyret for å advare om potensielle farer eller formidle informasjon som forenkler eller forklarer en prosedyre.

Når dette symbolet legges til i en sikkerhetsmelding om «Fare» eller «Advarsel», angir det at det finnes en elektrisk fare som kan føre til personskade dersom instruksjonene ikke følges.

Dette er symbolet for sikkerhetsadvarsler. Det brukes for å advare deg om potensielle personskadefarer. Overhold alle sikkerhetsmeldinger med dette symbolet for å unngå eventuelle personskader eller dødsfall.

⚠ FARE

FARE angir en farlig situasjon som, hvis den ikke unngås, **vil føre til** dødsfall eller alvorlig personskade.

Hvis du ikke følger disse instruksjonene, vil det medføre død eller alvorlig skade.

⚠ ADVARSEL

ADVARSEL angir en farlig situasjon som, hvis den ikke unngås, **kan føre til** dødsfall eller alvorlig personskade.

Hvis du ikke følger disse instruksjonene, kan det medføre død eller alvorlig skade, eller skade på utstyret.

⚠ FORSIKTIG

FORSIKTIG angir en farlig situasjon som, hvis den ikke unngås, **kan føre til** mindre alvorlig eller moderat personskade.

Hvis du ikke følger disse instruksjonene, kan det medføre personskade eller skade på utstyret.

LES DETTE

MERKNAD brukes for å fokusere på praksis som ikke er relatert til personskader. Symbolet for sikkerhetsvarsler skal ikke brukes sammen med denne typen sikkerhetsmeldinger.

Hvis du ikke følger disse instruksjonene, kan det medføre skade på utstyret.

Merk:

Elektrisk utstyr skal kun installeres, håndteres, betjenes og vedlikeholdes av kvalifisert personell. Schneider Electric påtar seg intet ansvar for konsekvenser som oppstår ved bruk av dette materialet.

En kvalifisert person er en person som har ferdigheter og kunnskaper relatert til montering, installasjon og håndtering av elektrisk utstyr, og som har gjennomgått sikkerhetsopplæring for å kunne oppdage og unngå farene som er involvert.

Per IEC 62040-1: «Uninterruptible Power Systems (UPS) – Part 1: Safety Requirements», må dette utstyret, inkludert tilgang til batteri, inspiseres, installeres og vedlikeholdes av en faglært person.

Denne faglærte personen er en person med relevant utdannelse og erfaring, som gjør at vedkommende kan forstå risiko og unngå farer som kan oppstå på grunn av utstyret (ref. IEC 62040-1, seksjon 3.102).

Sikkerhetstiltak

⚠⚠ FARE

FARE FOR ELEKTRISK STØT, EKSPLOSJON ELLER LYSBUE

Les alle instruksjonene i installasjonsveiledningen før du installerer eller arbeider på dette produktet.

Hvis du ikke følger disse instruksjonene, vil det medføre død eller alvorlig skade.

⚠⚠ FARE

FARE FOR ELEKTRISK STØT, EKSPLOSJON ELLER LYSBUE

Du må ikke installere UPS-systemet før alt byggearbeid er ferdig og rommet der installasjonen skal utføres, har blitt rengjort.

Hvis du ikke følger disse instruksjonene, vil det medføre død eller alvorlig skade.

⚠⚠ FARE

FARE FOR ELEKTRISK STØT, EKSPLOSJON ELLER LYSBUE

Dette produktet må installeres i henhold til spesifikasjonene og kravene som er definert av Schneider Electric. Det gjelder spesielt eksterne og interne beskyttelsesanordninger (oppstrømsbrytere, batteribrytere, kabling osv.) og miljøkrav. Schneider Electric skal ikke holdes ansvarlig dersom disse kravene ikke respekteres.

Hvis du ikke følger disse instruksjonene, vil det medføre død eller alvorlig skade.

⚠⚠ FARE

FARE FOR ELEKTRISK STØT, EKSPLOSJON ELLER LYSBUE

UPS-systemet må installeres i henhold til lokale og nasjonale forskrifter. Installer UPS-systemet i henhold til:

- IEC 60364 (inkludert 60364-4-41 – beskyttelse mot elektrisk støt, 60364-4-42 – beskyttelse mot termisk effekt, og 60364-4-43 – beskyttelse mot overstrøm), **eller**
- NEC NFPA 70, **eller**
- Canadian Electrical Code (C22.1, Part 1)

avhengig av hvilke av standardene som gjelder i området der du befinner deg.

Hvis du ikke følger disse instruksjonene, vil det medføre død eller alvorlig skade.

⚠⚠ FARE

FARE FOR ELEKTRISK STØT, EKSPLOSJON ELLER LYSBUE

- Monter produktet i temperaturkontrollerte innemiljøer som er frie for ledende kontaminanter og fukt.
- Monter produktet på en ikke brennbar, plan og solid overflate (f.eks. betong) som tåler systemets vekt.

Hvis du ikke følger disse instruksjonene, vil det medføre død eller alvorlig skade.

⚠⚠ FARE

FARE FOR ELEKTRISK STØT, EKSPLOSJON ELLER LYSBUE

Produktet er ikke utviklet for, og må derfor ikke installeres i, følgende uvanlige driftsmiljøer:

- Skadelige avgasser
- Eksplosive blandinger av støv og gass, etsende gasser, eller ledende eller strålende varme fra andre kilder
- Fukt, slipende støv, damp eller i et overdrevent fuktig miljø
- Sopp, insekter og skadedyr
- Saltholdig luft eller forurenset kjølemiddel
- Forurensningsgrad høyere enn 2 i henhold til IEC 60664-1
- Eksponering for uvanlige vibrasjoner, støt og vipping
- Eksponering for direkte sollys, varmekilder eller sterke elektromagnetiske felt

Hvis du ikke følger disse instruksjonene, vil det medføre død eller alvorlig skade.

⚠⚠ FARE

FARE FOR ELEKTRISK STØT, EKSPLOSJON ELLER LYSBUE

Du må ikke bore eller skjære hull til kabler eller rør med pakningsplatene installert, eller bore eller skjære hull i nærheten av UPS-systemet.

Hvis du ikke følger disse instruksjonene, vil det medføre død eller alvorlig skade.

⚠⚠ ADVARSEL

FARE FOR LYSBUE

Du må ikke gjøre mekaniske endringer på produktet (inkludert fjerning av kabinettdeler eller boring/skjæring av hull), som ikke er beskrevet i installasjonsveiledningen.

Hvis du ikke følger disse instruksjonene, kan det medføre død eller alvorlig skade, eller skade på utstyret.

LES DETTE

FARE FOR OVEROPPHETING

Overhold plasskravene rundt produktet og dekk ikke til produktets ventilasjonsåpning når produktet er i drift.

Hvis du ikke følger disse instruksjonene, kan det medføre skade på utstyret.

Elektrisk sikkerhet

⚠⚠FARE

FARE FOR ELEKTRISK STØT, EKSPLOSJON ELLER LYSBUE

- Elektrisk utstyr må kun installeres, betjenes, vedlikeholdes og repareres av kvalifisert personell.
- Bruk egnet verneutstyr (PVU) og følg sikre metoder for elektrisk arbeid.
- Slå av all strøm som tilføres UPS-systemet, før du utfører arbeid på eller på innsiden av utstyret.
- Før du begynner å arbeide på UPS-systemet må du kontrollere om det er farlig spenning mellom alle terminalene, inkludert den beskyttende jordingen.
- UPSen inneholder en intern energikilde. Det kan finnes farlig spenning selv når strømtilførselen er frakoplet. Se til at alle enheter er slått AV, og at strømforsyningen og batteriene er koplet fra, før du installerer eller vedlikeholder UPS-systemet. Vent fem minutter før du åpner UPSen, slik at kondensatorene kan lades ut.
- UPS-systemet må være skikkelig jordet på grunn av høy lekkasjestrøm. Jordingslederen må koples til først.

Hvis du ikke følger disse instruksjonene, vil det medføre død eller alvorlig skade.

⚠⚠FARE

FARE FOR ELEKTRISK STØT, EKSPLOSJON ELLER LYSBUE

Hvis tilbakematingsbeskyttelse ikke er en del av standardoppsettet, må en automatisk isolasjonsenhet (tilbakematingsalternativ eller annen enhet som møter kravene i IEC/EN 62040–1 **eller** 5. utgave av UL1778, avhengig av hvilken av de to standardene som gjelder i ditt område) installeres for å motvirke farlig spenning eller energi i inngangsterminalene på isolasjonsenheten. Enheten må åpne innen 15 sekunder etter at strømforsyningen svikter og må være gradert i henhold til spesifikasjonene.

Hvis du ikke følger disse instruksjonene, vil det medføre død eller alvorlig skade.

Når UPS-inngangen er tilkoplet gjennom eksterne isolatorer som, ved åpning, isolerer den nøytrale, eller når den automatiske tilbakematingsisolasjonen leveres eksternt til utstyret, eller er koplet til et IT-kraftdistribusjonssystem, må brukeren feste en merkelapp på alle UPS-inngangsterminaler. Merkelapper må også festes på alle primære strømisolatorer installert eksternt på UPS-området, og på eksterne tilgangspunkter mellom slike isolatorer og UPS-systemet. Merkelappene skal ha følgende tekst (eller tilsvarende på språket som brukes i det landet der UPS-systemet er installert):

⚠⚠FARE

FARE FOR ELEKTRISK STØT, EKSPLOSJON ELLER LYSBUE

Fare for spenningstilbakemating. Før arbeid utføres på denne kretsen: Isoler UPS-systemet og sjekk etter farlig spenning mellom alle terminalene, inkludert den beskyttende jordingen.

Hvis du ikke følger disse instruksjonene, vil det medføre død eller alvorlig skade.

Batterisikkerhet

⚠⚠FARE

FARE FOR ELEKTRISK STØT, EKSPLOSJON ELLER LYSBUE

- Batteribrytere må installeres i henhold til spesifikasjonene og kravene som er definert av Schneider Electric.
- Vedlikehold av batterier må kun utføres eller overvåkes av kvalifisert personell som har kunnskap om batterier og nødvendige forholdsregler. Hold ukvalifisert personell borte fra batteriene.
- Kople fra ladekilden før du kopler til eller fra batteriterminaler.
- Ikke kast batterier i åpen flamme, da de kan eksplodere.
- Defekte batterier kan nå temperaturer som overskrider forbrenningsterskelen for berørbare overflater.
- Batteriene må ikke åpnes, endres eller ødelegges. Utlekket elektrolytt er skadelig for hud og øyne. Det kan være giftig.

Hvis du ikke følger disse instruksjonene, vil det medføre død eller alvorlig skade.

⚠⚠FARE

FARE FOR ELEKTRISK STØT, EKSPLOSJON ELLER LYSBUE

Ved håndtering av batterier er det fare for elektrisk støt eller sterk kortslutningsstrøm. Følgende forholdsregler må overholdes når du arbeider med batterier:

- Fjern klokker, ringer og andre metallobjekter.
- Bruk verktøy med isolerte håndtak.
- Bruk vernebriller, -hansker og -sko.
- Legg ikke verktøy eller metalldeler oppå batteriene.
- Kople fra ladekilden før du kopler til og fra batteriterminaler.
- Fastslå om batteriet er utilsiktet jordet. Hvis det er utilsiktet jordet, fjerner du kilden fra jordingen. Kontakt med deler av et jordet batteri kan føre til elektrisk støt og brann ved svært høy kortslutningsstrøm. Sannsynligheten for slike støt kan reduseres ved å fjerne slike jordinger under installasjon og vedlikehold som utføres av en faglært person (gjelder kun dersom utstyr og fjernoppstilte batterikilder ikke har en jordet forsyningskrets).

Hvis du ikke følger disse instruksjonene, vil det medføre død eller alvorlig skade.

⚠⚠FARE

FARE FOR ELEKTRISK STØT, EKSPLOSJON ELLER LYSBUE

Når du skifter ut batterier, må du alltid bruke samme type og antall batterier eller batteripakker. Se etiketten i det klassiske batterikabinettet for informasjon om batteriene i systemet.

Hvis du ikke følger disse instruksjonene, vil det medføre død eller alvorlig skade.

⚠ FORSIKTIG

FARE FOR SKADE PÅ UTSTYRET

- Monter batteriene i UPS-systemet, men ikke kople til batteriene før UPS-systemet er klart til å slås på. Tiden mellom batteritilkopling og oppstart av UPS-systemet må ikke overskride 72 timer eller 3 dager.
- Batterier kan ikke oppbevares i mer enn seks måneder i henhold til krav om opplading. Hvis UPS-systemet forblir avslått over en lengre periode, anbefaler vi at du slår på UPS-systemet i minst 24 timer én gang i måneden. Dette lader batteriene og forhindrer uopprettelig skade.

Hvis du ikke følger disse instruksjonene, kan det medføre personskade eller skade på utstyret.

Spesifikasjoner

LES DETTE

FARE FOR SKADE PÅ UTSTYRET

Se UPS-systemets installasjonsveiledning hvis du vil se detaljerte spesifikasjoner for UPS-systemet.

Hvis du ikke følger disse instruksjonene, kan det medføre skade på utstyret.

Spesifikasjoner for klassisk batterikabinett

⚠⚠ FARE

FARE FOR ELEKTRISK STØT, EKSPLOSJON ELLER LYSBUE

Det klassiske batterikabinettet må bare brukes sammen med Galaxy VS UPS, Galaxy VL UPS eller Easy UPS 3-Phase Modular.

Hvis du ikke følger disse instruksjonene, vil det medføre død eller alvorlig skade.

MERK: Opptil to klassiske batterikabinetter (GVSCBC7C, GVSCBC7D, GVSCBC7E, GVSCBC10A2 eller GVSCBC10B2) kan koples til Galaxy VS UPS.

MERK: Minimum to klassiske batterikabinetter og opptil fire klassiske batterikabinetter (GVSCBC10A2 eller GVSCBC10B2) kan koples til Galaxy VL UPS.

MERK: Opptil fire klassiske batterikabinetter (GVSCBC7C, GVSCBC7D, GVSCBC7E, GVSCBC10A2 eller GVSCBC10B2) kan koples til Easy UPS 3-Phase Modular.

Kommersiell referanse	Batteritype	Antall batteriblokker
GVSCBC7C	XP12V1800[1] eller XP12-240	36
GVSCBC7D	XP12-150	40
GVSCBC7E	XP12-150	46
GVSCBC10A2	XP12-240	48
GVSCBC10B2	XP12-350	40

1. Ikke lenger standard. Kan bestilles som Lag på bestilling med spesifisert leveringstid.

Utløserinnstillinger

Utløserinnstillinger må kontrolleres under installasjonen. Innstill utløserinnstillingene i henhold til den relevante tabellen nedenfor.

GVSCBC7C

UPS-klassifisering	**20–50 kW**			**60 kW**			**80 kW**			**100 kW**		
Effektfaktor	**0,8**	**0,9**	**1**	**0,8**	**0,9**	**1**	**0,8**	**0,9**	**1**	**0,8**	**0,9**	**1**
Brytertype	C25S3D + C253MG250D										NA	
Ir-innstilling	175			200			250			250		
Im-innstilling	1250											

GVSCBC7D

UPS-klassifisering	**20 kW**			**30 kW**			**40–50 kW**			**60 kW**		
Effektfaktor	**0,8**	**0,9**	**1**	**0,8**	**0,9**	**1**	**0,8**	**0,9**	**1**	**0,8**	**0,9**	**1**
Brytertype	C10S3D + C103MG080											
Ir-innstilling	56			72			80			80	NA	
Im-innstilling	400											

GVSCBC7E

UPS-klassifisering	**20–50 kW**			**60 kW**			**80 kW**		
Effektfaktor	**0,8**	**0,9**	**1**	**0,8**	**0,9**	**1**	**0,8**	**0,9**	**1**
Brytertype	C25S3D + C253MG200D								
Ir-innstilling	140			160			200		
Im-innstilling	1000								

GVSCBC10A2

UPS-klassifisering	**20–60 kW**			**80 kW**			**100 kW**			**120 kW**			**150 kW**		
Effektfaktor	**0,8**	**0,9**	**1**	**0,8**	**0,9**	**1**	**0,8**	**0,9**	**1**	**0,8**	**0,9**	**1**	**0,8**	**0,9**	**1**
Brytertype	C25S3D + C253MG250D														NA
Ir-innstilling	175			175	175	200	200	225	225	225	250	250	250		
Im-innstilling	1250														

UPS-klassifisering	**200 kW**	**250 kW**	**300 kW**	**350 kW**	**400 kW**	**450 kW**	**500 kW**
Effektfaktor	**1**						
Brytertype	C25S3D + C253MG250D						
Antall klassiske batterikabinetter	2 x GVSCBC10-A2	2 x GVSCBC10-A2	3 x GVSCBC10-A2	3 x GVSCBC10-A2	4 x GVSCBC10-A2	4 x GVSCBC10-A2	4 x GVSCBC10-A2

UPS-klassifisering	**200 kW**	**250 kW**	**300 kW**	**350 kW**	**400 kW**	**450 kW**	**500 kW**
Effektfaktor	**1**						
Ir-innstilling	225	250	225	250	225	250	250
Im-innstilling	1250						

GVSCBC10B2

UPS-klassifisering	**20–80 kW**			**100 kW**			**120 kW**			**150 kW**		
Effektfaktor	**0,8**	**0,9**	**1**	**0,8**	**0,9**	**1**	**0,8**	**0,9**	**1**	**0,8**	**0,9**	**1**
Brytertype	C40S3TM320D											
Ir-innstilling	224			224	256	288	288	320		320		
Im-innstilling	1500											

UPS-klassifisering	**200 kW**	**250 kW**	**300 kW**	**350 kW**	**400 kW**	**450 kW**	**500 kW**
Effektfaktor	**1**						
Brytertype	C40S3TM320D						
Antall klassiske batterikabinetter	2 x GVSCBC10-B2	2 x GVSCBC10-B2	3 x GVSCBC10-B2	3 x GVSCBC10-B2	4 x GVSCBC10-B2	4 x GVSCBC10-B2	4 x GVSCBC10-B2
Ir-innstilling	288	320	288	320	288	320	320
Im-innstilling	1500						

Anbefalte kabelstørrelser

⚠⚠FARE

FARE FOR ELEKTRISK STØT, EKSPLOSJON ELLER LYSBUE

All kabling må utføres i samsvar med gjeldende nasjonale og/eller elektriske forskrifter. Maksimal kabelstørrelse er 95 mm².

Hvis du ikke følger disse instruksjonene, vil det medføre død eller alvorlig skade.

Kabelstørrelsene i denne veiledningen er basert på tabell B.52.3 (52-C2) i IEC 60364-5-52 med følgende påstander:

- 90 °C-ledere
- En omgivelsestemperatur på 30 °C
- Bruk av kopperledere
- Installasjonsmetode C

Beskyttelsesjord (PE) er dimensjonert i henhold til tabell 54.3 i IEC 60364-4-54, artikkel 543.

Hvis omgivelsestemperaturen er høyere enn 30 °C, velges større ledere i henhold til korrigerende faktorer i IEC.

GVSCBC7C

UPS-klassifisering	**20–60 kW**			**80 kW**			**100 kW**		
Effektfaktor	**0,8**	**0,9**	**1**	**0,8**	**0,9**	**1**	**0,8**	**0,9**	**1**
DC+/DC– (mm²)	50			70			70	NA	
DC PE (mm²)	25			35			35		

GVSCBC7D

UPS-klassifisering	**20–30 kW**			**40–50 kW**			**60 kW**		
Effektfaktor	**0,8**	**0,9**	**1**	**0,8**	**0,9**	**1**	**0,8**	**0,9**	**1**
DC+/DC– (mm²)	16			35			35		
DC PE (mm²)	10			16			16		

GVSCBC7E

UPS-klassifisering	**20–60 kW**			**80 kW**		
Effektfaktor	**0,8**	**0,9**	**1**	**0,8**	**0,9**	**1**
DC+/DC– (mm²)	35			50		
DC PE (mm²)	16			25		

GVSCBC10A2

UPS-klassifisering	**20–80 kW**			**100–120 kW**			**150 kW**		
Effektfaktor	**0,8**	**0,9**	**1**	**0,8**	**0,9**	**1**	**0,8**	**0,9**	**1**
DC+/DC– (mm^2)	50			70			70		NA
DC PE (mm^2)	25			35			35		

UPS-klassifisering	**200 kW**	**250 kW**	**300 kW**	**350 kW**	**400 kW**	**450 kW**	**500 kW**
Effektfaktor	**1**						
Antall klassiske batterikabinetter	2 x GVSCBC10-A2	2 x GVSCBC10-A2	3 x GVSCBC10-A2	3 x GVSCBC10-A2	4 x GVSCBC10-A2	4 x GVSCBC10-A2	4 x GVSCBC10-A2
DC+/DC– (mm^2)	70						
DC PE (mm^2)	35						

GVSCBC10B2

UPS-klassifisering	**20–60 kW**			**80–100 kW**			**120–150 kW**		
Effektfaktor	**0,8**	**0,9**	**1**	**0,8**	**0,9**	**1**	**0,8**	**0,9**	**1**
DC+/DC– (mm^2)	50			70			95		
DC PE (mm^2)	25			35			50		

UPS-klassifisering	**200 kW**	**250 kW**	**300 kW**	**350 kW**	**400 kW**	**450 kW**	**500 kW**
Effektfaktor	**1**						
Antall klassiske batterikabinetter	2 x GVSCBC10-B2	2 x GVSCBC10-B2	3 x GVSCBC10-B2	3 x GVSCBC10-B2	4 x GVSCBC10-B2	4 x GVSCBC10-B2	4 x GVSCBC10-B2
DC+/DC– (mm^2)	70	95					
DC PE (mm^2)	35	50					

Spesifikasjoner for dreiemoment

Boltstørrelse	Dreiemoment
M4	1,7 Nm
M5	2,2 Nm
M6	5 Nm
M8	17,5 Nm
M10	30 Nm
M12	50 Nm

Avstand

MERK: Avstandsmålene er kun publisert for luftstrøms- og servicetilgang. Se lokale sikkerhetskoder og standarder for andre krav som gjelder lokalområdet ditt.

MERK: Rommet må være ventilert for å unngå konsentrasjonen av dihydrogen som genereres av batterikabinettet. Anbefalt minimum luftstrøm: 2,41 m^3/t.

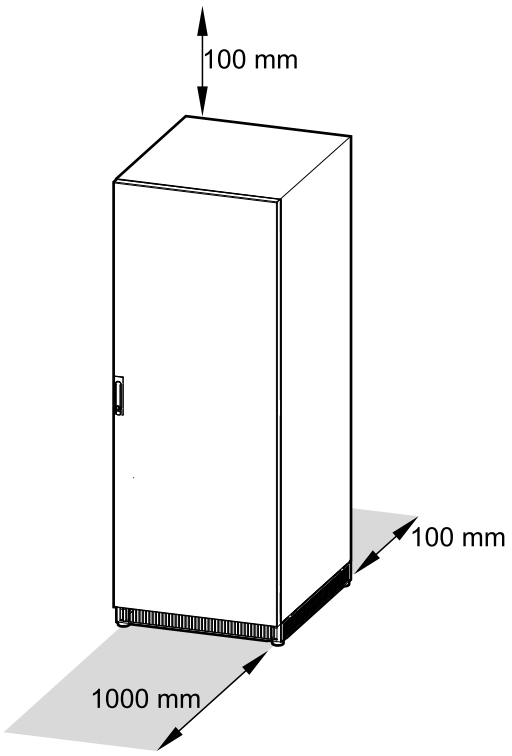

Klassisk batterikabinett – forsendelsesvekt og -mål

Kommersiell referanse	Vekt kg	Høyde mm	Bredde mm	Dybde mm
GVSCBC7C	920	1980	815	970
GVSCBC7D	589	1980	815	970
GVSCBC7E	810	1980	815	970
GVSCBC10A2	1300	1980	1130	970
GVSCBC10B2	1532	1980	1130	970

Klassisk batterikabinett – vekt og mål

Kommersiell referanse	Vekt kg	Høyde mm	Bredde mm	Dybde mm
GVSCBC7C	900	1900	710	845
GVSCBC7D	569	1900	710	845
GVSCBC7E	790	1900	710	845
GVSCBC10A2	1102	1900	1010	845
GVSCBC10B2	1368	1900	1010	845

Miljø

	Drift	Oppbevaring
Temperatur	0 °C til 40 °C	15 °C til 40 °C
Relativ fuktighet	0–95 % ikke-kondenserende	10–80 % ikke-kondenserende
Høyde	0–1000 m	
Beskyttelsesklasse	IP20	
Farge	RAL 9003, glansnivå 85 %	

Samsvar

Sikkerhet	IEC 62040-1: 2017, utgave 2.0, Avbruddsfri strømforsyning (UPS) – Del 1: Sikkerhetskrav
Ytelse	IEC 62040-3: ,2011-03, 2. utgave, Avbruddsfri strømforsyning (UPS) – Del 3: Metode for angivelse av ytelses- og testkrav
Miljø	IEC 62040-4: 2013-04, 1. utgave, Avbruddsfri strømforsyning (UPS) – Del 4: Miljøaspekter – krav og rapportering
Merking	CE
Jordingssystem	TN-C, TN-S, TT
Overspenningskate-gori	OVCIII
Beskyttelsesklasse	I
Forurensningsgrad	2

Installasjonsprosedyre

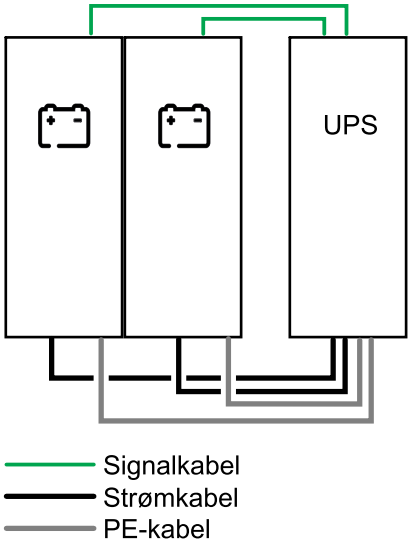

MERK: Avstanden mellom batteribanken og UPSen må ikke være mer enn 200 m. Ta kontakt med Schneider Electric for installasjoner med lengre avstand.

1. Klargjøre for strømkabler, side 19.
2. Gjør ett av følgende:
   – Kople signalkablene til Galaxy VS UPS., side 20 eller
   – Kople signalkablene til Galaxy VL UPS, side 23 eller
   – Kople signalkablene til Easy UPS 3-Phase Modular, side 26.
3. Kople til strømkabler, side 29.
4. Fest oversatte sikkerhetsetiketter på produktet, side 31.
5. Endelig installasjon, side 32.

Viktig informasjon: Hvis du vil vite mer om flytting eller avvikling av det klassiske batterikabinettet etter at installasjonen er fullført, ser du Avvikle eller flytt det klassiske batterikabinettet til et nytt sted, side 34.

Klargjøre for strømkabler

1. Åpne døren(e). På GVSCBC10A2 og GVSCBC10B2 fjerner du to skruer for å åpne venstre dør.
2. Låsing/merking (LOTO) av batteribryteren i AV-posisjon (åpen).
3. Fjern bryterens beskyttelsesplater.

GVSCBC7C, GVSCBC7D, GVSCBC7E

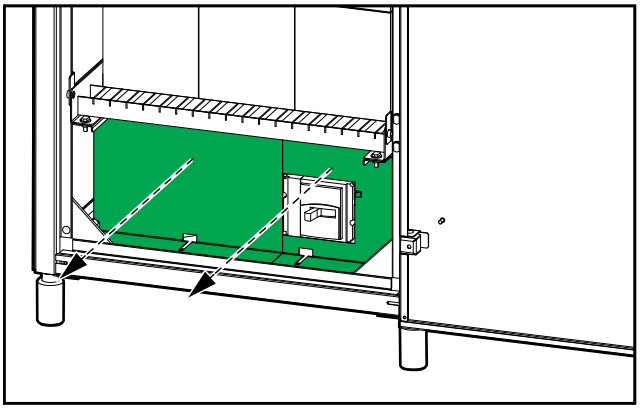

GVSCBC10A2, GVSCBC10B2

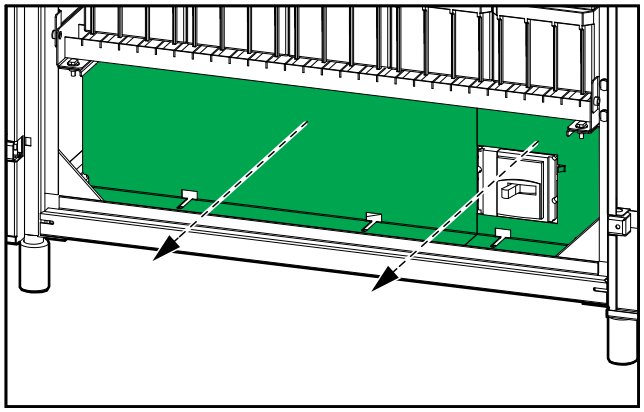

4. Fjern settet med kopperstenger/-kabler nederst i det klassiske batterikabinettet. Ta vare på dette for å bruke det ved sammenkopling av batteriene, se Kople til strømkabler, side 29.

Kople signalkablene til Galaxy VS UPS.

MERK: Før signalkablene separat fra strømkablene for å sikre tilstrekkelig isolasjon.

MERK: Bruk doble isolerte signalkabler. Signalkablene må ha en minimumsklassifisering på 600 V.

1. Installer temperatursensoren som følger med UPSen, øverst i det klassiske batterikabinettet.

⚠⚠ADVARSEL

BRANNFARE

Plasser temperatursensoren som beskrevet for å sikre riktig temperaturmåling.

Hvis du ikke følger disse instruksjonene, kan det medføre død eller alvorlig skade, eller skade på utstyret.

GVSCBC7C, GVSCBC7D, GVSCBC7E

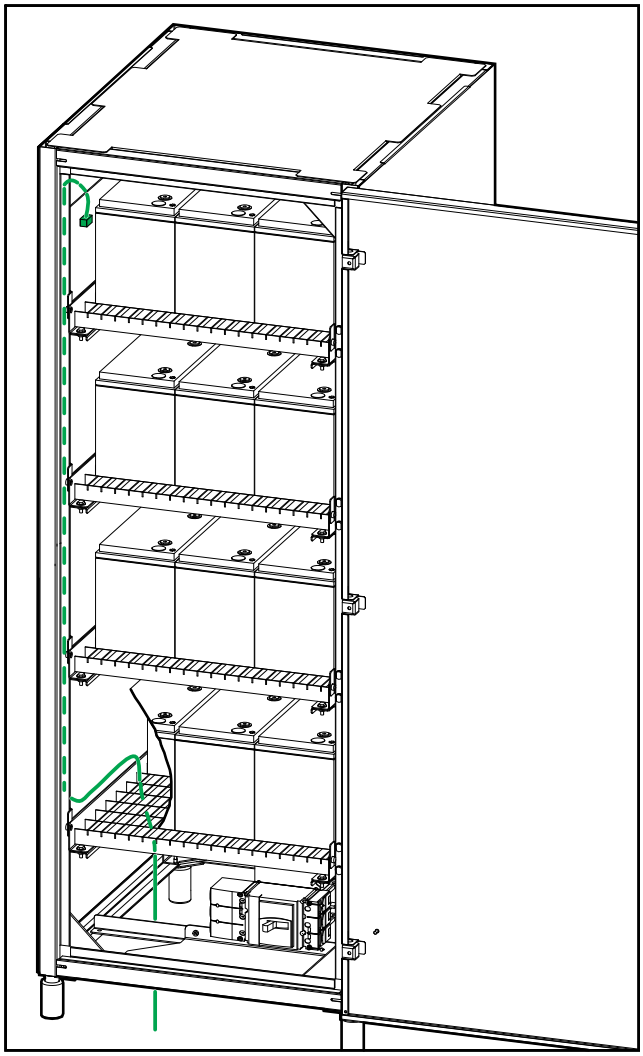

GVSCBC10A2, GVSCBC10B2

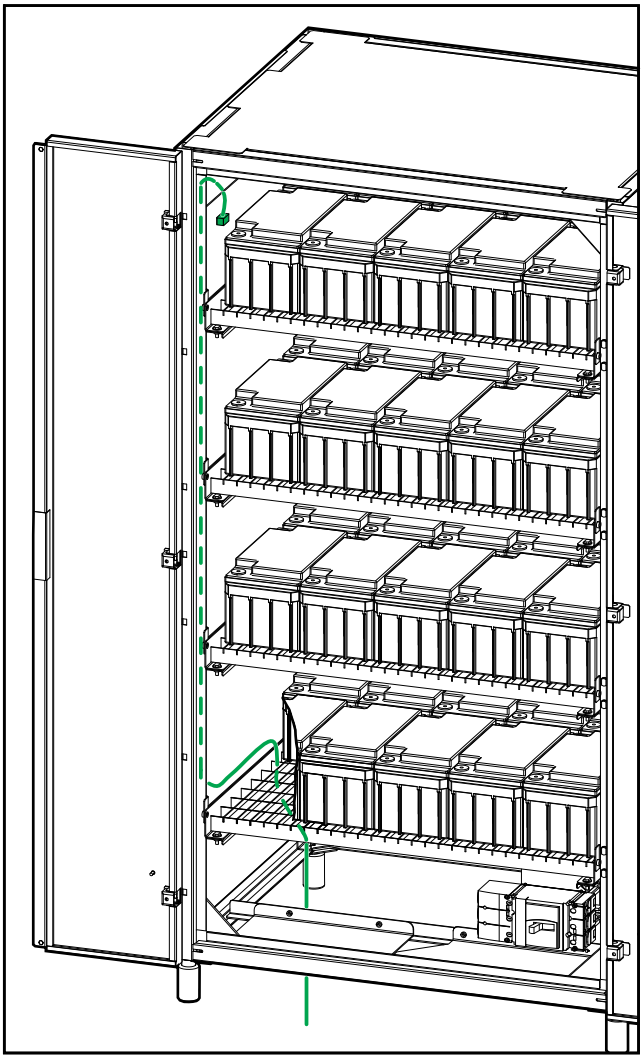

2. Rut kablene til batteritemperatursensoren gjennom bunnen av det klassiske batterikabinettet til UPSen, og kople til som vist.

   MERK: En batteritemperatursensor leveres med UPSen. Kontakt Schneider Electric hvis du vil kjøpe en ekstra temperatursensor (0J-0M-1160).

   MERK: Kablene til batteritemperatursensoren anses som Class 2 og SELV. Class 2- og SELV-kretser må isoleres fra hovedkretsen.

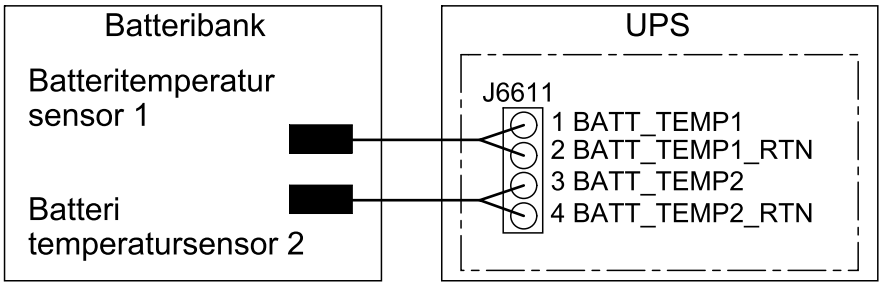

3. Fjern dekselet på batteribryteren.
4. Kople signalkablene til batteribryteren:
   a. Kople signalkablene til meldekontakten.
   b. Kople signalkablene til underspenningsspolen.
   c. Før signalkablene ut gjennom den nedre åpningen på batteribryteren.

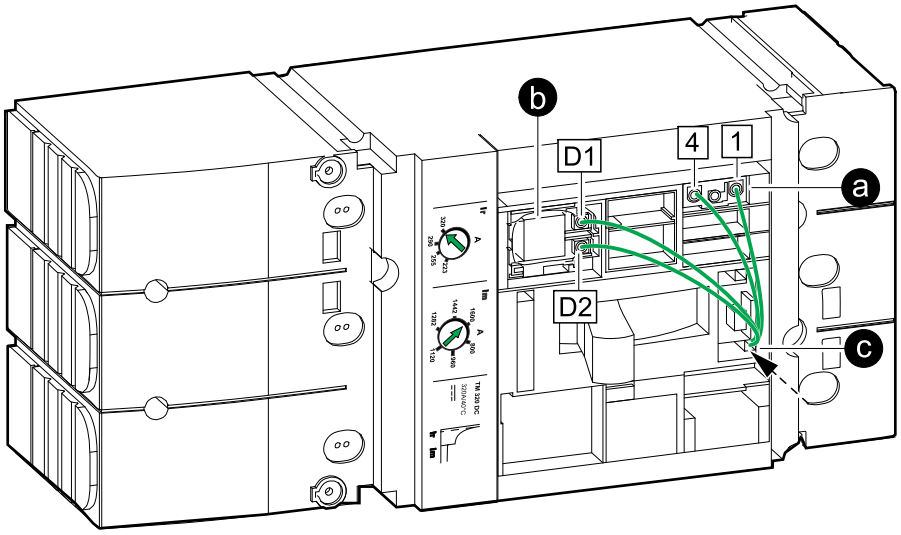

5. Før signalkablene fra baksiden av batteribryteren og ut gjennom bunnen av det klassiske batterikabinettet.

Batteribryter vist bakfra

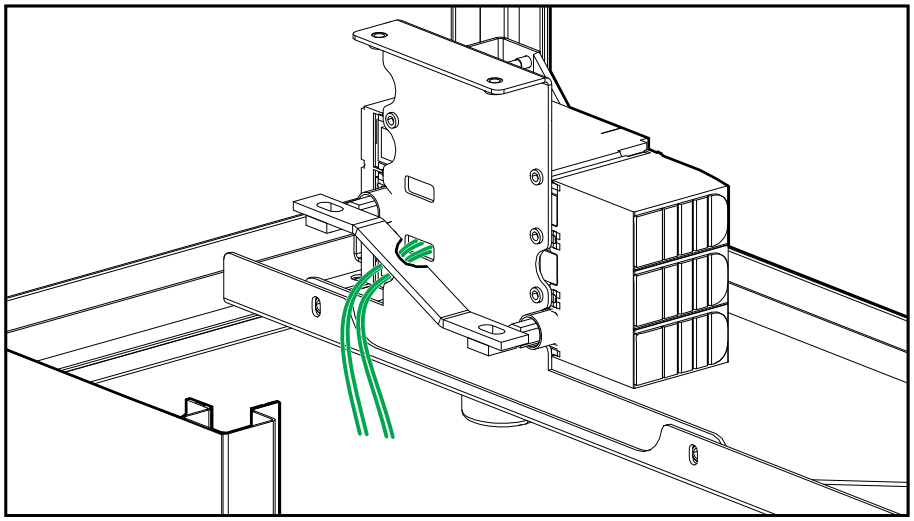

6. Monter dekselet på batteribryteren igjen.
7. Kople signalkablene til UPSen som vist.

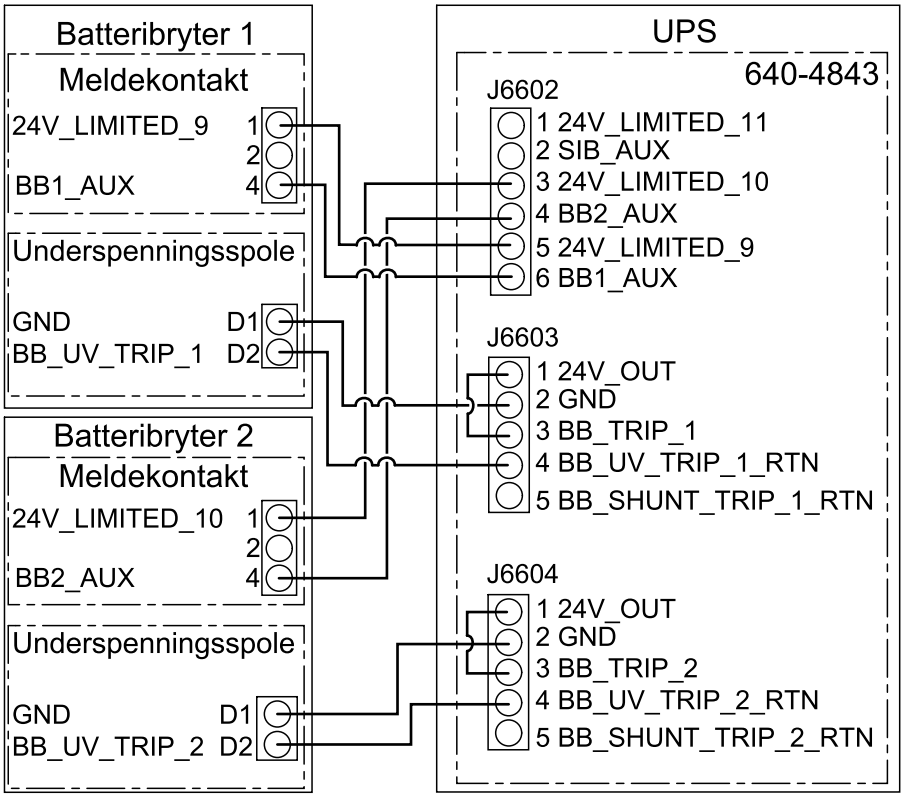

Kople signalkablene til Galaxy VL UPS

MERK: Før signalkablene separat fra strømkablene for å sikre tilstrekkelig isolasjon.

MERK: Bruk doble isolerte signalkabler. Signalkablene må ha en minimumsklassifisering på 600 V.

1. Installer temperatursensorene, 0M-1160, som følger med UPS-en, øverst i de klassiske batterikabinettene.

⚠⚠ADVARSEL

BRANNFARE

Plasser temperatursensoren som beskrevet for å sikre riktig temperaturmåling.

Hvis du ikke følger disse instruksjonene, kan det medføre død eller alvorlig skade, eller skade på utstyret.

GVSCBC10A2, GVSCBC10B2

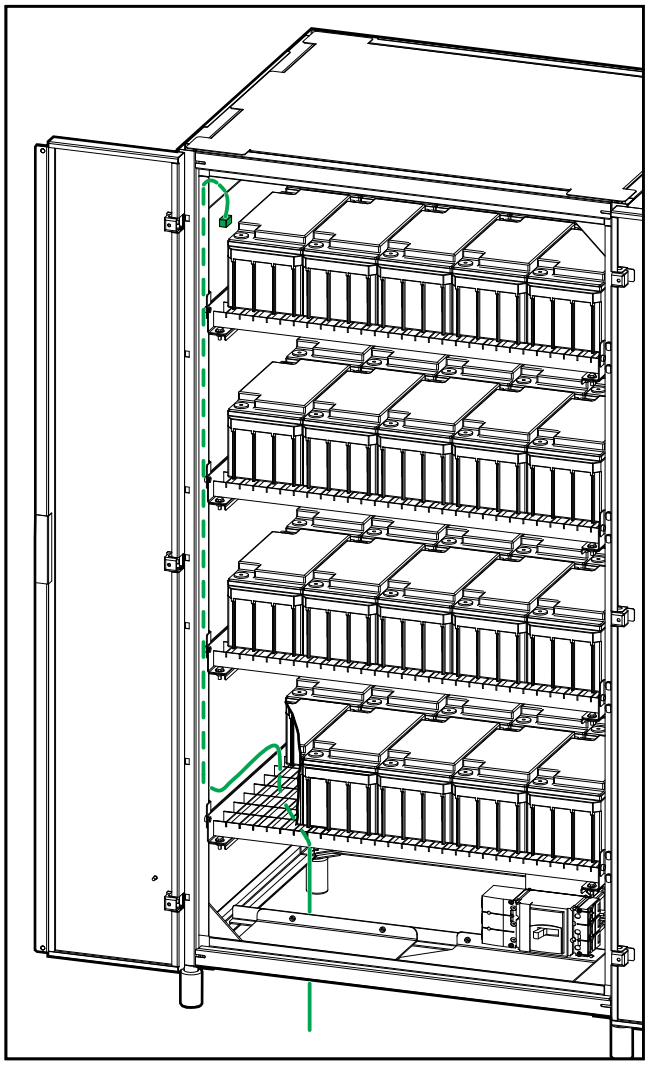

2. Rut kablene til batteritemperatursensoren gjennom bunnen av det klassiske batterikabinettet til UPSen, og kople til som vist.

   MERK: To temperatursensorer følger med UPS-en.

   MERK: Kablene til batteritemperatursensoren anses som Class 2 og SELV. Class 2- og SELV-kretser må isoleres fra hovedkretsen.

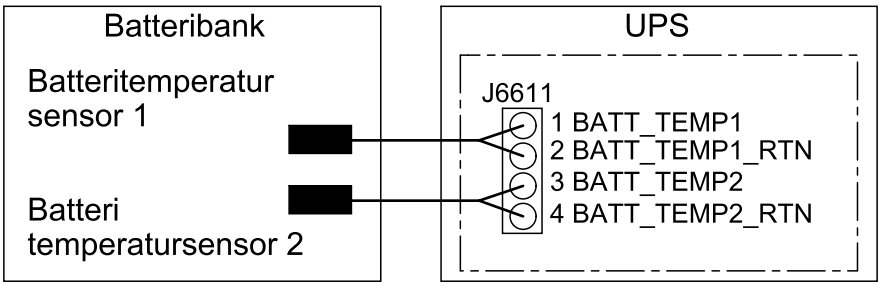

3. Fjern dekselet på batteribryteren.
4. Kople signalkablene til batteribryteren:
   a. Kople signalkablene til meldekontakten.
   b. Kople signalkablene til underspenningsspolen.
   c. Før signalkablene ut gjennom den nedre åpningen på batteribryteren.

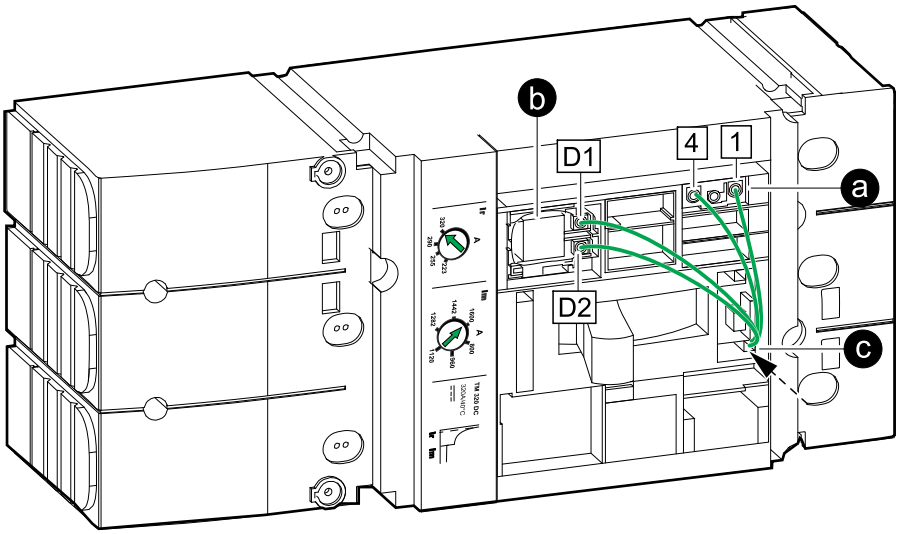

5. Før signalkablene fra baksiden av batteribryteren og ut gjennom bunnen av det klassiske batterikabinettet.

Batteribryter vist bakfra

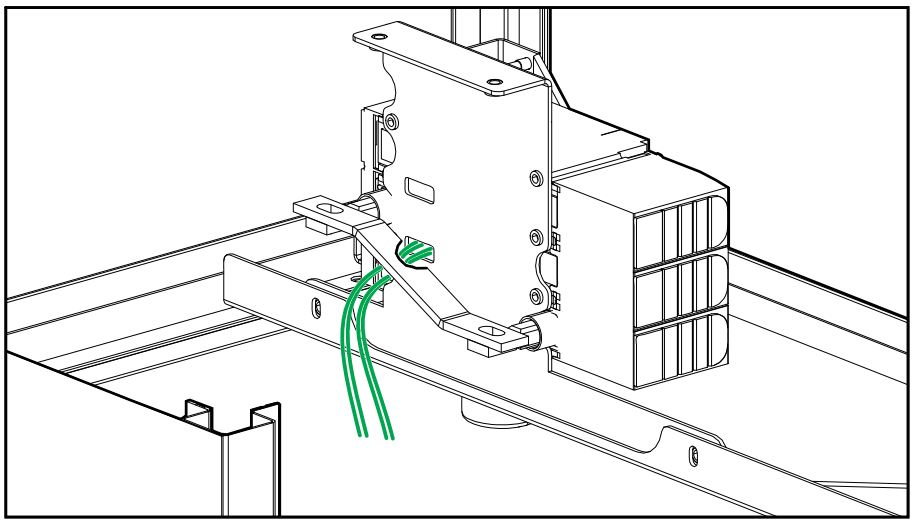

6. Monter dekselet på batteribryteren igjen.
7. Kople signalkablene til UPSen som vist.

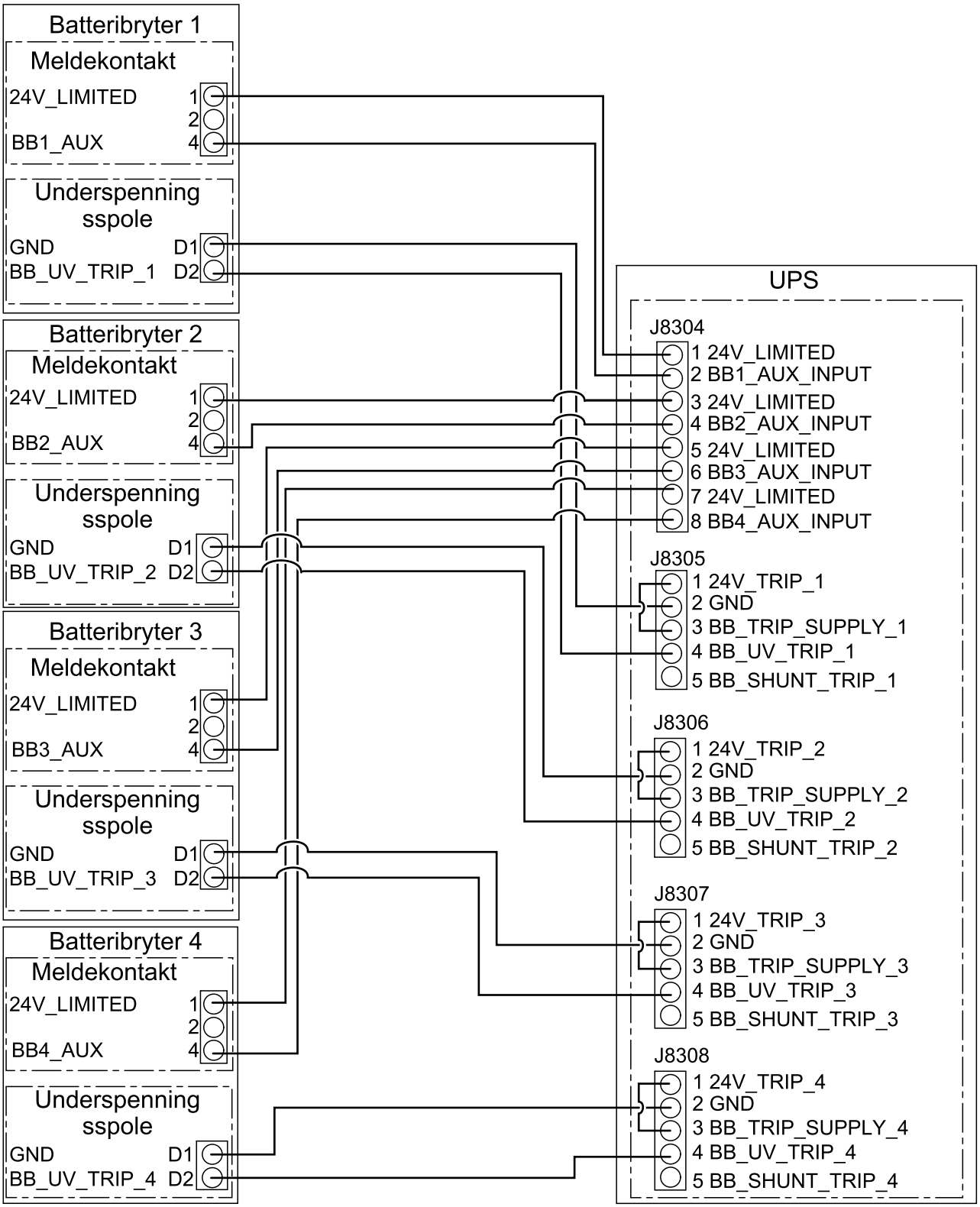

Kople signalkablene til Easy UPS 3-Phase Modular

MERK: Før signalkablene separat fra strømkablene for å sikre tilstrekkelig isolasjon.

MERK: Bruk doble isolerte signalkabler. Signalkablene må ha en minimumsklassifisering på 600 V.

1. Installer batteritemperatursensor(er) (medfølger ikke)

   MERK: Temperatursensorer (SP3OPT006) er tilgjengelig som et tilleggssett.

⚠⚠ADVARSEL

BRANNFARE

Plasser temperatursensoren som beskrevet for å sikre riktig temperaturmåling.

Hvis du ikke følger disse instruksjonene, kan det medføre død eller alvorlig skade, eller skade på utstyret.

GVSCBC7C, GVSCBC7D, GVSCBC7E

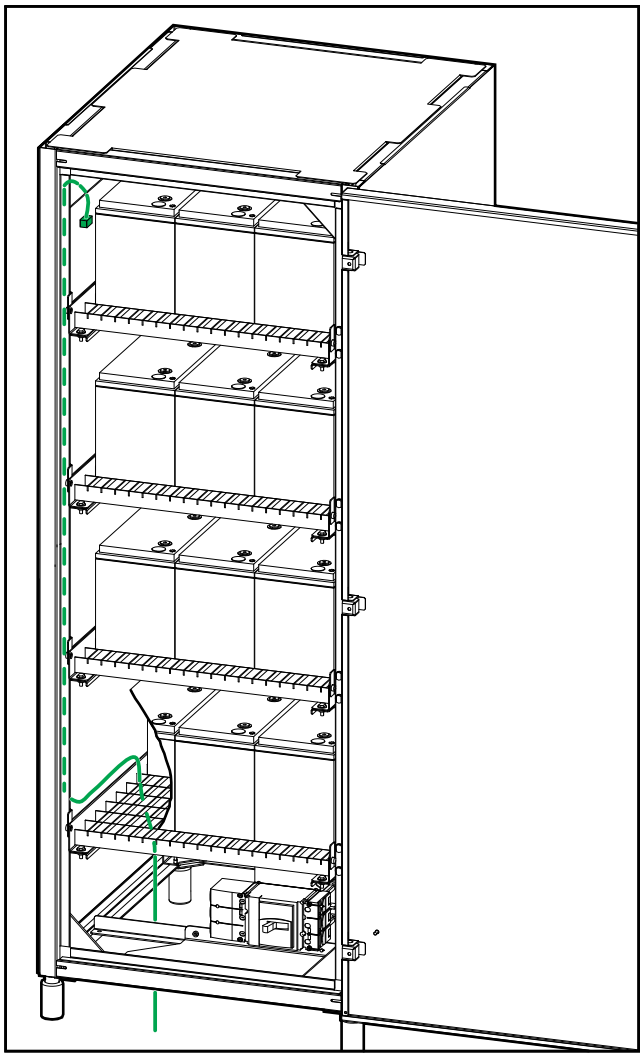

GVSCBC10A2, GVSCBC10B2

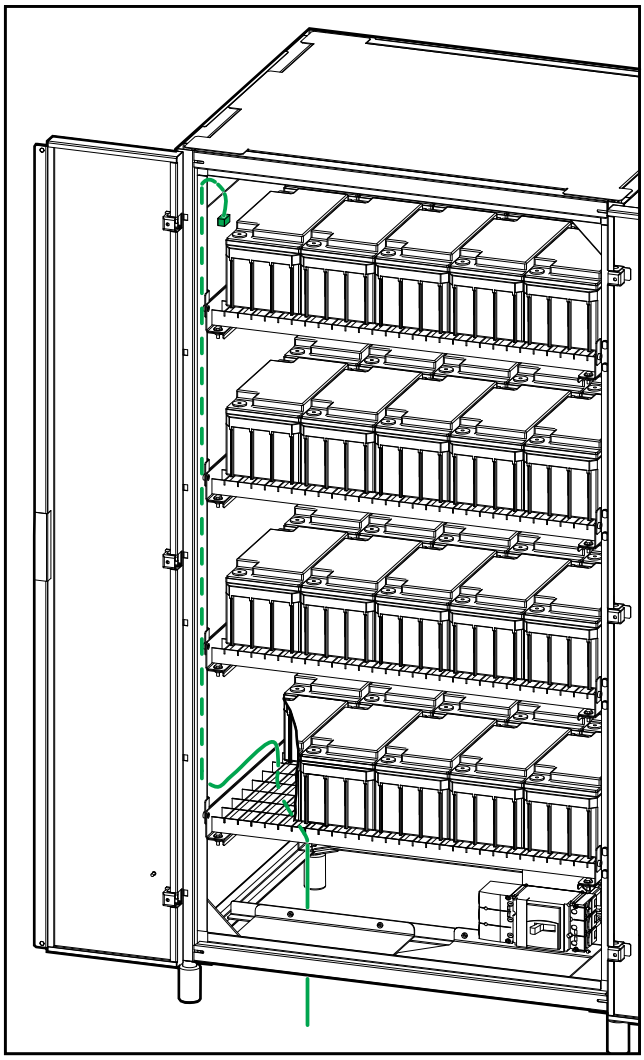

2. Rut kablene til batteritemperatursensoren gjennom bunnen av det klassiske batterikabinettet til UPSen, og kople til som vist.

   MERK: Kablene til batteritemperatursensoren anses som Class 2 og SELV. Class 2- og SELV-kretser må isoleres fra hovedkretsen.

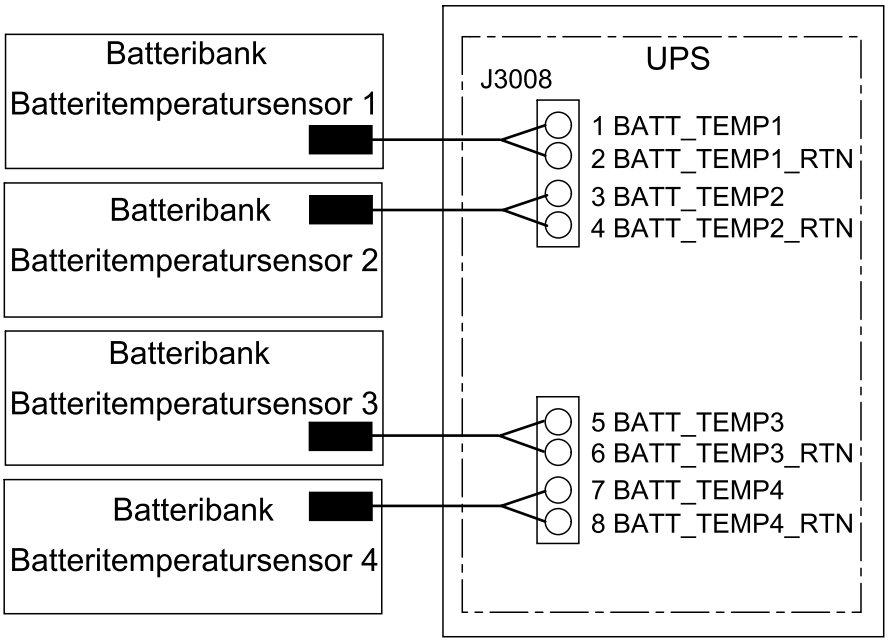

3. Fjern dekselet på batteribryteren.
4. Kople signalkablene til batteribryteren:
   a. Kople signalkablene til meldekontakten.
   b. Kople signalkablene til underspenningsspolen.
   c. Før signalkablene ut gjennom den nedre åpningen på batteribryteren.

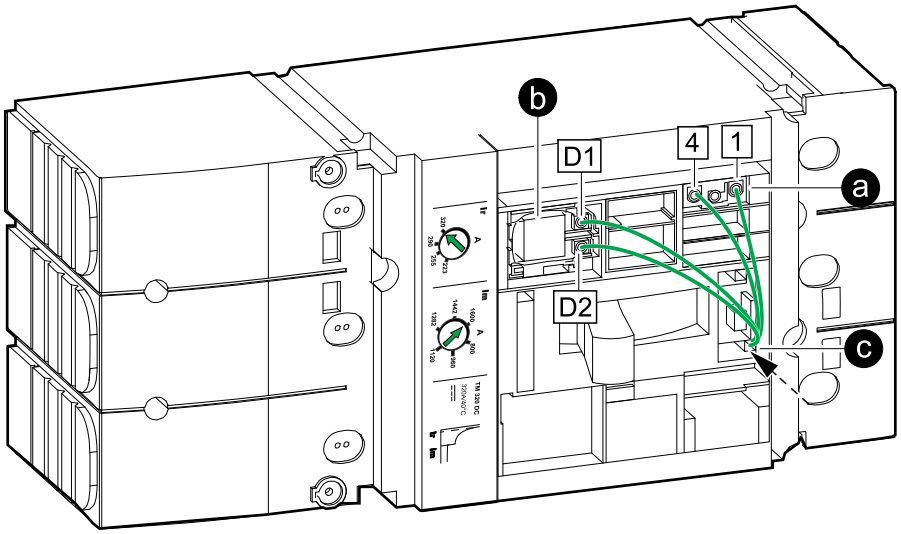

5. Før signalkablene fra baksiden av batteribryteren og ut gjennom bunnen av det klassiske batterikabinettet.

Batteribryter vist bakfra

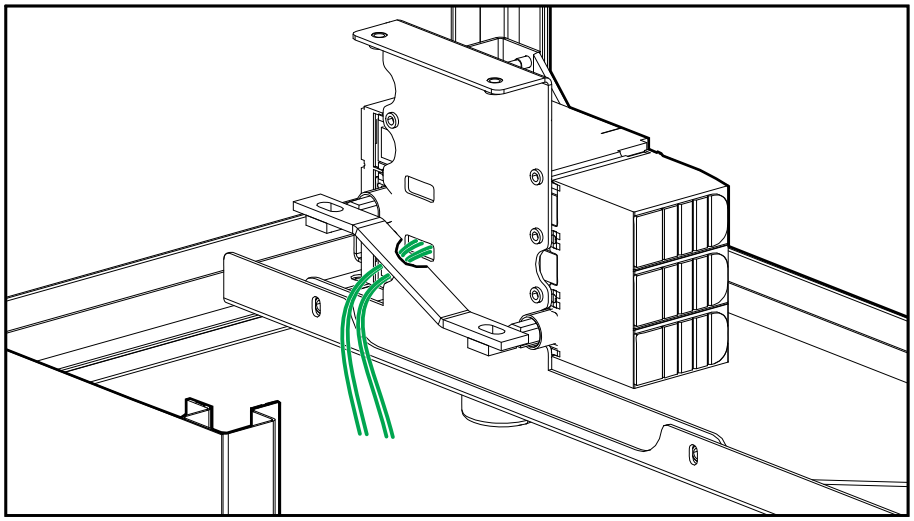

6. Monter dekselet på batteribryteren igjen.
7. Kople signalkablene til UPSen som vist.

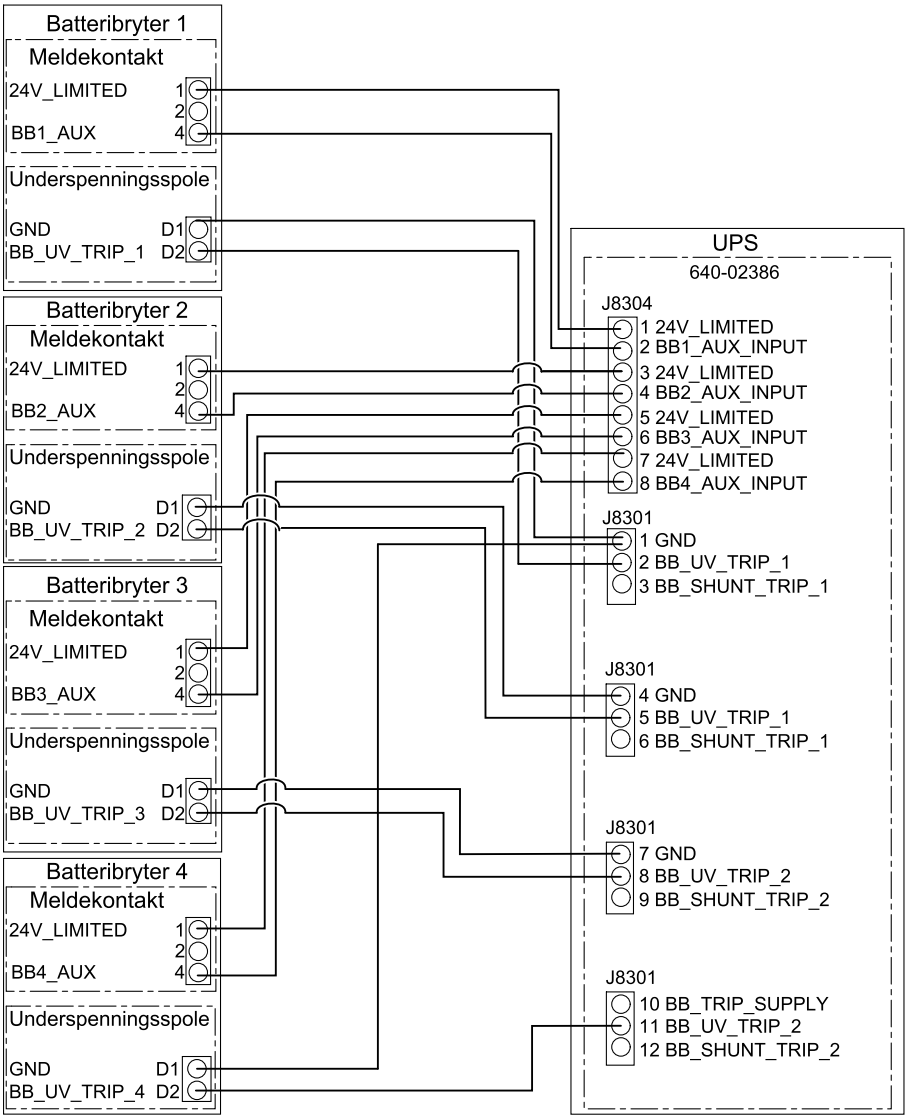

Kople til strømkabler

⚠⚠FARE

FARE FOR ELEKTRISK STØT, EKSPLOSJON ELLER LYSBUE

Slå av UPSen helt før du kopler DC kablene og batterikablene til det klassiske batterikabinettet.

Hvis du ikke følger disse instruksjonene, vil det medføre død eller alvorlig skade.

1. Fjern terminaldekselet fra venstre side av batteribryteren.

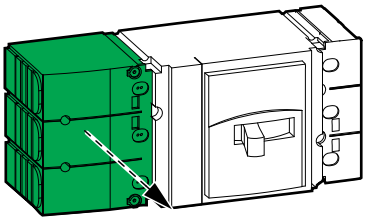

2. Rut PE-kabelen gjennom bunnen av det klassiske batterikabinettet og kople til PE-kabelen.

GVSCBC7C, GVSCBC7D, GVSCBC7E

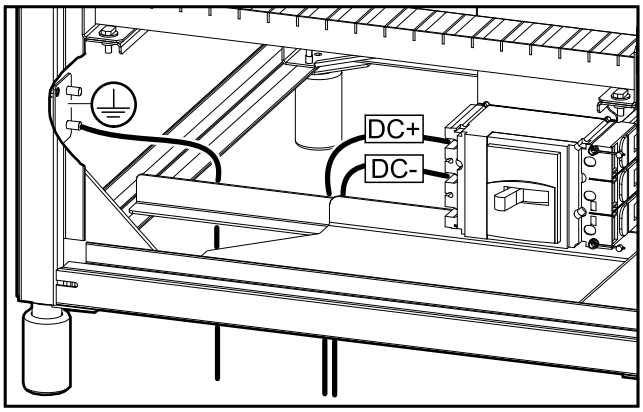

GVSCBC10A2, GVSCBC10B2

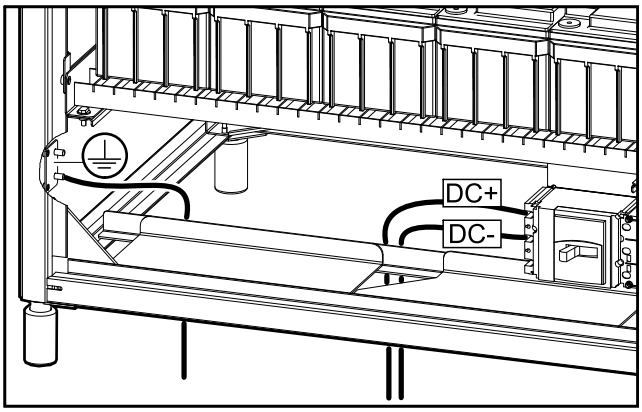

3. Rut DC kablene gjennom bunnen av det klassiske batterikabinettet og kople til DC kablene (DC+, DC–). Bruk låseskiver (ikke inkludert) når du kopler til DC kablene.
4. Sett på terminaldekselet igjen på venstre side av batteribryteren.

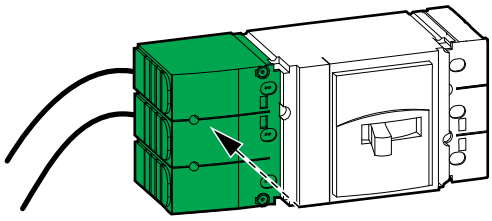

5. Monter bryterens beskyttelsesplater på nytt.

6. Kople sammen batteriene på hver hylle i det/de klassiske batterikabinettet/-ene med de medfølgende kopperstengene eller -kablene, og kople til høyre side av batteribryteren. Se koblingsskjemaet på innsiden av inngangsdøren til det klassiske batteriskapet.

⚠⚠ FARE

FARE FOR ELEKTRISK STØT, EKSPLOSJON ELLER LYSBUE

Ved håndtering av batterier er det fare for elektrisk støt eller sterk kortslutningsstrøm. Følgende forholdsregler må overholdes når du arbeider med batterier:

- Fjern klokker, ringer og andre metallobjekter.
- Bruk verktøy med isolerte håndtak.
- Bruk vernebriller, -hansker og -sko.
- Legg ikke verktøy eller metalldeler oppå batteriene.
- Kople fra ladekilden før du kopler til og fra batteriterminaler.
- Fastslå om batteriet er utilsiktet jordet. Hvis det er utilsiktet jordet, fjerner du kilden fra jordingen. Kontakt med deler av et jordet batteri kan føre til elektrisk støt og brann ved svært høy kortslutningsstrøm. Sannsynligheten for slike støt kan reduseres ved å fjerne slike jordinger under installasjon og vedlikehold som utføres av en faglært person (gjelder kun dersom utstyr og fjernoppstilte batterikilder ikke har en jordet forsyningskrets).

Hvis du ikke følger disse instruksjonene, vil det medføre død eller alvorlig skade.

Fest oversatte sikkerhetsetiketter på produktet

Sikkerhetsetikettene på produktene er på engelsk og fransk. Ark med oversatte sikkerhetsetiketter leveres med produktet.

1. Finn arkene med oversatte sikkerhetsetiketter som følger med produktet.
2. Sjekk hvilke 885-XXX-numre som finnes på arket med oversatte sikkerhetsetiketter.
3. Finn sikkerhetsetikettene på produktet, som samsvarer med de oversatte sikkerhetsetikettene på arket – se etter numre i formatet 885-XXX.
4. Plasser en sikkerhetsetikett på ønsket språk over den eksisterende franske sikkerhetsetiketten på produktet.

Endelig installasjon

1. Installer de medfølgende sparkeplatene foran, bak og på sidene av det klassiske batterikabinettet.

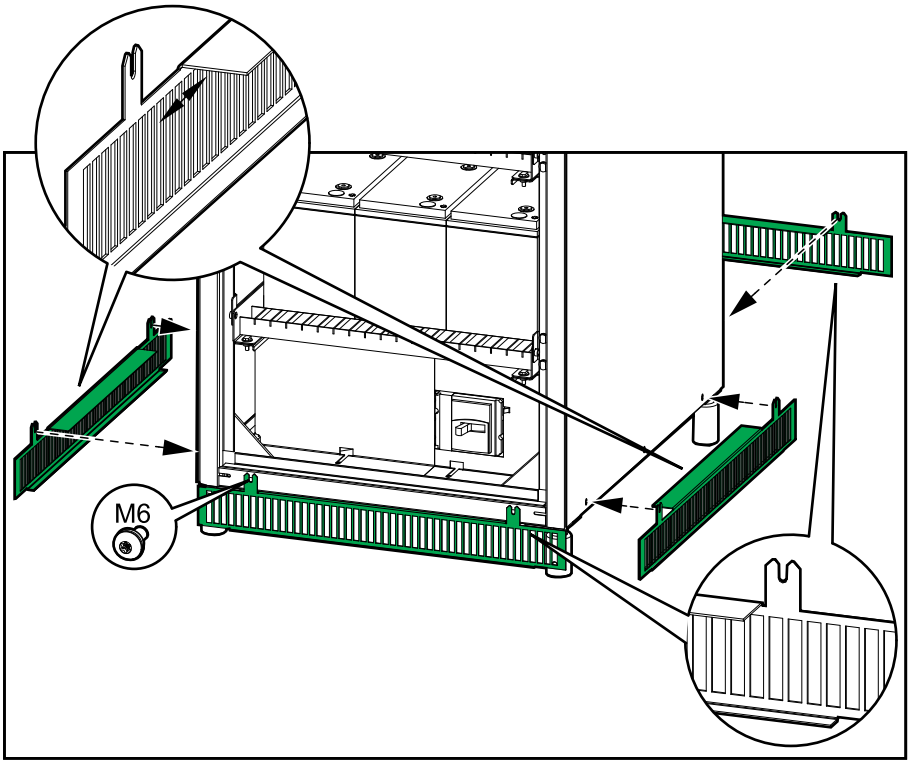

MERK: Du må bare fjerne sparkeplatene når du følger prosedyren for avvikling eller flytting av det klassiske batterikabinettet. Se Avvikle eller flytt det klassiske batterikabinettet til et nytt sted, side 34 for mer informasjon.

2. Lukk døren(e). På GVSCBC10A2 og GVSCBC10B2 monterer du to skruer for å lukke venstre dør.

GVSCBC10A2, GVSCBC10B2

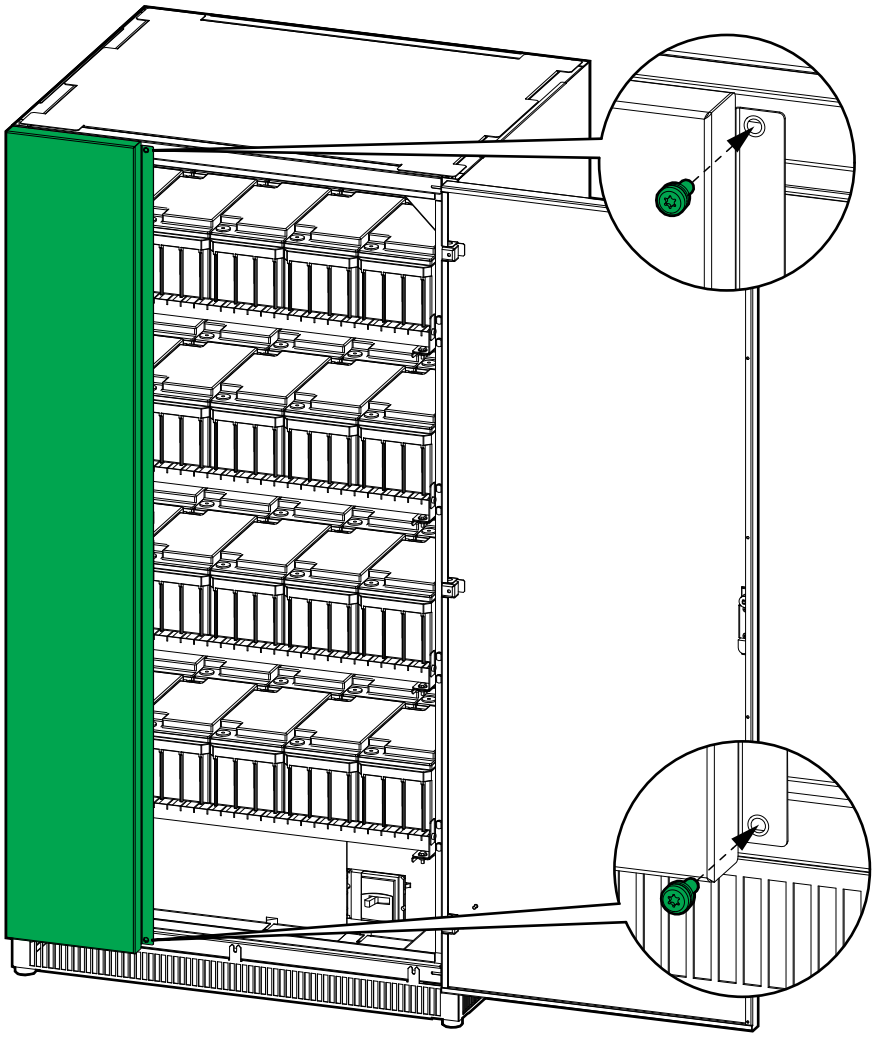

Avvikle eller flytt det klassiske batterikabinettet til et nytt sted

1. Åpne døren(e). På GVSCBC10A2 og GVSCBC10B2 fjerner du to skruer for å åpne venstre dør.
2. Låsing/merking (LOTO) av batteribryteren i AV-posisjon (åpen).
3. Fjern bryterens beskyttelsesplater.

GVSCBC7C, GVSCBC7D, GVSCBC7E

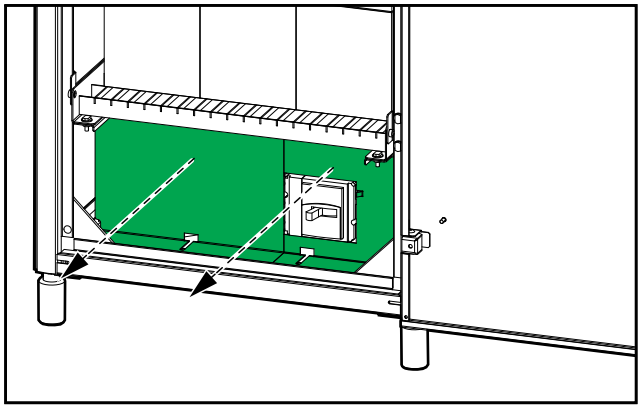

GVSCBC10A2, GVSCBC10B2

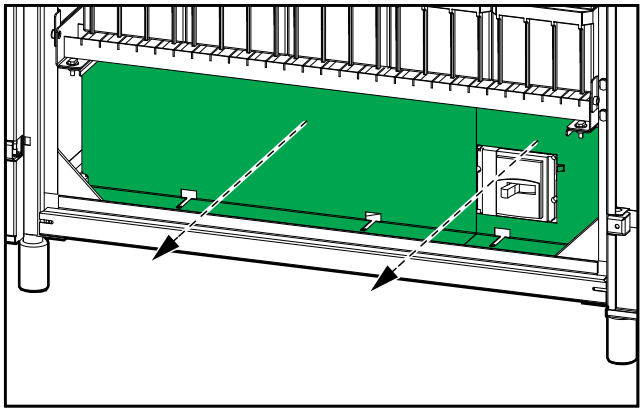

4. Fjern terminaldekselet fra venstre side av batteribryteren.

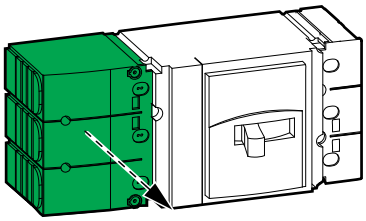

5. Kople fra og fjern DC kablene og PE-kabelen fra batteribryteren.

GVSCBC7C, GVSCBC7D, GVSCBC7E

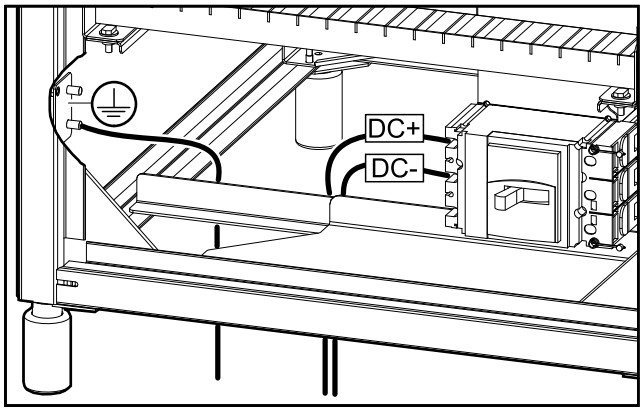

GVSCBC10A2, GVSCBC10B2

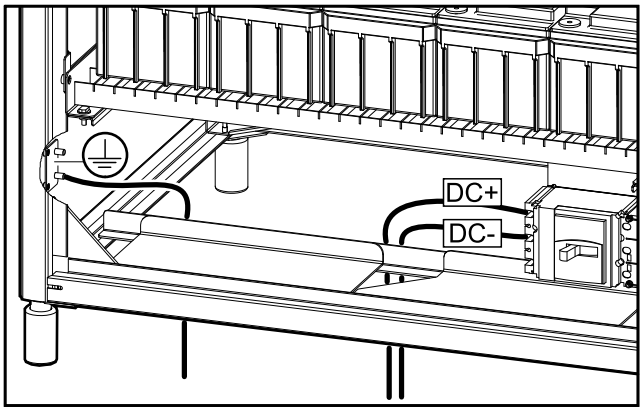

6. Kople fra og fjern sammenkoplingsskinnene (kopper) eller sammenkoplingskablene mellom batteriene på hver hylle. Kople fra og fjern batterikablene fra høyre side av batteribryteren. Se koplingsskjemaet på innsiden av frontdøren på det klassiske batterikabinettet.

⚠⚠ FARE

FARE FOR ELEKTRISK STØT, EKSPLOSJON ELLER LYSBUE

Ved håndtering av batterier er det fare for elektrisk støt eller sterk kortslutningsstrøm. Følgende forholdsregler må overholdes når du arbeider med batterier:

- Fjern klokker, ringer og andre metallobjekter.
- Bruk verktøy med isolerte håndtak.
- Bruk vernebriller, -hansker og -sko.
- Legg ikke verktøy eller metalldeler oppå batteriene.
- Kople fra ladekilden før du kopler til og fra batteriterminaler.
- Fastslå om batteriet er utilsiktet jordet. Hvis det er utilsiktet jordet, fjerner du kilden fra jordingen. Kontakt med deler av et jordet batteri kan føre til elektrisk støt og brann ved svært høy kortslutningsstrøm. Sannsynligheten for slike støt kan reduseres ved å fjerne slike jordinger under installasjon og vedlikehold som utføres av en faglært person (gjelder kun dersom utstyr og fjernoppstilte batterikilder ikke har en jordet forsyningskrets).

Hvis du ikke følger disse instruksjonene, vil det medføre død eller alvorlig skade.

7. Fjern batteriene fra hyllene. Resirkuler eller gjenbruk batteriene etter behov.

⚠⚠ FARE

FARE FOR ELEKTRISK STØT, EKSPLOSJON ELLER LYSBUE

Vedlikehold av batterier må kun utføres eller overvåkes av kvalifisert personell som har kunnskap om batterier og nødvendige forholdsregler. Hold ukvalifisert personell unna batteriene.

- Resirkuler blysyrebatterier på riktig måte. Batterier inneholder bly og fortynnet svovelsyre.
- Avhend batteriene i henhold til nasjonale og lokale forskrifter.

Hvis du ikke følger disse instruksjonene, vil det medføre død eller alvorlig skade.

8. Sett på terminaldekselet igjen på venstre side av batteribryteren.

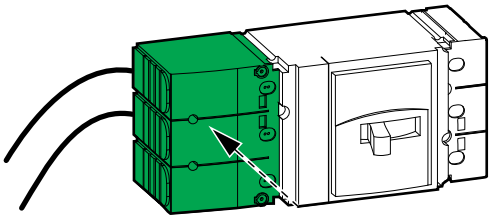

9. Kople fra og fjern alle signalkabler fra det klassiske batterikabinettet.

10. Monter bryterens beskyttelsesplater på nytt.

GVSCBC7C, GVSCBC7D, GVSCBC7E

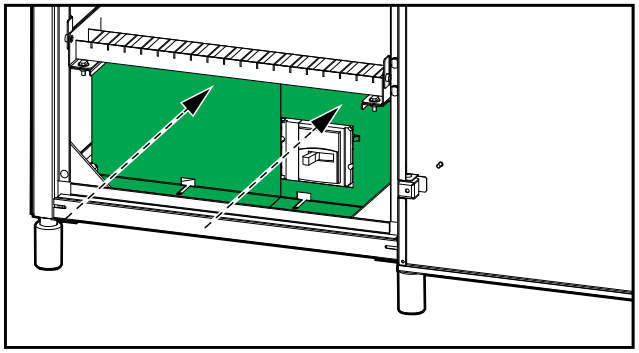

GVSCBC10A2, GVSCBC10B2

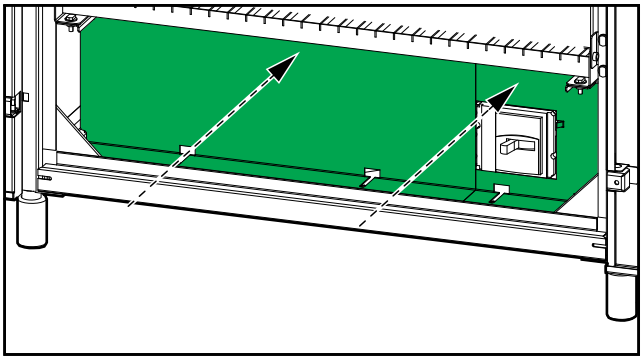

11. Lukk døren(e). På GVSCBC10A2 og GVSCBC10B2 monterer du to skruer for å lukke venstre dør.

GVSCBC10A2, GVSCBC10B2

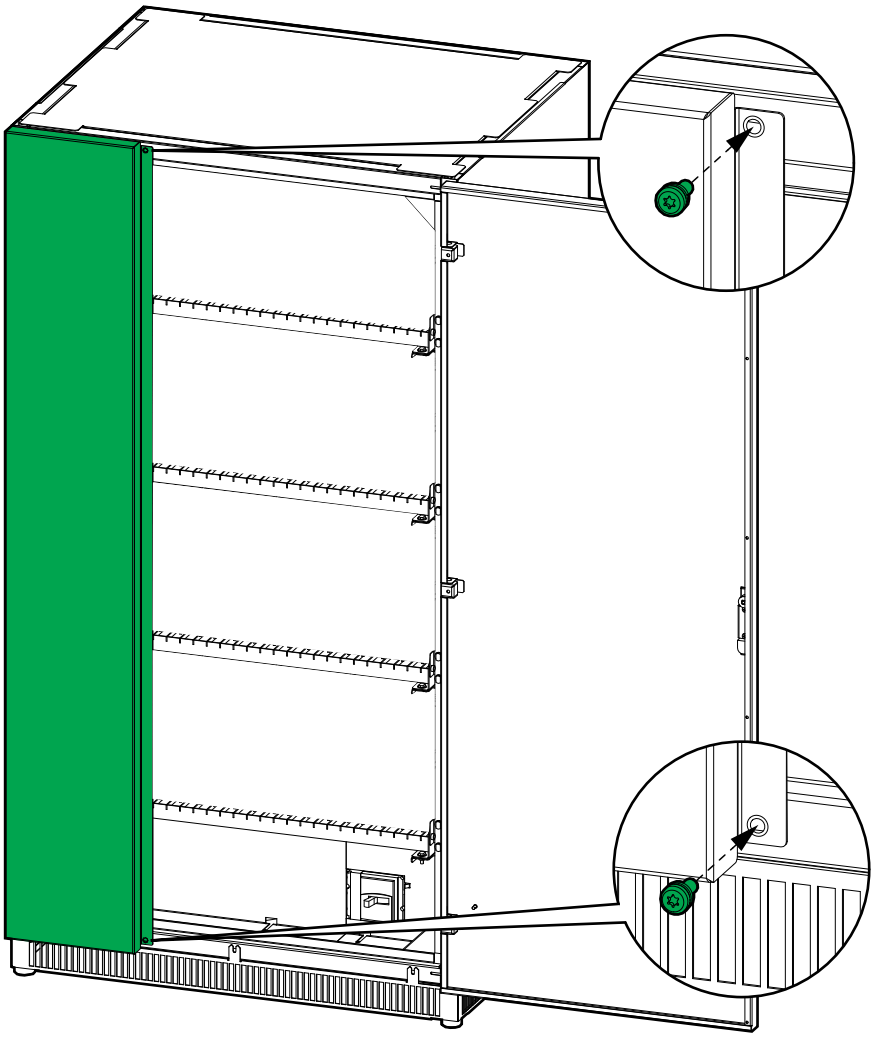

12. Fjern sparkeplatene foran, bak og på sidene av det klassiske batterikabinettet.

13. Løft det klassiske batterikabinettet fra venstre eller høyre side med en palletruck.

⚠ ADVARSEL

FARE FOR VELTING

- Ikke løft kabinettet med en gaffeltruck. Bruk palletruck
- Ikke løft skapet forfra eller bakfra. Løft fra venstre eller høyre side.

Hvis du ikke følger disse instruksjonene, kan det medføre død eller alvorlig skade, eller skade på utstyret.

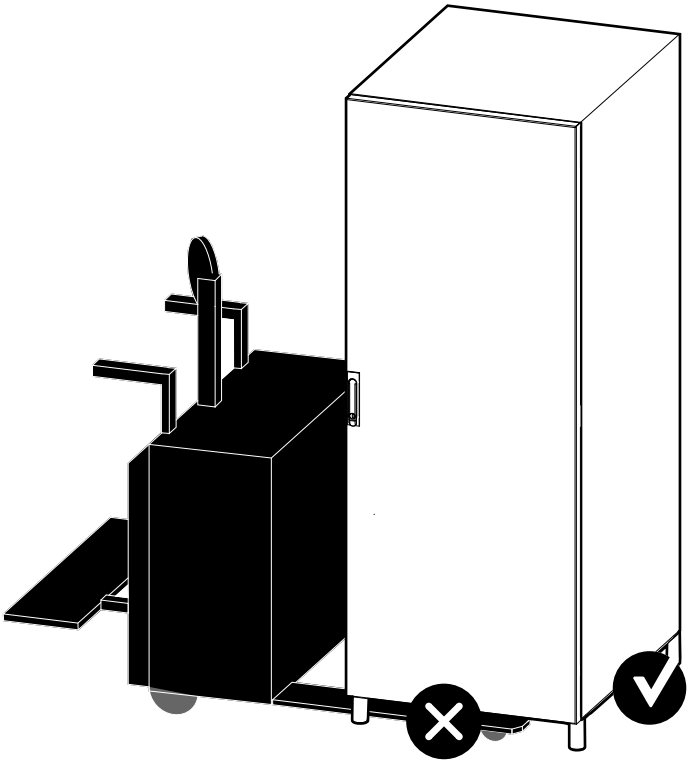

14. Gjør ett av følgende:
    - Avvikle det klassiske batterikabinettet
    - Flytt det klassiske batterikabinettet til et nytt sted for å installere det.
15. **Kun ved installasjon av det klassiske batterikabinettet på et nytt sted**: Installer batteriene i det klassiske batterikabinettet igjen når du har flyttet det til det nye stedet. Følg installasjonsveiledningen for å installere batteriforbindelser, signalkabler, strømkabler osv. Se Installasjonsprosedyre, side 18 hvis du vil ha en installasjonsoversikt.

Schneider Electric
35 rue Joseph Monier
92500 Rueil Malmaison
France

+ 33 (0) 1 41 29 70 00

990-5913E-023

Ettersom standarder, spesifikasjoner og design endres fra tid til annen, bør du be om bekreftelse på informasjonen som finnes i denne utgivelsen.

© 2018 – 2024 Schneider Electric. Alle rettigheter reservert.

990-5913E-023