Galaxy VS

UPS

Λειτουργία

Οι πιο πρόσφατες ενημερώσεις είναι διαθέσιμες στην τοποθεσία της Schneider Electric
6/2021

www.schneider-electric.com

Νομικές πληροφορίες

Η επωνυμία Schneider Electric και κάθε εμπορικό σήμα της Schneider Electric SE και των θυγατρικών της, τα οποία αναφέρονται στον παρόντα οδηγό αποτελούν ιδιοκτησία της Schneider Electric SE ή των θυγατρικών της. Όλες οι υπόλοιπες επωνυμίες δύναται να είναι εμπορικά σήματα των αντίστοιχων κατόχων τους. Ο παρών οδηγός και το περιεχόμενό του προστατεύονται βάσει της ισχύουσας νομοθεσίας περί δικαιωμάτων πνευματικής ιδιοκτησίας και παρέχονται μόνο για ενημερωτική χρήση. Απαγορεύεται η αναπαραγωγή ή μετάδοση με οποιαδήποτε μορφή και με οποιοδήποτε μέσο (ηλεκτρονικό, μηχανικό, φωτοτυπικό, εγγραφής ή άλλο) οποιουδήποτε μέρους του παρόντος οδηγού, για οποιονδήποτε σκοπό, χωρίς την προηγούμενη έγγραφη άδεια της Schneider Electric.

Η Schneider Electric δεν εκχωρεί κανένα δικαίωμα ή άδεια εμπορικής χρήσης του οδηγού ή του περιεχομένου του, εκτός της μη αποκλειστικής και προσωπικής άδειας χρήσης του "ως έχει" για συμβουλευτικούς σκοπούς.

Η εγκατάσταση, λειτουργία, επισκευή και συντήρηση των προϊόντων και του εξοπλισμού της Schneider Electric πρέπει να πραγματοποιείται μόνο από ειδικευμένο προσωπικό.

Δεδομένου ότι τα πρότυπα, οι προδιαγραφές και ο σχεδιασμός τροποποιούνται κατά καιρούς, οι πληροφορίες που περιλαμβάνονται στον παρόντα οδηγό ενδέχεται να υπόκεινται σε αλλαγές χωρίς προηγούμενη ειδοποίηση.

Στον βαθμό που το επιτρέπει η ισχύουσα νομοθεσία, η Schneider Electric και οι θυγατρικές της δεν αναλαμβάνουν καμία ευθύνη ή υπαιτιότητα για τυχόν σφάλματα ή παραλείψεις στο πληροφοριακό περιεχόμενο του παρόντος υλικού ή για συνέπειες που προκύπτουν από ή οφείλονται στη χρήση των πληροφοριών που περιέχονται στο παρόν.

IEC **UL**

Μεταβείτε στην ενότητα του
IEC: *https://www.productinfo.schneider-electric.com/portals/ui/galaxyvs_iec/* ή του
UL: *https://www.productinfo.schneider-electric.com/portals/ui/galaxyvs_ul/*
ή σαρώστε τον παραπάνω κωδικό QR για ψηφιακή εμπειρία και για τα μεταφρασμένα εγχειρίδια.

Πίνακας περιεχομένων

Σημαντικές οδηγίες ασφαλείας - ΦΥΛΑΞΤΕ ΑΥΤΕΣ ΤΙΣ ΟΔΗΓΙΕΣ 5
Δήλωση FCC 6
Ηλεκτρομαγνητική συμβατότητα 6
Προφυλάξεις ασφαλείας 6
Πιστοποίηση ENERGY STAR 7
Επισκόπηση του περιβάλλοντος εργασίας χρήστη 8
Οθόνη 8
Δέντρο μενού 11
Ενότητα ελέγχου 12
Καταστάσεις λειτουργίας 13
Λειτουργίες UPS 13
Λειτουργίες συστήματος 16
Διαμόρφωση 18
Διαμόρφωση εισόδου UPS 18
Διαμόρφωση εξόδου 19
Αντιστάθμιση τάσης μετασχηματιστή εξόδου 20
Διαμόρφωση της λύσης μπαταρίας 21
Διαμόρφωση λειτουργίας υψηλής απόδοσης 25
Διαμόρφωση αυτόματων διακοπτών ισχύος 26
Διαμόρφωση των επαφών εισόδου 27
Διαμόρφωση ρελέ εξόδου 30
Διαμόρφωση δικτύου 32
Διαμόρφωση Modbus 33
Ορισμός ονόματος UPS 35
Ορισμός ημερομηνίας και ώρας 35
Διαμόρφωση των προτιμήσεων οθόνης 35
Διαμόρφωση υπενθύμισης φίλτρου αέρα 36
Αποθήκευση των ρυθμίσεων του UPS σε συσκευή USB 36
Επαναφορά των ρυθμίσεων του UPS από συσκευή USB 37
Ορισμός γλώσσας οθόνης 37
Αλλαγή κωδικού πρόσβασης 38
Διαδικασίες λειτουργίας 39
Εκκίνηση του συστήματος UPS από τη λειτουργία απενεργοποίησης 39
Μεταφορά του UPS από κανονική λειτουργία σε λειτουργία στατικής παράκαμψης 39
Μεταφορά του UPS από λειτουργία στατικής παράκαμψης σε κανονική λειτουργία 39
ΑΠΕΝΕΡΓΟΠΟΙΗΣΗ αντιστροφέα 39
ΕΝΕΡΓΟΠΟΙΗΣΗ αντιστροφέα 40
Ρύθμιση λειτουργίας φορτιστή 41
Τερματισμός λειτουργίας συστήματος UPS στη λειτουργία παράκαμψης συντήρησης 41
Τερματισμός λειτουργίας σε λειτουργία παράκαμψης συντήρησης για ενιαίο σύστημα UPS με εγκατεστημένο κιτ μανδάλωσης 42
Εκκίνηση του συστήματος UPS μέσω της λειτουργίας παράκαμψης συντήρησης 43

Έναρξη από λειτουργία παράκαμψης συντήρησης για ενιαίο σύστημα UPS με εγκατεστημένο κιτ μανδάλωσης 44
Πρόσβαση σε διαμορφωμένη διασύνδεση διαχείρισης δικτύου 45
Ενεργοποίηση πρωτοκόλλων HTTP/HTTPS 45
Ενεργοποίηση πρωτοκόλλων SNMP 46
Προβολή αρχείων καταγραφής 47
Προβολή των πληροφοριών κατάστασης συστήματος 48
Εμφάνιση κατάστασης επεκτεινόμενης μπαταρίας 51
Δοκιμές 52
Έναρξη δοκιμής βαθμονόμησης χρόνου λειτουργίας 52
Διακοπή δοκιμής βαθμονόμησης χρόνου λειτουργίας 53
Έναρξη ελέγχου μπαταρίας 53
Διακοπή ελέγχου μπαταρίας 53
Συντήρηση 54
Σύνδεση αισθητήρα θερμοκρασίας/υγρασίας (Επιλογή) 54
Αντικατάσταση όλων των φίλτρων αέρα (GVSOPT001 και GVSOPT015) 54
Αντικατάσταση φίλτρων αέρα (GVSOPT014) 56
Αντικαταστήστε ή εγκαταστήστε μια συστοιχία επεκτεινόμενης μπαταρίας 57
Live Swap: Προσθέστε, αφαιρέστε ή αντικαταστήστε μια μονάδα ισχύος 60
Προσδιορισμός του αν χρειάζεστε εξάρτημα αντικατάστασης 65
Εντοπισμός σειριακών αριθμών 65
Επιστροφή εξαρτημάτων στη Schneider Electric 66
Αντιμετώπιση προβλημάτων 67
Φωτισμός ένδειξης κατάστασης LED ανά κατάσταση λειτουργίας UPS 67
LED κατάστασης στο ερμάριο επεκτεινόμενης μπαταρίας 68
Μηνύματα συναγερμών 69
Εξαγωγή αναφοράς UPS σε συσκευή USB 79

Σημαντικές οδηγίες ασφαλείας - ΦΥΛΑΞΤΕ ΑΥΤΕΣ ΤΙΣ ΟΔΗΓΙΕΣ

Διαβάστε προσεκτικά αυτές τις πληροφορίες και εξετάστε τον εξοπλισμό ώστε να εξοικειωθείτε με αυτόν πριν αποπειραθείτε να τον εγκαταστήσετε, χειριστείτε, επιδιορθώσετε ή συντηρήσετε. Τα ακόλουθα μηνύματα ασφαλείας ενδέχεται να εμφανιστούν οπουδήποτε στο παρόν εγχειρίδιο ή στον εξοπλισμό για να προειδοποιήσουν για πιθανούς κινδύνους ή να επιστήσουν την προσοχή σε πληροφορίες που αποσαφηνίζουν ή απλοποιούν μια διαδικασία.

Η προσθήκη αυτού του συμβόλου σε ένα μήνυμα ασφαλείας κατηγορίας «Κίνδυνος» ή «Προειδοποίηση» υποδηλώνει ότι υπάρχει κίνδυνος ηλεκτρικής φύσης, ο οποίος θα οδηγήσει σε ατομικό τραυματισμό αν δεν ακολουθηθούν οι οδηγίες.

Αυτό είναι το σύμβολο ειδοποίησης ασφαλείας. Χρησιμοποιείται για να σας ειδοποιήσει για πιθανούς κινδύνους ατομικού τραυματισμού. Συμμορφωθείτε με όλα τα μηνύματα ασφαλείας με αυτό το σύμβολο για να αποφύγετε πιθανό τραυματισμό ή θάνατο.

⚠ ΚΙΝΔΥΝΟΣ

Η ένδειξη **ΚΙΝΔΥΝΟΣ** υποδηλώνει μια επικίνδυνη κατάσταση η οποία, αν δεν αποφευχθεί, **θα οδηγήσει σε** θάνατο ή σοβαρό τραυματισμό.

Αν δεν τηρηθούν αυτές οι οδηγίες, θα προκληθεί θάνατος ή σοβαρός τραυματισμός.

⚠ ΠΡΟΕΙΔΟΠΟΙΗΣΗ

Η ένδειξη **ΠΡΟΕΙΔΟΠΟΙΗΣΗ** υποδηλώνει μια επικίνδυνη κατάσταση η οποία, αν δεν αποφευχθεί, **ενδεχομένως να οδηγήσει σε** θάνατο ή σοβαρό τραυματισμό.

Αν δεν τηρηθούν αυτές οι οδηγίες, μπορεί να προκληθεί θάνατος, σοβαρός τραυματισμός ή βλάβη στον εξοπλισμό.

⚠ ΠΡΟΣΟΧΗ

Η ένδειξη **ΠΡΟΣΟΧΗ** υποδηλώνει μια επικίνδυνη κατάσταση η οποία, αν δεν αποφευχθεί, **ενδεχομένως να οδηγήσει σε** χαμηλού ή μεσαίου βαθμού τραυματισμό.

Αν δεν τηρηθούν αυτές οι οδηγίες, μπορεί να προκληθεί τραυματισμός ή βλάβη στον εξοπλισμό.

ΕΙΔΟΠΟΙΗΣΗ

Η ένδειξη **ΕΙΔΟΠΟΙΗΣΗ** χρησιμοποιείται για πρακτικές που δεν σχετίζονται με φυσικό τραυματισμό. Το σύμβολο ειδοποίησης ασφαλείας δεν θα χρησιμοποιείται με αυτόν τον τύπο μηνύματος ασφαλείας.

Αν δεν τηρηθούν αυτές οι οδηγίες, μπορεί να προκληθεί βλάβη στον εξοπλισμό.

Σημείωση

Η εγκατάσταση, η λειτουργία, η επιδιόρθωση και η συντήρηση του ηλεκτρικού εξοπλισμού πρέπει να γίνεται από καταρτισμένο προσωπικό. Η Schneider Electric δεν αναλαμβάνει καμία ευθύνη για οποιεσδήποτε συνέπειες προκύψουν από τη χρήση αυτού του υλικού.

Στο καταρτισμένο προσωπικό ανήκει κάποιος ο οποίος διαθέτει δεξιότητες και γνώσεις σχετικές με την κατασκευή, την εγκατάσταση και τη λειτουργία του ηλεκτρικού εξοπλισμού και έχει λάβει εκπαίδευση ασφαλείας ώστε να αναγνωρίζει και να αποφεύγει τους σχετικούς κινδύνους.

Δήλωση FCC

ΕΙΔΟΠΟΙΗΣΗ: Αυτός ο εξοπλισμός υποβλήθηκε σε δοκιμές και διαπιστώθηκε η συμμόρφωσή του με τα όρια που ισχύουν για ψηφιακή συσκευή κατηγορίας A, σύμφωνα με το Τμήμα 15 των κανονισμών FCC. Αυτά τα όρια έχουν σχεδιαστεί για την παροχή εύλογης προστασίας από βλαβερές παρεμβολές, όταν ο εξοπλισμός λειτουργεί σε εμπορικό περιβάλλον. Αυτός ο εξοπλισμός παράγει, χρησιμοποιεί και μπορεί να εκπέμπει ενέργεια ραδιοσυχνότητας και μπορεί να προκαλέσει βλαβερές παρεμβολές στις ραδιοεπικοινωνίες, αν δεν εγκατασταθεί και χρησιμοποιηθεί σύμφωνα με το εγχειρίδιο εγκατάστασης. Η λειτουργία αυτού του εξοπλισμού σε οικιστική περιοχή είναι πιθανό να προκαλέσει βλαβερές παρεμβολές. Σε αυτήν την περίπτωση, ο χρήστης οφείλει να αποκαταστήσει την παρεμβολή με δική του δαπάνη.

Οποιαδήποτε αλλαγή ή τροποποίηση, η οποία δεν φέρει τη ρητή έγκριση του αρμοδίου συμμόρφωσης ενδέχεται επιφέρει ακύρωση της εξουσιοδότησης του χρήστη να χρησιμοποιεί τον εξοπλισμό.

Ηλεκτρομαγνητική συμβατότητα

ΕΙΔΟΠΟΙΗΣΗ

ΚΙΝΔΥΝΟΣ ΗΛΕΚΤΡΟΜΑΓΝΗΤΙΚΗΣ ΔΙΑΤΑΡΑΧΗΣ

Αυτό το προϊόν είναι προϊόν κατηγορίας C2 UPS Σε οικιστικό περιβάλλον περιβάλλον, το προϊόν αυτό μπορεί να προκαλέσει παρεμβολές στις ραδιοεπικοινωνίες, οπότε μπορεί να χρειαστεί η λήψη πρόσθετων μέτρων από τον χρήστη.

Αν δεν τηρηθούν αυτές οι οδηγίες, μπορεί να προκληθεί βλάβη στον εξοπλισμό.

Προφυλάξεις ασφαλείας

⚠⚠ ΚΙΝΔΥΝΟΣ

ΚΙΝΔΥΝΟΣ ΗΛΕΚΤΡΟΠΛΗΞΙΑΣ, ΕΚΡΗΞΗΣ Ή ΕΚΔΗΛΩΣΗΣ ΗΛΕΚΤΡΙΚΟΥ ΤΟΞΟΥ

Πρέπει να διαβάσετε, να κατανοήσετε και να τηρείτε όλες τις οδηγίες ασφαλείας του παρόντος εγγράφου.

Αν δεν τηρηθούν αυτές οι οδηγίες, θα προκληθεί θάνατος ή σοβαρός τραυματισμός.

⚠⚠ ΚΙΝΔΥΝΟΣ

ΚΙΝΔΥΝΟΣ ΗΛΕΚΤΡΟΠΛΗΞΙΑΣ, ΕΚΡΗΞΗΣ Ή ΕΚΔΗΛΩΣΗΣ ΗΛΕΚΤΡΙΚΟΥ ΤΟΞΟΥ

Μην πραγματοποιήσετε εκκίνηση του συστήματος μετά την ηλεκτρονική καλωδίωση του συστήματος UPS. Η εκκίνηση πρέπει να πραγματοποιείται αποκλειστικά από τη Schneider Electric.

Αν δεν τηρηθούν αυτές οι οδηγίες, θα προκληθεί θάνατος ή σοβαρός τραυματισμός.

Πιστοποίηση ENERGY STAR

Τα επιλεγμένα μοντέλα διαθέτουν πιστοποίηση ENERGY STAR®.
Για περισσότερες πληροφορίες σχετικά με το συγκεκριμένο μοντέλο, επισκεφθείτε τη διεύθυνση www.se.com.

Επισκόπηση του περιβάλλοντος εργασίας χρήστη

Οθόνη

Επισκόπηση της αρχικής οθόνης

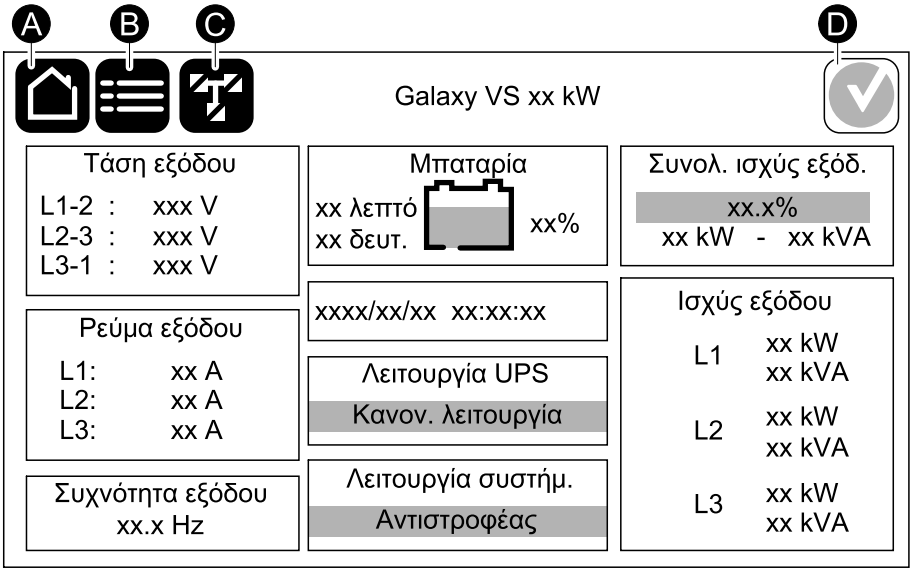

A. Κουμπί αρχικής οθόνης - πατήστε εδώ σε οποιαδήποτε οθόνη για να επιστρέψετε στην αρχική οθόνη.

B. Κουμπί κύριου μενού - πατήστε εδώ για να αποκτήσετε πρόσβαση στα μενού.

C. Κουμπί σχηματικού διαγράμματος - πατήστε εδώ για να αποκτήσετε πρόσβαση στο σχηματικό διάγραμμα.

D. Σύμβολο κατάστασης ειδοποίησης - πατήστε εδώ για να αποκτήσετε πρόσβαση στο αρχείο καταγραφής των ενεργών ειδοποιήσεων.

Μπορείτε να πατήσετε στην έξοδο ή στα πεδία της μπαταρίας στην αρχική οθόνη για να μεταβείτε κατευθείαν στις σελίδες με τις λεπτομερείς μετρήσεις.

Κύριο μενού

Πατήστε το κουμπί του κύριου μενού στην αρχική οθόνη για να αποκτήσετε πρόσβαση στα μενού.

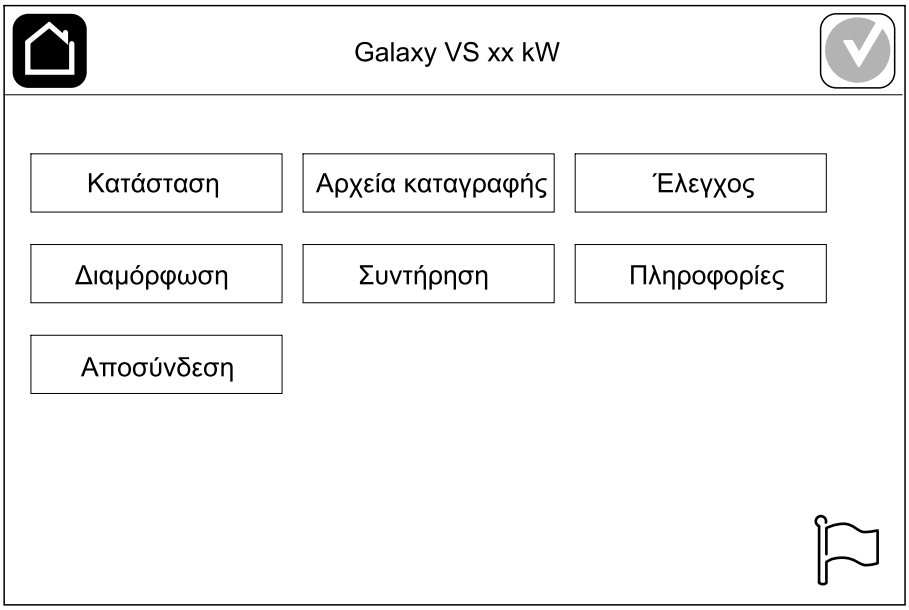

Σχηματικό διάγραμμα

Το σχηματικό διάγραμμα θα προσαρμοστεί στη διαμόρφωση του συστήματός σας – τα σχηματικά διαγράμματα που εμφανίζονται εδώ είναι απλώς παραδείγματα.

Η πράσινη γραμμή ισχύος (γκρι στην εικόνα) στο σχηματικό διάγραμμα απεικονίζει τη ροή ενέργειας μέσω του συστήματος UPS. Οι ενεργές μονάδες (αντιστροφέας, ανορθωτής, μπαταρία, διακόπτης στατικής παράκαμψης κ.λπ) πλαισιώνονται με πράσινο χρώμα και οι ανενεργές μονάδες πλαισιώνονται με μαύρο χρώμα. Οι μονάδες που πλαισιώνονται με κόκκινο χρώμα είναι μη λειτουργικές ή σε κατάσταση συναγερμού.

Στα σχηματικά διαγράμματα για παράλληλα συστήματα, πατήστε το UPS με γκρι χρώμα για να δείτε το σχηματικό διάγραμμα σε επίπεδο UPS.

ΕΙΔΟΠΟΙΗΣΗ: Το σχηματικό διάγραμμα εμφανίζει μόνο έναν ασφαλειοδιακόπτη μπαταρίας BB, ακόμα και αν έχουν συνδεθεί και διαμορφωθεί περισσότεροι ασφαλειοδιακόπτες μπαταρίας για παρακολούθηση. Αν ένας ή περισσότεροι από τους ασφαλειοδιακόπτες μπαταρίας που παρακολουθούνται είναι σε κλειστή θέση, το BB στο σχηματικό διάγραμμα θα εμφανίζεται ως κλειστό. Αν όλοι οι ασφαλειοδιακόπτες μπαταρίας είναι σε ανοικτή θέση, το BB στο σχηματικό διάγραμμα θα εμφανίζεται ως ανοικτό.

Παράδειγμα συστήματος ενιαίου UPS – Διπλή τροφοδοσία

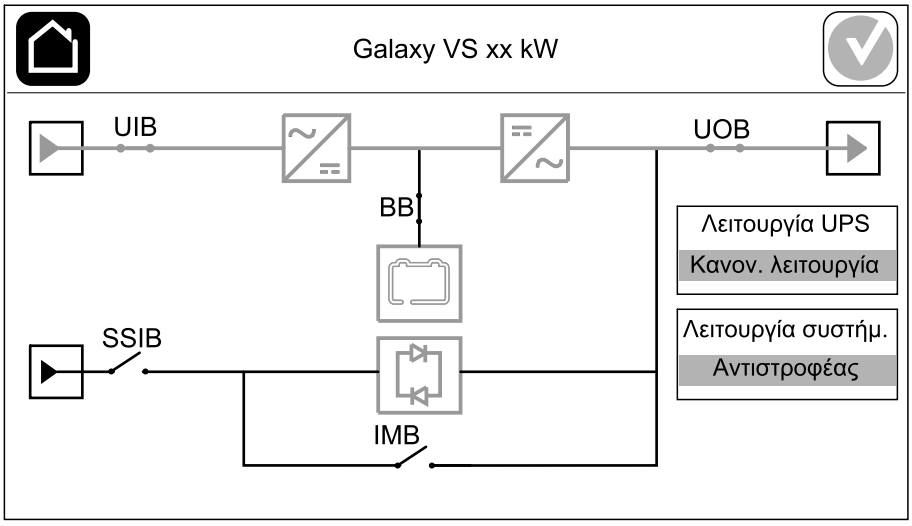

Παράδειγμα για απλοποιημένο παράλληλο σύστημα 1+1 - Διπλή τροφοδοσία

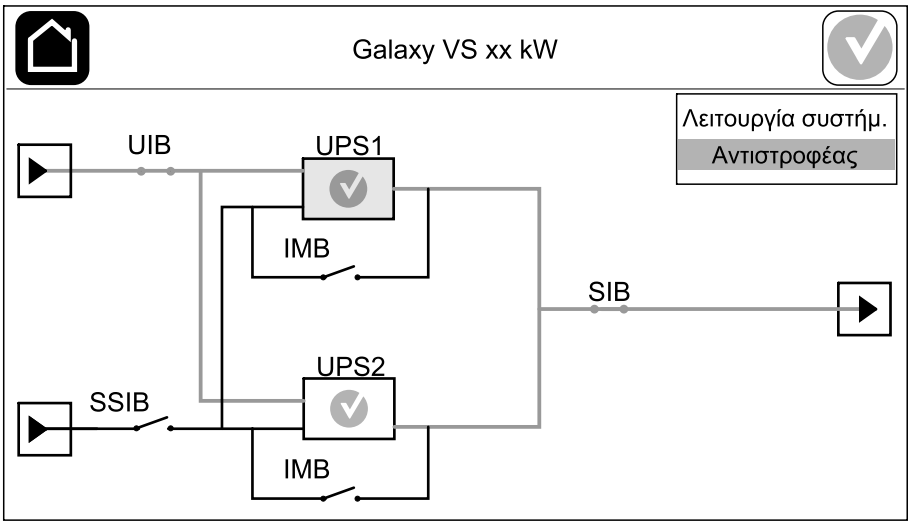

Παράδειγμα για παράλληλο σύστημα - Διπλή τροφοδοσία

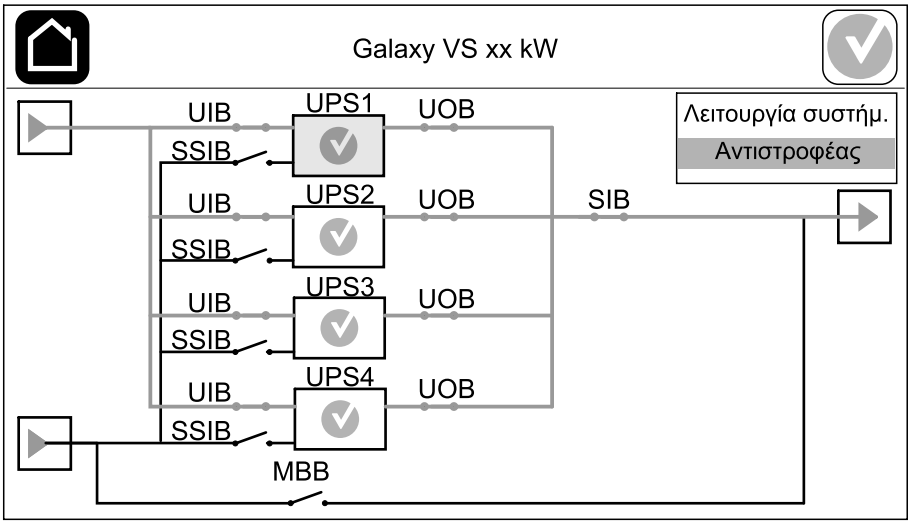

Σύμβολο κατάστασης ειδοποίησης

Το σύμβολο κατάστασης ειδοποίησης (γκρι στην εικόνα) στην επάνω δεξιά γωνία της οθόνης αλλάζει ανάλογα με την κατάσταση ειδοποίησης του συστήματος UPS.

	Πράσινο: Δεν υπάρχουν ειδοποιήσεις στο σύστημα UPS.
	Μπλε: Υπάρχουν ενημερωτικές ειδοποιήσεις στο σύστημα UPS. Πατήστε το σύμβολο κατάστασης ειδοποίησης για να ανοίξετε το αρχείο καταγραφής ενεργών ειδοποιήσεων.
	Κίτρινο: Υπάρχουν προειδοποιήσεις στο σύστημα UPS. Πατήστε το σύμβολο κατάστασης ειδοποίησης για να ανοίξετε το αρχείο καταγραφής ενεργών ειδοποιήσεων.
	Κόκκινο: Υπάρχουν κρίσιμες προειδοποιήσεις στο σύστημα UPS. Πατήστε το σύμβολο κατάστασης ειδοποίησης για να ανοίξετε το αρχείο καταγραφής ενεργών ειδοποιήσεων.

Δέντρο μενού

Πατήστε το κουμπί του κύριου μενού στην αρχική οθόνη για να αποκτήσετε πρόσβαση στα μενού.

- **Κατάσταση**
  - **Είσοδος**
  - **Έξοδος**
  - **Παράκαμψη**
  - **Μπαταρία**
  - **Θερμοκρασία**
  - **Παράλληλα**
- **Αρχεία καταγραφής**
- **Έλεγχος**[1]
  - **Κατάσταση λειτουργίας**
  - **Αντιστροφέας**
  - **Φορτιστής**
  - **Κατευθυντ ακολουθίες**
- **Διαμόρφωση**[1]
  - **UPS**
  - **Έξοδος**
  - **Μπαταρία**
  - **Υψηλή απόδοση**
  - **Αυτόματοι διακόπτες ισχύος**
  - **Επαφές και ρελέ**
  - **Δίκτυο**
  - **Modbus**
  - **Γενικά**
  - **Υπενθύμιση**
  - **Αποθήκευση/επαναφορά**
  - **Ενημέρωση κατάστασης**
- **Συντήρηση**
  - **Βομβητής**
  - **LED κατάστασης**
  - **Λυχνία αυτόματου διακόπτη ισχύος**
  - **Μπαταρία**[1]
  - **Βαθμονόμ. χρόν εκτέλ**[1]
  - **Αντικατ. μπαταρίας**[1]
  - **Αναφορά UPS**[1]
- **Πληροφορίες**
- **Αποσύνδεση**
- Κουμπί σημαίας — Δείτε την ενότητα Ορισμός γλώσσας οθόνης, σελίδα 37.

Ορισμένα μενού διαθέτουν περισσότερα υπομενού από αυτά που περιγράφονται σε αυτό το εγχειρίδιο. Αυτά τα υπομενού εμφανίζονται με γκρι χρώμα και χρησιμοποιούνται μόνο από τη Schneider Electric για την αποφυγή επιδράσεων

1. Η πρόσβαση σε αυτό το μενού απαιτεί σύνδεση διαχειριστή.

ανεπιθύμητων φορτίων. Άλλα στοιχεία μενού μπορεί επίσης να εμφανίζονται με γκρι χρώμα αν δεν αφορούν το συγκεκριμένο σύστημα UPS.

Ενότητα ελέγχου

ΕΙΔΟΠΟΙΗΣΗ: Αφαιρέστε τον μπροστινό πίνακα για να αποκτήσετε πρόσβαση στην ενότητα της μονάδας ελέγχου.

Μπροστινή όψη της ενότητας του προγράμματος ελέγχου

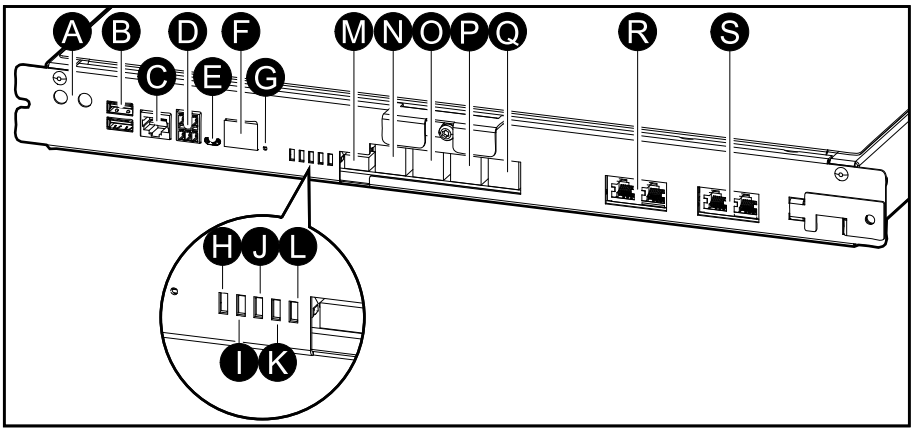

A. Κουμπιά αντιστροφέα ON/OFF
B. Θύρες USB[2]
C. Καθολικό I/O[2]
D. Θύρα Modbus[2]
E. Θύρα USB Micro-B[2]
F. Θύρα δικτύου[2]
G. Κουμπί επαναφοράς[2]
H. LED κατάστασης εισόδου[3]
I. LED κατάστασης αντιστροφέα[3]
J. LED κατάστασης εξόδου[3]
K. LED κατάστασης παράκαμψης[3]
L. LED κατάστασης μπαταρίας[3]
M. Τροφοδοσία οθόνης
N. Θύρα οθόνης
O. Θύρα σέρβις[4]
P. Για μελλοντική χρήση
Q. Για μελλοντική χρήση
R. PBUS 1 [5]
S. PBUS 2[5]

2. Ενσωματωμένη κάρτα διαχείρισης δικτύου.
3. Δείτε την ενότητα Φωτισμός ένδειξης κατάστασης LED ανά κατάσταση λειτουργίας UPS, σελίδα 67.
4. Η θύρα σέρβις μπορεί να χρησιμοποιηθεί μόνο από έναν αντιπρόσωπο σέρβις της Schneider Electric Field με εγκεκριμένα εργαλεία της Schneider Electric για τη διαμόρφωση της μονάδας, την ανάκτηση αρχείων καταγραφής και την αναβάθμιση υλικολογισμικού. Η θύρα σέρβις δεν μπορεί να χρησιμοποιείται για οποιονδήποτε άλλο σκοπό. Η θύρα σέρβις είναι ενεργή μόνο όταν ο αντιπρόσωπος σέρβις βρίσκεται φυσικά κοντά στο UPS και ενεργοποιεί χειροκίνητα τη σύνδεση. Μην συνδεθείτε σε δίκτυο. Η σύνδεση δεν προορίζεται για λειτουργία δικτύου και ενδέχεται να προκαλέσει αδυναμία λειτουργίας του δικτύου.
5. Μην αποσυνδέεστε κατά τη λειτουργία του UPS. Μην συνδεθείτε σε δίκτυο. Η σύνδεση δεν προορίζεται για λειτουργία δικτύου και ενδέχεται να προκαλέσει αδυναμία λειτουργίας του δικτύου.

Καταστάσεις λειτουργίας

Το Galaxy UPS διαθέτει δύο διαφορετικά επίπεδα καταστάσεων λειτουργίας:

- **Λειτουργία UPS**: Η κατάσταση λειτουργίας του μεμονωμένου UPS. Ανατρέξτε στην ενότητα Λειτουργίες UPS, σελίδα 13.
- **Λειτουργία συστήματος**: Η κατάσταση λειτουργίας ολόκληρου του συστήματος UPS που παρέχει το φορτίο. Ανατρέξτε στην ενότητα Λειτουργίες συστήματος, σελίδα 16.

Λειτουργίες UPS

Κανονική λειτουργία

Σε κανονική λειτουργία, το UPS υποστηρίζει το φορτίο με ισχύ με συνθήκη.

Λειτουργία μπαταρίας

Σε περίπτωση διακοπής της ηλεκτρικής παροχής, το UPS μεταβαίνει σε λειτουργία μπαταρίας και υποστηρίζει το φορτίο με ισχύ με συνθήκη από την πηγή συνεχούς ρεύματος.

Λειτουργία αιτηθείσας στατικής παράκαμψης

Το UPS μπορεί να μεταβεί σε λειτουργία αιτηθείσας στατικής παράκαμψης μετά από μια εντολή από την οθόνη. Κατά τη διάρκεια της λειτουργίας αιτηθείσας στατικής παράκαμψης, το φορτίο παρέχεται από την πηγή παράκαμψης. Αν εντοπιστεί σφάλμα, το UPS θα μεταβεί σε κανονική λειτουργία ή σε λειτουργία υποχρεωτικής στατικής παράκαμψης. Σε περίπτωση διακοπής της ηλεκτρικής παροχής κατά τη διάρκεια της λειτουργίας αιτηθείσας στατικής παράκαμψης, το UPS μεταβαίνει σε λειτουργία μπαταρίας.

Λειτουργία υποχρεωτικής στατικής παράκαμψης

Το UPS βρίσκεται σε λειτουργία υποχρεωτικής στατικής παράκαμψης μετά από εντολή από το UPS ή γιατί ο χρήστης έχει πατήσει το κουμπί OFF του αντιστροφέα στο UPS. Κατά τη διάρκεια της λειτουργίας υποχρεωτικής στατικής παράκαμψης, το φορτίο παρέχεται απευθείας από την πηγή παράκαμψης.

ΕΙΔΟΠΟΙΗΣΗ: Οι μπαταρίες δεν είναι διαθέσιμες ως εναλλακτική πηγή ισχύος όταν το UPS βρίσκεται σε λειτουργία υποχρεωτικής στατικής παράκαμψης.

Εσωτερική λειτουργία παράκαμψης συντήρησης μέσω του εσωτερικού αυτόματου διακόπτη ισχύος συντήρησης IMB

Όταν ο εσωτερικός αυτόματος διακόπτης ισχύος συντήρησης IMB είναι κλειστός, το UPS μεταβαίνει σε εσωτερική λειτουργία παράκαμψης συντήρησης. Το φορτίο παρέχεται με ισχύ χωρίς συνθήκη από την προέλευση παράκαμψης. Είναι δυνατή η εκτέλεση εργασιών συντήρησης και αντικατάστασης στις μονάδες ισχύος, τη μονάδα διακόπτη στατικής παράκαμψης και το πλαίσιο ελέγχου κατά τη διάρκεια της εσωτερικής λειτουργίας παράκαμψης συντήρησης μέσω του εσωτερικού αυτόματου διακόπτη ισχύος συντήρησης (IMB). Ο εσωτερικός αυτόματος ασφαλειοδιακόπτης ισχύος συντήρησης (IMB) μπορεί να χρησιμοποιηθεί μόνο σε ενιαίο σύστημα και σε απλοποιημένα παράλληλα συστήματα 1+1 χωρίς ασφαλειοδιακόπτη για εξωτερική παράκαμψη συντήρησης

ΕΙΔΟΠΟΙΗΣΗ: Οι μπαταρίες δεν είναι διαθέσιμες ως εναλλακτική πηγή ισχύος όταν το UPS βρίσκεται σε εσωτερική λειτουργία παράκαμψης συντήρησης.

Εξωτερική λειτουργία παράκαμψης συντήρησης μέσω του αυτόματου διακόπτη ισχύος παράκαμψης συντήρησης MBB

Όταν ο αυτόματος διακόπτης ισχύος παράκαμψης συντήρησης (MBB) είναι κλειστός στον εξωτερικό πίνακα ή το εξωτερικό ερμάριο παράκαμψης συντήρησης ή στον ηλεκτρικό πίνακα τρίτου μέρους, το UPS μεταβαίνει σε εξωτερική λειτουργία παράκαμψης συντήρησης. Το φορτίο παρέχεται με ισχύ χωρίς συνθήκη από την προέλευση παράκαμψης. Είναι δυνατή η εκτέλεση εργασιών συντήρησης και αντικατάστασης στο πλήρες UPS κατά τη διάρκεια της εξωτερικής λειτουργίας παράκαμψης συντήρησης μέσω του αυτόματου διακόπτη ισχύος παράκαμψης συντήρησης (MBB).

ΕΙΔΟΠΟΙΗΣΗ: Οι μπαταρίες δεν είναι διαθέσιμες ως εναλλακτική πηγή ισχύος όταν το UPS βρίσκεται σε εξωτερική λειτουργία παράκαμψης συντήρησης.

Λειτουργία αναμονής στατικής παράκαμψης

Η αναμονή στατικής παράκαμψης ισχύει μόνο για μεμονωμένο UPS σε παράλληλο σύστημα. Το UPS εισέρχεται σε αναμονή στατικής παράκαμψης αν το UPS εμποδίζεται να εισέλθει σε λειτουργία υποχρεωτικής στατικής παράκαμψης και οι άλλες μονάδες UPS του παράλληλου συστήματος μπορούν να υποστηρίξουν το φορτίο. Σε αναμονή στατικής παράκαμψης, η έξοδος του συγκεκριμένου UPS είναι απενεργοποιημένη. Το UPS μεταφέρεται αυτόματα στην προτιμώμενη κατάσταση λειτουργίας όταν καταστεί δυνατό.

ΕΙΔΟΠΟΙΗΣΗ: Αν τα υπόλοιπα UPS δεν είναι σε θέση να υποστηρίζουν το φορτίο, το παράλληλο σύστημα μεταφέρεται σε υποχρεωτική στατική παράκαμψη. Το UPS που βρίσκεται σε αναμονή στατικής παράκαμψης θα μεταφερθεί, στη συνέχεια, σε υποχρεωτική στατική παράκαμψη.

Έλεγχος μπαταριών

Το UPS βρίσκεται σε λειτουργία ελέγχου μπαταριών όταν το UPS εκτελεί αυτοέλεγχο μπαταριών ή βαθμονόμηση του χρόνου λειτουργίας.

ΕΙΔΟΠΟΙΗΣΗ: Θα γίνει ματαίωση της δοκιμής μπαταρίας αν η παροχή δικτύου/κεντρική παροχή διακοπεί ή αν παρουσιαστεί κρίσιμος συναγερμός και επαναφορά του UPS στην κανονική λειτουργία κατά την επαναφορά του δικτύου/κεντρικής παροχής.

Λειτουργία ECO

Η λειτουργία ECO επιτρέπει τη διαμόρφωση του UPS για τη χρήση της αιτηθείσας στατικής παράκαμψης, με το φορτίο να παρέχεται μέσω της παράκαμψης ως προτιμώμενη κατάσταση λειτουργίας υπό προκαθορισμένες συνθήκες. Αν εντοπιστεί σφάλμα (τάση παράκαμψης εκτός ορίων ανοχής, τάση εξόδου εκτός ορίων ανοχής, κ.λπ.), το UPS θα μεταβεί αμέσως σε κανονική λειτουργία ή λειτουργία υποχρεωτικής στατικής παράκαμψης. Το κύριο πλεονέκτημα της λειτουργίας ECO είναι η μείωση στην κατανάλωση ηλεκτρικής ενέργειας. Σε περίπτωση διακοπής της ηλεκτρικής παροχής, το UPS μεταβαίνει σε λειτουργία μπαταρίας για αδιάκοπη παροχή φορτίου. Οι μπαταρίες φορτίζονται όταν το UPS βρίσκεται σε λειτουργία ECO.

ΕΙΔΟΠΟΙΗΣΗ: Σε περίπτωση αλλαγών στις ρυθμίσεις της λειτουργίας ECO σε ένα UPS σε παράλληλο σύστημα, πραγματοποιείται κοινή χρήση των αλλαγών σε όλα τα UPS του παράλληλου συστήματος.

Λειτουργία ECOnversion

Η λειτουργία ECOnversion επιτρέπει στο UPS να παρέχει το ενεργό μέρος του φορτίου μέσω της στατικής παράκαμψης. Ο αντιστροφέας συνεχίζει να λειτουργεί παράλληλα με την πηγή παράκαμψης και παρέχει το αντιδραστικό τμήμα του φορτίου. Ο συντελεστής ισχύος εισόδου του UPS διατηρείται κοντά στη μονάδα ανεξαρτήτως του συντελεστή ισχύος φορτίου, καθώς το αντιδραστικό τμήμα του φορτίου μειώνεται αισθητά στο ρεύμα εισόδου του UPS. Σε περίπτωση διακοπής της ηλεκτρικής παροχής, ο αντιστροφέας διατηρεί αμέσως την τάση εξόδου ώστε

να εξαλείφονται πρακτικά οι διακοπές ή οι πτώσεις κατά τη διάρκεια της μεταφοράς από τη λειτουργία ECOnversion. Οι μπαταρίες φορτίζονται όταν το UPS βρίσκεται σε λειτουργία ECOnversion.

ΕΙΔΟΠΟΙΗΣΗ: Σε περίπτωση αλλαγών στις ρυθμίσεις του ECOnversion σε ένα UPS σε παράλληλο σύστημα, πραγματοποιείται κοινή χρήση των αλλαγών σε όλα τα UPS του παράλληλου συστήματος.

Λειτουργία ΑΠΕΝΕΡΓΟΠΟΙΗΣΗΣ

Το UPS δεν παρέχει ισχύ στο φορτίο. Οι μπαταρίες είναι φορτισμένες και η οθόνη είναι ενεργοποιημένη.

Λειτουργίες συστήματος

Η κατάσταση συστήματος υποδεικνύει την κατάσταση εξόδου του πλήρους συστήματος UPS, συμπεριλαμβανομένου του περιβάλλοντα ηλεκτρικού πίνακα και υποδεικνύει την πηγή που παρέχει το φορτίο.

Λειτουργία αντιστροφέα

Στη λειτουργία αντιστροφέα, το φορτίο παρέχεται από τους αντιστροφείς. Η λειτουργία UPS πρέπει να είναι είτε κανονική είτε λειτουργία μπαταρίας όταν η κατάσταση λειτουργίας συστήματος είναι λειτουργία αντιστροφέα.

Λειτουργία αιτηθείσας στατικής παράκαμψης

Όταν το σύστημα βρίσκεται σε λειτουργία αιτηθείσας στατικής παράκαμψης, το φορτίο παρέχεται από την πηγή παράκαμψης. Αν εντοπιστεί σφάλμα, το σύστημα θα μεταβεί σε λειτουργία αντιστροφέα ή σε λειτουργία υποχρεωτικής στατικής παράκαμψης.

Λειτουργία υποχρεωτικής στατικής παράκαμψης

Το σύστημα βρίσκεται σε λειτουργία υποχρεωτικής στατικής παράκαμψης μετά από εντολή από το σύστημα UPS ή γιατί ο χρήστης έχει πατήσει το κουμπί OFF του αντιστροφέα στο UPS. Κατά τη διάρκεια της λειτουργίας υποχρεωτικής στατικής παράκαμψης, το φορτίο παρέχεται απευθείας από την πηγή παράκαμψης με ισχύ χωρίς συνθήκη.

ΕΙΔΟΠΟΙΗΣΗ: Οι μπαταρίες δεν είναι διαθέσιμες ως εναλλακτική πηγή ισχύος ενώ το σύστημα βρίσκεται σε λειτουργία υποχρεωτικής στατικής παράκαμψης.

Λειτουργία παράκαμψης συντήρησης

Κατά τη διάρκεια της λειτουργίας παράκαμψης συντήρησης, το φορτίο παρέχεται απευθείας από την πηγή παράκαμψης με ισχύ χωρίς συνθήκη.

ΕΙΔΟΠΟΙΗΣΗ: Οι μπαταρίες δεν είναι διαθέσιμες ως εναλλακτική πηγή ισχύος στη λειτουργία παράκαμψης συντήρησης.

Λειτουργία ECO

Η λειτουργία ECO επιτρέπει τη διαμόρφωση του συστήματος για χρήση της αιτηθείσας στατικής παράκαμψης, με το φορτίο να παρέχεται μέσω της παράκαμψης ως προτιμώμενη κατάσταση λειτουργίας υπό προκαθορισμένες συνθήκες. Το κύριο πλεονέκτημα της λειτουργίας ECO είναι η μείωση στην κατανάλωση ηλεκτρικής ενέργειας. Σε περίπτωση διακοπής της ηλεκτρικής παροχής, το UPS μεταβαίνει σε λειτουργία αντιστροφέα για αδιάκοπη παροχή φορτίου.

ΕΙΔΟΠΟΙΗΣΗ: Σε περίπτωση αλλαγών στις ρυθμίσεις της λειτουργίας ECO σε ένα UPS σε παράλληλο σύστημα, πραγματοποιείται κοινή χρήση των αλλαγών σε όλα τα UPS του παράλληλου συστήματος.

Λειτουργία ECOnversion

Η λειτουργία ECOversion επιτρέπει στο σύστημα να παρέχει το ενεργό τμήμα του φορτίου μέσω της παράκαμψης. Ο αντιστροφέας συνεχίζει να λειτουργεί παράλληλα με την πηγή παράκαμψης και παρέχει το αντιδραστικό τμήμα του φορτίου. Ο συντελεστής ισχύος εισόδου του UPS διατηρείται κοντά στη μονάδα ανεξαρτήτως του συντελεστή ισχύος φορτίου, καθώς το αντιδραστικό τμήμα του φορτίου μειώνεται αισθητά στο ρεύμα εισόδου του UPS. Σε περίπτωση διακοπής της ηλεκτρικής παροχής, ο αντιστροφέας διατηρεί αμέσως την τάση εξόδου ώστε να εξαλείφονται πρακτικά οι διακοπές ή οι πτώσεις κατά τη διάρκεια της μεταφοράς από τη λειτουργία ECOnversion.

ΕΙΔΟΠΟΙΗΣΗ: Σε περίπτωση αλλαγών στις ρυθμίσεις του ECOnversion σε ένα UPS σε παράλληλο σύστημα, πραγματοποιείται κοινή χρήση των αλλαγών σε όλα τα UPS του παράλληλου συστήματος.

Λειτουργία ΑΠΕΝΕΡΓΟΠΟΙΗΣΗΣ

Το σύστημα δεν παρέχει ισχύ στο φορτίο. Οι μπαταρίες είναι φορτισμένες και η οθόνη είναι ενεργοποιημένη.

Διαμόρφωση

Διαμόρφωση εισόδου UPS

ΕΙΔΟΠΟΙΗΣΗ: Αυτή η διαμόρφωση απαιτείται για τη σωστή λειτουργία του UPS.

1. Πατήστε τα στοιχεία **Διαμόρφωση > UPS**.
   a. Ορίστε το στοιχείο **Διαμόρφωση ηλεκτρικής παροχής** στην επιλογή **Ενιαία ηλεκτρική παροχή** ή **Διπλή ηλεκτρική παροχή**.
   b. Επιλέξτε το στοιχείο **Αυτόματη εκκίνηση του αντιστροφέα** αν θέλετε να ενεργοποιήσετε αυτήν τη λειτουργία. Όταν το στοιχείο **Αυτόματη εκκίνηση του αντιστροφέα** είναι ενεργοποιημένο, ο αντιστροφέας θα εκκινείται αυτόματα όταν επιστρέφει η τάση εισόδου μετά από τερματισμό λειτουργίας λόγω εξάντλησης της μπαταρίας.

⚠⚠ ΚΙΝΔΥΝΟΣ

ΚΙΝΔΥΝΟΣ ΗΛΕΚΤΡΟΠΛΗΞΙΑΣ, ΕΚΡΗΞΗΣ Ή ΕΚΔΗΛΩΣΗΣ ΤΟΞΟΥ

Πάντα να εκτελείτε σωστό κλείδωμα / τοποθέτηση ετικετών πριν εργαστείτε στο UPS. Ένα UPS με ενεργοποιημένη την αυτόματη εκκίνηση θα επανεκκινηθεί αυτόματα όταν επιστρέψει το τροφοδοτικό.

Αν δεν τηρηθούν αυτές οι οδηγίες, θα προκληθεί θάνατος ή σοβαρός τραυματισμός.

   c. Ορίστε το στοιχείο **Υπάρχει μετασχηματιστής** σε **Δεν υπάρχει μετασχηματιστής**, **Μετασχηματιστής εισόδου**, ή **Μετασχηματιστής εξόδου**.

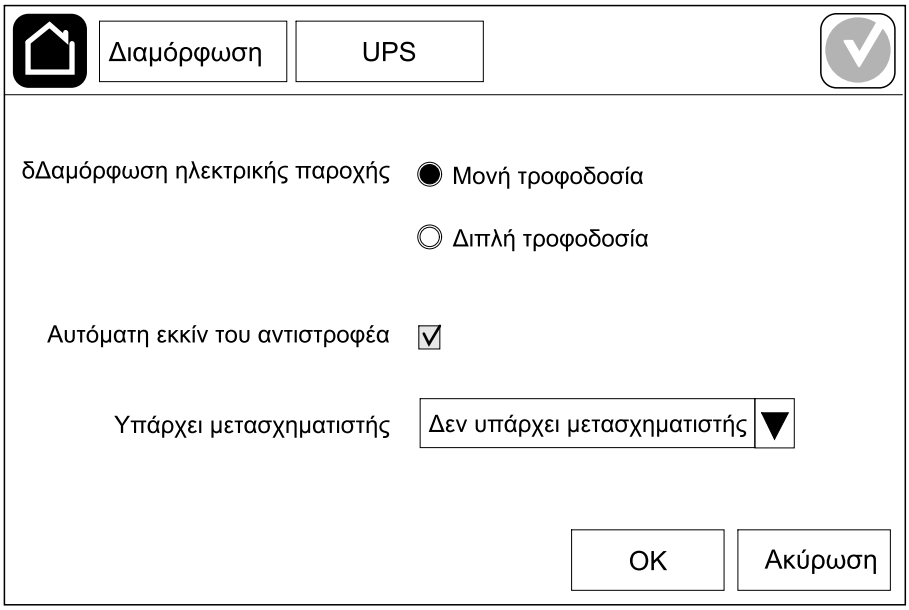

2. Πατήστε **OK** για να αποθηκεύσετε τις ρυθμίσεις σας.

Διαμόρφωση εξόδου

ΕΙΔΟΠΟΙΗΣΗ: Αυτή η διαμόρφωση απαιτείται για τη σωστή λειτουργία του UPS.

1. Πατήστε τα στοιχεία **Διαμόρφωση > Έξοδος**.

   a. Ορίστε το στοιχείο **Τάση εναλλασσόμενου ρεύματος ph-ph** στην επιλογή **200VAC**, **208VAC**, **220VAC**, **380VAC**, **400VAC**, **415VAC** ή **480VAC**, ανάλογα με τη διαμόρφωσή σας. (Δεν διατίθενται όλες οι τάσεις σε όλες τις περιοχές.)

   b. Ορίστε το στοιχείο **Συχνότητα** στην τιμή **50Hz ±1,0**, **50Hz ±3,0**, **50Hz ±10,0**, **60Hz ±1,0**, **60Hz ±3,0** ή **60Hz ±10,0**, ανάλογα με τη διαμόρφωσή σας.

   c. Πατήστε **OK** για να αποθηκεύσετε τις ρυθμίσεις σας και πατήστε το σύμβολο βέλους για να μεταβείτε στην επόμενη σελίδα.

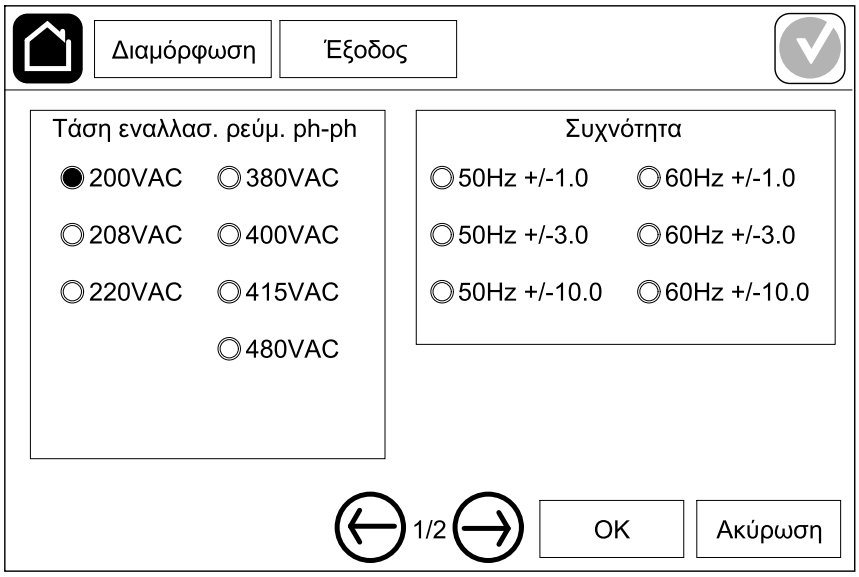

d. Ρυθμίστε την **Ανοχή παράκαμψης και εξόδου (%)**. Το εύρος ανοχής παράκαμψης και εξόδου είναι +3% έως +10%, η προεπιλογή είναι +10%.

e. Ρυθμίστε την **Αντιστάθμιση τάσης (%)**. Η τάση εξόδου του UPS μπορεί να ρυθμιστεί έως και ±3% για αντιστάθμιση διαφορετικών μηκών καλωδίων.

f. Ρυθμίστε το **Όριο υπερφόρτωσης (%)**. Το εύρος υπερφόρτωσης είναι 0% έως 100%, η προεπιλογή είναι 75%.

g. Ορίστε την **Αντιστάθμιση τάσης μετασχηματιστή (%)**. Το εύρος αντιστάθμισης τάσης μετασχηματιστή είναι 0% έως 3%, η προεπιλογή είναι 0%. Δείτε την ενότητα Αντιστάθμιση τάσης μετασχηματιστή εξόδου, σελίδα 20 για περισσότερες λεπτομέρειες και την ενότητα Διαμόρφωση εισόδου UPS, σελίδα 18 για να ρυθμίσετε το ότι υπάρχει ένας μετασχηματιστής εξόδου.

h. Πατήστε **OK** για να αποθηκεύσετε τις ρυθμίσεις σας.

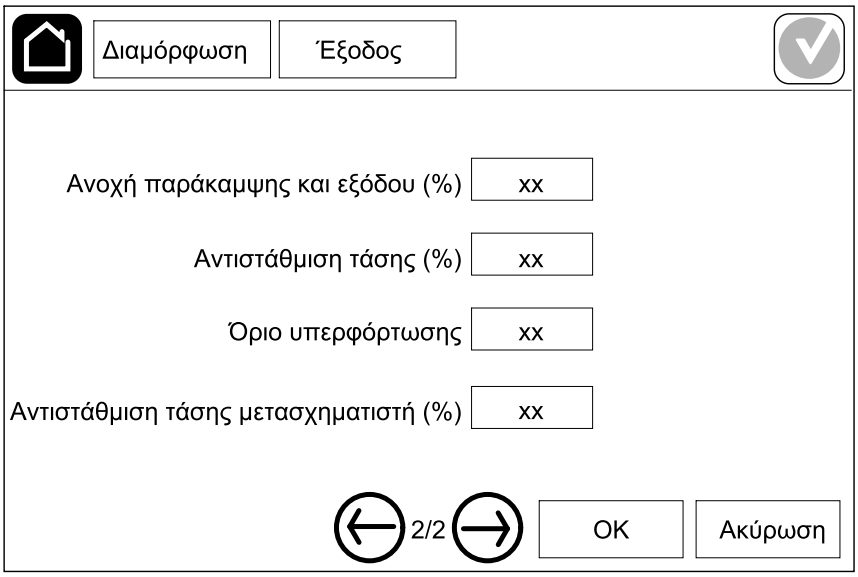

Αντιστάθμιση τάσης μετασχηματιστή εξόδου

Είναι δυνατή η αντιστάθμιση ενός μετασχηματιστή εξόδου και η εξισορρόπηση της πτώσης τάσης εξόδου (0-3%).

1. Αποσυνδέστε το φορτίο από το UPS.
2. Μετρήστε την τάση στη δευτερεύουσα πλευρά του μετασχηματιστή σε φορτίο 0% και στη συνέχεια ρυθμίστε την τάση εξόδου του UPS με μη αυτόματο τρόπο μέσω της ρύθμισης **Αντιστάθμιση τάσης (%)** για εξισορρόπηση της αντιστάθμισης της τάσης εάν υπάρχει .
3. Συνδέστε το φορτίο με το UPS.
4. Μετρήστε την τάση στη δευτερεύουσα πλευρά του μετασχηματιστή σε φορτίο X% και στη συνέχεια ρυθμίστε την τάση εξόδου του UPS μέσω της ρύθμισης **Αντιστάθ. τάσης μετασχημ. (%)** για εξισορρόπηση της πτώσης τάσης εξόδου στον μετασχηματιστή.

Η αντιστάθμιση τάσης του μετασχηματιστή που απαιτείται στο συγκεκριμένο φορτίο χρησιμοποιείται για την αυτόματη ρύθμιση γραμμικής τάσης εξόδου στο UPS σύμφωνα με το ποσοστό φορτίου εξόδου.

Διαμόρφωση της λύσης μπαταρίας

⚠⚠ΚΙΝΔΥΝΟΣ

ΚΊΝΔΥΝΟΣ ΗΛΕΚΤΡΟΠΛΗΞΊΑΣ, ΈΚΡΗΞΗΣ Ή ΕΚΔΉΛΩΣΗΣ ΗΛΕΚΤΡΙΚΟΎ ΤΌΞΟΥ

Οι ρυθμίσεις μπαταριών πρέπει να εκτελούνται από καταρτισμένο προσωπικό με γνώσεις των μπαταριών, της διαμόρφωσης και των απαιτούμενων προφυλάξεων.

Αν δεν τηρηθούν αυτές οι οδηγίες, θα προκληθεί θάνατος ή σοβαρός τραυματισμός.

1. Πατήστε τα στοιχεία **Διαμόρφωση > Μπαταρία**.
2. Επιλέξτε τον τύπο της λύσης μπαταρίας σας:
   a. Επιλέξτε **Πρότυπο** αν έχετε πρότυπη λύση μπαταρίας Galaxy VS και επιλέξτε την εμπορική αναφορά της συγκεκριμένης διαμόρφωσης από την αναπτυσσόμενη λίστα.
   b. Επιλέξτε **Επεκτεινόμενη** αν έχετε επεκτεινόμενη λύση μπαταρίας Galaxy VS.
   c. Επιλέξτε **Προσαρμοσμένο** αν έχετε προσαρμοσμένη λύση μπαταρίας.

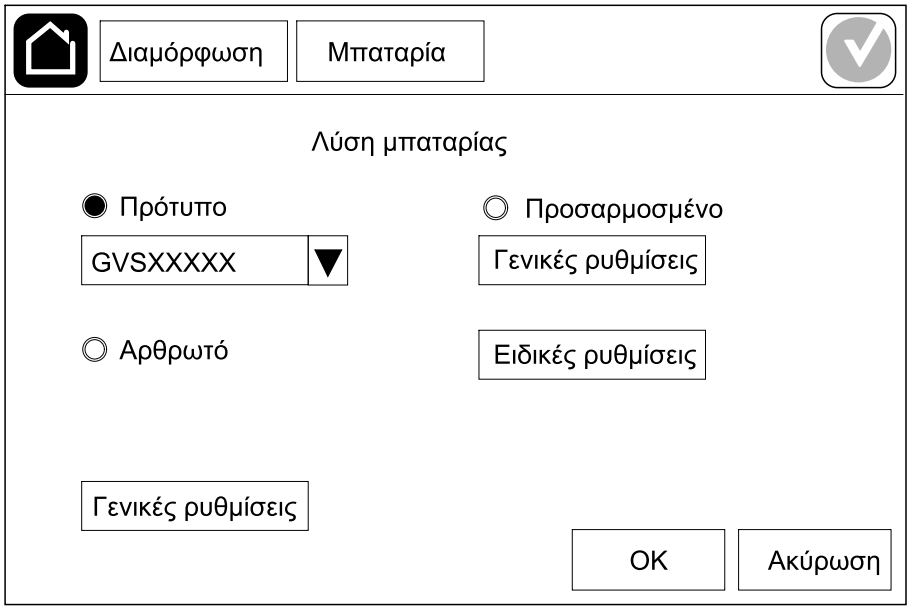

3. Πατήστε το στοιχείο **Γενικές ρυθμίσεις** και ρυθμίστε τις παρακάτω παραμέτρους:

   ΕΙΔΟΠΟΙΗΣΗ: Σε κάθε σελίδα, πατήστε **OK** για να αποθηκεύσετε τις ρυθμίσεις σας και πατήστε το σύμβολο βέλους για να μεταβείτε στην επόμενη σελίδα. Μόνο οι πρώτες τρεις ρυθμίσεις είναι διαθέσιμες για λύσεις επεκτεινόμενης μπαταρίας.

Αριθμός συστοιχιών μπαταριών συνδεδεμένων με τον ασφαλειοδιακόπτη μπαταρίας/Αριθμός ερμαρίων επεκτεινόμενης μπαταρίας	Ορίστε τον αριθμό ερμαρίων μπαταριών συνδεδεμένων με τον ασφαλειοδιακόπτη μπαταρίας/ Ορίστε τον αριθμό ερμαρίων επεκτεινόμενης μπαταρίας που συνδέονται με το UPS.
Προειδ χαμηλ χρόν εκτέλ (δευτ)	Ορίστε, σε δευτερόλεπτα, το όριο για το χρόνο εκτέλεσης που απομένει για την ενεργοποίηση της προειδοποίησης χαμηλού χρόνου εκτέλεσης.
Χωρητικότητα φόρτισης (%)	Η μέγιστη χωρητικότητα φόρτισης σε ποσοστό της ονομαστικής κατάταξης ισχύος του UPS.
Ελάχιστο όριο (°C)	Ορίστε την ελάχιστη αποδεκτή θερμοκρασία περιβάλλοντος μπαταρίας σε βαθμούς Κελσίου ή Φαρενάιτ. Θερμοκρασίες μικρότερες του ορίου αυτού θα ενεργοποιούν μια ειδοποίηση.
Μέγιστο όριο (°C)	Ορίστε τη μέγιστη αποδεκτή θερμοκρασία περιβάλλοντος μπαταρίας σε βαθμούς Κελσίου ή Φαρενάιτ. Θερμοκρασίες μεγαλύτερες του ορίου θα ενεργοποιούν μια ειδοποίηση.
Λειτουργία ενίσχυσης φορτιστή	Επιλέξτε το για να ενεργοποιήσετε τη λειτουργία ενίσχυσης φορτιστή. Αυτή η λειτουργία θα μεταφέρει τον φορτιστή σε λειτουργία ενίσχυσης φορτιστή αφού το σύστημα έχει τεθεί σε λειτουργία μπαταρίας.
Κυκλική λειτουργία φόρτισης	Επιλέξτε το για να ενεργοποιήσετε την κυκλική λειτουργία φόρτισης. Κατά τη διάρκεια μιας κυκλικής φόρτισης, το σύστημα πραγματοποιεί κύκλους μεταξύ περιόδους φόρτισης κινητής θέσης και αδράνειας. Αυτή η λειτουργία θα διατηρεί διαρκώς την κατάσταση φόρτισης της μπαταρίας χωρίς να καταπονεί τις μπαταρίες, μέσω μιας διαρκούς φόρτισης κινητής θέσης.
Διάστημ δοκιμ κάθε	Ορίστε πόσο συχνά το UPS θα πραγματοποιεί δοκιμή μπαταρίας.
Ημ εβδ δοκ	Ορίστε ποια ημέρα της εβδομάδας θα πραγματοποιείται η δοκιμή μπαταρίας.
Χρόνος έναρξης δοκιμής (hh:mm)	Ορίστε ποια ώρα της ημέρας θα πραγματοποιείται η δοκιμή μπαταρίας.

4. **Μόνο για προσαρμοσμένη λύση μπαταρίας**: Πατήστε το στοιχείο **Ειδικές ρυθμίσεις** και ρυθμίστε τις παρακάτω παραμέτρους:

   ΕΙΔΟΠΟΙΗΣΗ: Σε κάθε σελίδα, πατήστε **OK** για να αποθηκεύσετε τις ρυθμίσεις σας και πατήστε το σύμβολο βέλους για να μεταβείτε στην επόμενη σελίδα.

Τύπος μπαταρίας	Επιλέξτε τον τύπο της μπαταρίας.
Κεντρικ σημείο μπαταρ συνδεδεμ	Επιλέξτε αν το κεντρικό σημείο της μπαταρίας θα είναι συνδεδεμένο.
Απεν παρακολ θερμοκρ	Επιλέξτε αν θα απενεργοποιήσετε την παρακολούθηση της θερμοκρασίας της μπαταρίας.
Χωρητικότητα μπαταρία ανά μπλοκ (Ah)	Ορίστε τη χωρητικότητα της μπαταρίας ανά μπλοκ σε αμπερώρια για τον συσσωρευτή μπαταρίας που είναι συνδεδεμένος σε κάθε ασφαλειοδιακόπτη μπαταρίας.
Αριθμός στοιχειοσειρών παράλληλης μπαταρίας	Ορίστε τη χωρητικότητα των στοιχειοσειρών μπαταρίας που συνδέονται παράλληλα για τον συσσωρευτή μπαταρίας που είναι συνδεδεμένος σε κάθε ασφαλειοδιακόπτη μπαταρίας.
Αριθμός μπαταρ. ανά συμβολοσειρά	Ορίστε τον αριθμό των μπλοκ μπαταρίας ανά συστοιχία μπαταριών.
Αριθμός κυψελών μπαταρ. ανά μπλοκ	Ορίστε τον αριθμό των κυψελών μπαταρίας ανά μπλοκ μπαταρίας.
Τάση DC ανά κυψέλη μπαταρίας (V)	Ορίστε την τάση φόρτισης ανά κυψέλη μπαταρίας για **Φόρτιση κινητής θέσης**. Η φόρτιση κινητής θέσης είναι η βασική διαθέσιμη λειτουργία φόρτισης σε όλους τους τύπους μπαταριών και εκκινείται αυτόματα από το φορτιστή.
	Ορίστε την τάση φόρτισης ανά κυψέλη μπαταρίας για **Ενίσχυση φόρτισης**. Η ενίσχυση φόρτισης καθιστά δυνατή την εκτέλεση μιας γρήγορης φόρτισης με στόχο τη γρήγορη επαναφορά μιας αποφορτισμένης μπαταρίας.
	Ορίστε την τάση φόρτισης ανά κυψέλη μπαταρίας για **Φόρτιση ισοστάθμισης**. Η φόρτιση ισοστάθμισης χρησιμοποιείται για την ισοστάθμιση μπαταριών με ανοιχτές κυψέλες για μπαταρίες που έχουν χάσει την ισοστάθμισή τους. Αυτή είναι η διαθέσιμη μέθοδος φόρτισης με την υψηλότερη δυνατή τάση φόρτισης. Όταν πραγματοποιείται φόρτιση ισοστάθμισης, εξατμίζεται νερό από τις μπαταρίες με τις ανοιχτές κυψέλες, και το νερό αυτό πρέπει να αντικαθίσταται όταν ολοκληρωθεί η φόρτιση.
Διάρκεια φόρτισης (δευτ.)	Ορίστε, σε δευτερόλεπτα, τη διάρκεια φόρτισης για **Ενίσχυση φόρτισης** και **Φόρτιση ισοστάθμισης**.
Τάση συνεχ. ρεύματος ανά κυψέλη μπαταρίας (V)	Ορίστε το επίπεδο της τάσης ανά κυψέλη μπαταρίας για τον τερματισμό λειτουργίας της μπαταρίας.
Ονομαστική θερμοκρασία (°C)/Ονομαστική θερμοκρασία (°F)	Ορίστε την ονομαστική θερμοκρασία σε βαθμούς Κελσίου ή Φαρενάιτ.
Τρέχον ρυθμός φόρτισ	Ορίστε τον τρέχοντα ρυθμό φόρτισης.
Αποδοχή ενίσχ φόρτισ	Επιλέξτε το αν θα επιτρέπεται η φόρτιση ενίσχυσης των μπαταριών. Η ενίσχυση φόρτισης καθιστά δυνατή την εκτέλεση μιας γρήγορης φόρτισης με στόχο τη γρήγορη επαναφορά μιας αποφορτισμένης μπαταρίας.

Αποδοχή βαθιάς εκφόρτισ μπαταρ	Επιλέξτε αν θα επιτρέπεται η βαθιά εκφόρτιση των μπαταριών όταν το UPS βρίσκεται σε λειτουργία μπαταρίας. Αυτή η λειτουργία επιτρέπει την εκφόρτιση των μπαταριών σε ένα ακόμα πιο χαμηλό επίπεδο τάσης σε σχέση με την κανονικά συνιστώμενη τιμή. Λάβετε υπόψη σας ότι αυτό ενδέχεται να προκαλέσει βλάβη στις μπαταρίες.
Ενεργοποίηση αυτόματ αποσύνδεσης μπαταρ	Επιλέξτε αν θα επιτρέπεται η αυτόματη αποσύνδεση των μπαταριών. Όταν το σύστημα UPS βρίσκεται σε κατάσταση όπου η έξοδος είναι απενεργοποιημένη και δεν υπάρχει δυνατότητα φόρτισης των μπαταριών, η λειτουργία αυτή θα ενεργοποιήσει τους ασφαλειοδιακόπτες μπαταρίας για να αποφευχθεί η βαθιά εκφόρτιση μετά από χρονικό διάστημα: • Δύο εβδομάδων. • 10 λεπτών με την τάση στις κυψέλες της μπαταρίας σε επίπεδο χαμηλότερου του επιπέδου τερματισμού λειτουργίας μπαταρίας.

Διαμόρφωση λειτουργίας υψηλής απόδοσης

1. Πατήστε τα στοιχεία **Διαμόρφωση > Υψηλή απόδοση**.
2. Επιλέξτε το στοιχείο **Λειτουργία υψηλής απόδοσης**: **Απενεργοποίηση**, **Λειτουργία ECO** ή **ECOnversion**.

   ΕΙΔΟΠΟΙΗΣΗ: Επικοινωνήστε με τη Schneider Electric για να ενεργοποιήσετε τη **λειτουργία ECO**.
3. Επιλέξτε το στοιχείο **Αντιστάθμιση αρμονικών ECOnversion**, εφόσον είναι σχετικό.
4. Επιλέξτε το στοιχείο **Χρονοδιάγραμμα υψηλής απόδοσης**: **Ενεργό βάσει χρονοδιαγράμματος**, **Πάντα ενεργό** ή **Ποτέ ενεργό**.
   a. Για το στοιχείο **Ενεργό βάσει χρονοδιαγράμματος**, πατήστε την επιλογή **Χρονοδιάγραμμα** και ρυθμίστε το χρονοδιάγραμμα όπως ανταποκρίνεται στις ανάγκες σας.

Διαμόρφωση αυτόματων διακοπτών ισχύος

ΕΙΔΟΠΟΙΗΣΗ: Αυτή η διαμόρφωση απαιτείται για τη σωστή λειτουργία του UPS.

1. Πατήστε τα στοιχεία **Διαμόρφωση > Ασφαλειοδιακόπτες**.
2. Πατήστε τους διαφορετικούς αυτόματους διακόπτες ισχύος στο σχηματικό διάγραμμα για να διαμορφώσετε ποιοι αυτόματοι διακόπτες ισχύος θα υπάρχουν στο σύστημα UPS. Το τετράγωνο με το √ σημαίνει ότι ο ασφαλειοδιακόπτης υπάρχει και το άδειο τετράγωνο σημαίνει ότι ο ασφαλειοδιακόπτης δεν υπάρχει, το τετράγωνο που εμφανίζεται με γκρι χρώμα σημαίνει ότι ο ασφαλειοδιακόπτης έχει διαμορφωθεί αυτόματα στο σύστημα UPS σας.

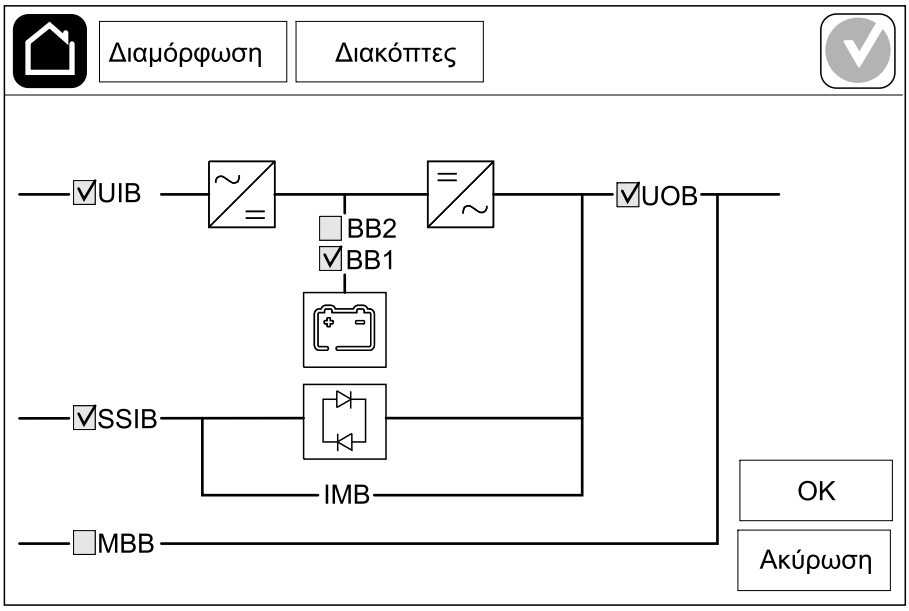

ΕΙΔΟΠΟΙΗΣΗ: Το UPS μπορεί να παρακολουθεί έως και δύο ασφαλειοδιακόπτες μπαταρίας σε πρότυπη λύση μπαταρίας. Το UPS μπορεί να παρακολουθεί έως και τέσσερις ασφαλειοδιακόπτες μπαταρίας σε επεκτεινόμενη λύση μπαταρίας – αυτό διαμορφώνεται αυτόματα από το UPS. Το σχηματικό διάγραμμα εμφανίζει μόνο έναν ασφαλειοδιακόπτη μπαταρίας BB, ακόμα και αν έχουν συνδεθεί και διαμορφωθεί περισσότεροι ασφαλειοδιακόπτες μπαταρίας για παρακολούθηση. Αν ένας ή περισσότεροι από τους ασφαλειοδιακόπτες μπαταρίας που παρακολουθούνται είναι σε κλειστή θέση, το BB στο σχηματικό διάγραμμα θα εμφανίζεται ως κλειστό. Αν όλοι οι ασφαλειοδιακόπτες μπαταρίας είναι σε ανοικτή θέση, το BB στο σχηματικό διάγραμμα θα εμφανίζεται ως ανοικτό.

3. Πατήστε **OK** για να αποθηκεύσετε τις ρυθμίσεις σας.

Διαμόρφωση των επαφών εισόδου

1. Πατήστε τα στοιχεία **Διαμόρφωση > Επαφές και ρελέ** και επιλέξτε την επαφή εισόδου που θέλετε να διαμορφώσετε.

2. Επιλέξτε μια λειτουργία από την αναπτυσσόμενη λίστα για την επιλεγμένη επαφή εισόδου:

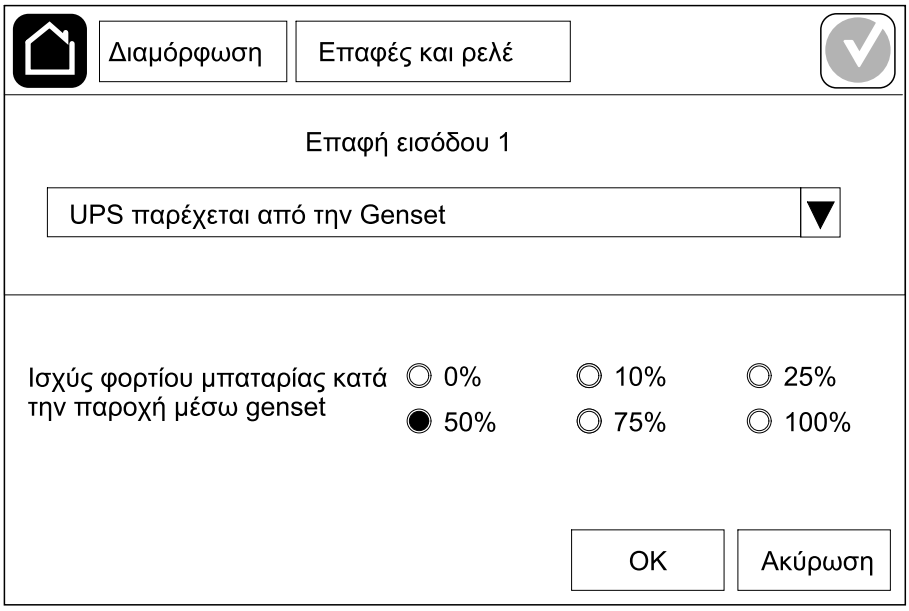

Κανένα: Δεν έχει ανατεθεί καμία ενέργεια σε αυτήν την επαφή εισόδου.	**UPS παρέχεται από την Genset**: Είσοδος που υποδεικνύει ότι το UPS τροφοδοτείται από γεννήτρια. Πρέπει επίσης να επιλέξετε τη μείωση στο ρεύμα φόρτισης της μπαταρίας όταν η παροχή ρεύματος στο UPS πραγματοποιείται μέσω γεννήτριας. Ορίστε το στοιχείο **Ισχύς φορτίου μπαταρίας κατά την παροχή μέσω genset** στην επιλογή **0%** (χωρίς φόρτιση μπαταρίας), **10%**, **25%**, **50%**, **75%** ή **100%** (φόρτιση πλήρους μπαταρίας). Το στοιχείο **Ισχύς φορτίου μπαταρίας κατά την παροχή μέσω genset** είναι επιλέξιμο μόνο για αυτήν τη λειτουργία.
Σφάλμα γείωσης: Είσοδος που υποδεικνύει ότι υπάρχει σφάλμα γείωσης.	**Δεν είναι δυνατή η λειτουργία του εξαερισμού του χώρου μπαταρίας**: Είσοδος που υποδεικνύει ότι ο εξαερισμός του χώρου της μπαταρίας δεν είναι λειτουργικός. Όταν η είσοδος είναι ενεργή, ο φορτιστής μπαταρίας θα απενεργοποιηθεί.
Ορίζονται από τον χρήστη 1: Είσοδος γενικού σκοπού.	**Η εξωτερική παρακολούθηση μπαταρίας εντόπισε σφάλμα**: Είσοδος που υποδεικνύει ότι η εξωτερική παρακολούθηση μπαταρίας εντόπισε σφάλμα. Όταν η είσοδος είναι ενεργή, το UPS θα ενεργοποιήσει έναν συναγερμό (καμία άλλη ενέργεια).
Ορίζονται από τον χρήστη 2: Είσοδος γενικού σκοπού.	**Η λειτουργία υψηλής απόδοσης είναι απενεργοποιημένη**: Αν αυτή η είσοδος είναι ενεργοποιημένη, το UPS δεν μπορεί να εισέλθει σε λειτουργία υψηλής απόδοσης (λειτουργία ECO και λειτουργία ECOnversion) ή θα εξέλθει από οποιαδήποτε ενεργή λειτουργία υψηλής απόδοσης.
Η παρακολούθηση εξωτερικής αποθήκευσης ενέργειας εντόπισε ένα μικρό σφάλμα: Είσοδος που υποδεικνύει ότι η παρακολούθηση εξωτερικής αποθήκευσης ενέργειας εντόπισε ένα μικρό σφάλμα.	**Το εξωτερικό σήμα απενεργοποιεί τον φορτιστή**: Αν αυτή η είσοδος είναι ενεργοποιημένη, ο φορτιστής θα ΑΠΕΝΕΡΓΟΠΟΙΗΘΕΙ κατόπιν λήψης σήματος από εξωτερικό εξοπλισμό, π.χ. κατόπιν λήψης σήματος από την εξωτερική αποθήκευση ενέργειας.
Η παρακολούθηση εξωτερικής αποθήκευσης ενέργειας εντόπισε ένα μεγάλο σφάλμα: Είσοδος που υποδεικνύει ότι η παρακολούθηση εξωτερικής αποθήκευσης ενέργειας εντόπισε ένα μεγάλο σφάλμα.	**Η θερμοκρασία του μετασχηματιστή είναι υπερβολικά υψηλή**: Είσοδος που υποδεικνύει ότι υπάρχει συναγερμός υψηλής θερμοκρασίας για τον μετασχηματιστή.

3. Πατήστε **OK** για να αποθηκεύσετε τις ρυθμίσεις σας.

Διαμόρφωση ρελέ εξόδου

1. Πατήστε τα στοιχεία **Διαμόρφωση > Επαφές και ρελέ** και επιλέξτε τα ρελέ εξόδου που θέλετε να διαμορφώσετε.
2. Ρυθμίστε την **Καθυστέρηση (δευτ)**.
3. Επιλέξτε για να ενεργοποιήσετε τη **Λειτουργία ενεργοποιημένου ελέγχου** (απενεργοποιημένη ως προεπιλογή).

   Όταν το στοιχείο **Λειτουργία ενεργοποιημένου ελέγχου** είναι ενεργοποιημένο, το ρελέ εξόδου είναι ενεργοποιημένο και θα απενεργοποιείται όταν γίνονται τα συμβάντα που εκχωρούνται στο ρελέ εξόδου (συνήθως ενεργοποιημένο).

   Όταν το στοιχείο **Λειτουργία ενεργοποιημένου ελέγχου** είναι απενεργοποιημένο, το ρελέ εξόδου είναι απενεργοποιημένο και θα απενεργοποιείται όταν γίνονται τα συμβάντα που εκχωρούνται στο ρελέ εξόδου (συνήθως απενεργοποιημένο).

   Η **Λειτουργία ενεργοποιημένου ελέγχου** πρέπει να είναι ορισμένη μεμονωμένα για κάθε ρελέ εξόδου και καθιστά δυνατό τον εντοπισμό μη λειτουργικότητας του ρελέ εξόδου:

   - Σε περίπτωση απώλειας της τροφοδοσίας στα ρελέ εξόδου, τα συμβάντα που έχουν εκχωρηθεί σε όλα τα ρελέ εξόδου θα υποδεικνύονται ως υπάρχοντα.
   - Σε περίπτωση μη λειτουργικότητας ενός μεμονωμένου ρελέ εξόδου, τα συμβάντα που έχουν εκχωρηθεί στο μεμονωμένο ρελέ εξόδου θα υποδεικνύονται ως υπάρχοντα.
4. Επιλέξτε το(α) συμβάν(τα) που θέλετε να αναθέσετε στο ρελέ εξόδου. Σε κάθε σελίδα, πατήστε **OK** για να αποθηκεύσετε τις ρυθμίσεις σας και πατήστε το σύμβολο βέλους για να μεταβείτε στην επόμενη σελίδα.

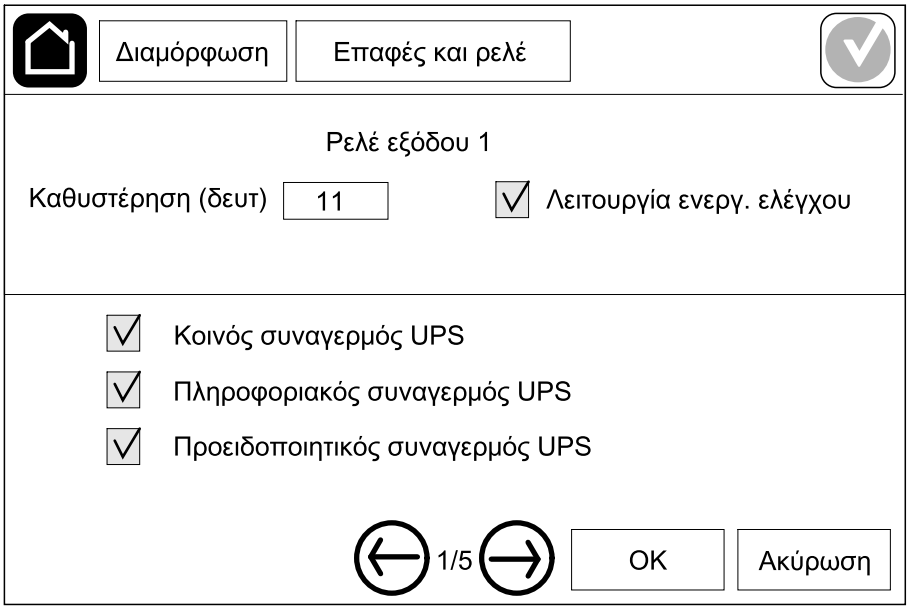

ΕΙΔΟΠΟΙΗΣΗ: Είναι δυνατή η ανάθεση πολλών λειτουργιών στο ίδιο ρελέ εξόδου.

Κοινός συναγερμός UPS: Η έξοδος ενεργοποιείται όταν υπάρχει οποιοσδήποτε συναγερμός για το UPS.	**UPS σε λειτουργία συντήρησης**: Η έξοδος ενεργοποιείται όταν ο αυτόματος διακόπτης ισχύος της μονάδας UOB ανοίξει, ενέργεια η οποία μεταφέρει το UPS σε λειτουργία συντήρησης. Το UPS δεν παρέχει το φορτίο.
Πληροφοριακός συναγερμός UPS: Η έξοδος ενεργοποιείται όταν υπάρχει πληροφοριακός συναγερμός για το UPS.	**Εξωτερικό σφάλμα**: Η έξοδος ενεργοποιείται όταν το UPS εντοπίσει εξωτερικό σφάλμα.
Προειδοποιητικός συναγερμός UPS: Η έξοδος ενεργοποιείται όταν υπάρχει προειδοποιητικός συναγερμός για το UPS.	**Δεν είναι δυνατή η λειτουργία του ανεμιστήρα**: Η έξοδος ενεργοποιείται όταν ένας ή περισσότεροι ανεμιστήρες δεν είναι λειτουργικοί.
Κρίσιμος συναγερμός UPS: Η έξοδος ενεργοποιείται όταν υπάρχει κρίσιμος συναγερμός για το UPS.	**Χαμηλή τάση μπαταρίας**: Η έξοδος ενεργοποιείται όταν η τάση της μπαταρίας είναι κάτω από το όριο.
Κοινός συναγερμός συστήματος: Η έξοδος ενεργοποιείται όταν υπάρχει οποιοσδήποτε συναγερμός για το σύστημα.	**Μη σωστή λειτουργία μπαταρίας**: Η έξοδος ενεργοποιείται όταν οι μπαταρίες δεν λειτουργούν σωστά.
Πληροφοριακός συναγερμός συστήματος: Η έξοδος ενεργοποιείται όταν υπάρχει πληροφοριακός συναγερμός για το σύστημα.	**Αποσυνδεδεμένη μπαταρία**: Η έξοδος ενεργοποιείται όταν οι μπαταρίες αποσυνδεθούν ή όταν οι αυτόματοι διακόπτες ισχύος μπαταρίας είναι ανοικτοί.
Προειδοποιητικός συναγερμός συστήματος: Η έξοδος ενεργοποιείται όταν υπάρχει προειδοποιητικός συναγερμός για το σύστημα.	**Υπερφόρτωση αντιστροφέα**: Η έξοδος ενεργοποιείται όταν υπάρχει κατάσταση υπερφόρτωσης ενώ το UPS βρίσκεται σε λειτουργία αντιστροφέα.
Κρίσιμος συναγερμός συστήματος: Η έξοδος ενεργοποιείται όταν υπάρχει κρίσιμος συναγερμός για το σύστημα.	**Υπερφόρτωση εξόδου**: Η έξοδος ενεργοποιείται όταν υπάρχει κατάσταση υπερφόρτωσης ενώ το UPS βρίσκεται σε λειτουργία αντιστροφέα ή λειτουργία παράκαμψης.
UPS σε κανονική λειτουργία: Η έξοδος ενεργοποιείται όταν το UPS λειτουργεί σε κανονική λειτουργία.	**Είσοδος εκτός ορίων ανοχής**: Η έξοδος ενεργοποιείται όταν η είσοδος είναι εκτός των ορίων ανοχής.
UPS σε λειτουργία μπαταρίας: Η έξοδος ενεργοποιείται όταν το UPS βρίσκεται σε λειτουργία μπαταρίας.	**Παράκαμψη εκτός ορίων ανοχής**: Η έξοδος ενεργοποιείται όταν η παράκαμψη είναι εκτός των ορίων ανοχής.
UPS σε λειτουργία στατικής παράκαμψης: Η έξοδος ενεργοποιείται όταν το UPS βρίσκεται σε λειτουργία υποχρεωτικής στατικής παράκαμψης ή σε λειτουργία αιτηθείσας στατικής παράκαμψης.	**Ενεργό EPO**: Η έξοδος ενεργοποιείται όταν έχει ενεργοποιηθεί το EPO.
UPS σε λειτουργία παράκαμψης συντήρησης: Η έξοδος ενεργοποιείται όταν το UPS βρίσκεται σε εσωτερική λειτουργία παράκαμψης συντήρησης ή εξωτερική λειτουργία παράκαμψης συντήρησης.	

5. Πατήστε **OK** για να αποθηκεύσετε τις ρυθμίσεις σας.

Διαμόρφωση δικτύου

Το δίκτυο μπορεί να διαμορφωθεί για την ενσωματωμένη και την προαιρετική κάρτα διαχείρισης δικτύου (NMC).

1. Πατήστε **Διαμόρφωση > Δίκτυο > IPv4** και επιλέξτε **Ολοκληρωμένο NMC** για να διαμορφώσετε την ενσωματωμένη κάρτα διαχείρισης δικτύου ή **Προαιρετικό NMC** για να διαμορφώσετε την προαιρετική κάρτα διαχείρισης δικτύου.
   a. Ορίστε το στοιχείο **Λειτουργία διεύθυνσης** στην επιλογή **Μη αυτόματη**, **BOOTP** ή **DCHP**.
   b. Μπορείτε επίσης να απενεργοποιήσετε το δίκτυο επιλέγοντας το στοιχείο **Απενεργοποίηση ενσωματωμένης NMC IPv4**/**Απενεργοποίηση ενσωματωμένης NMC IPv4**.
   c. Πατήστε **OK** για να αποθηκεύσετε τις ρυθμίσεις σας.

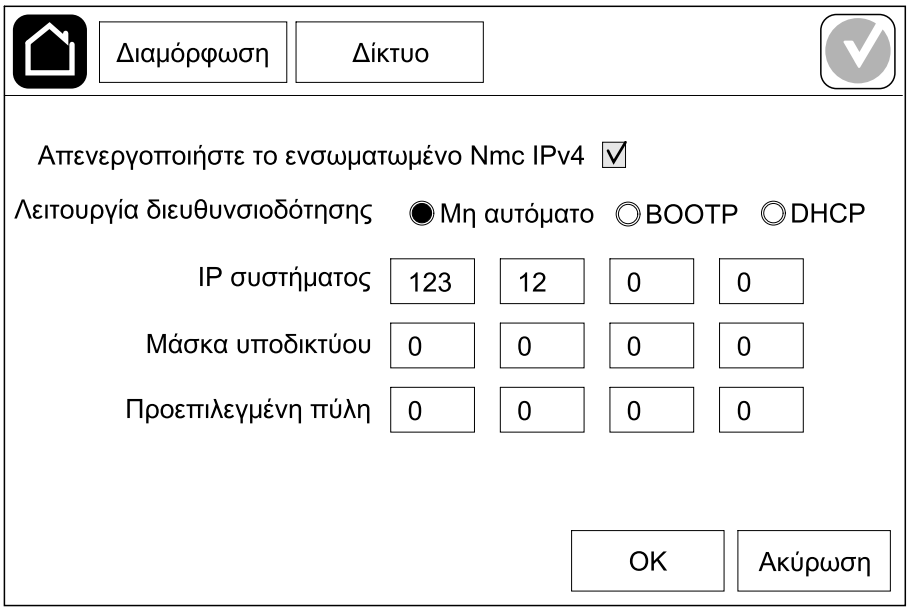

2. Πατήστε **Διαμόρφωση > Δίκτυο > IPv6** και επιλέξτε **Ολοκληρωμένο NMC** για να διαμορφώσετε την ενσωματωμένη κάρτα διαχείρισης δικτύου ή **Προαιρετικό NMC** για να διαμορφώσετε την προαιρετική κάρτα διαχείρισης δικτύου.

   a. Ορίστε το στοιχείο **Λειτουργία DHCPV6** στην επιλογή **Διεύθυνση ή άλλες πληροφορίες**, **Μόνο πληροφορίες μη διεύθυνσης** ή **IPv6 ποτέ**.

   b. Επιλέξτε το στοιχείο **Αυτόματη διαμόρφωση** ή **Μη αυτόματη**.

   c. Μπορείτε επίσης να απενεργοποιήσετε το δίκτυο επιλέγοντας το στοιχείο **Απενεργοποίηση ενσωματωμένης NMC IPv6**/**Απενεργοποίηση ενσωματωμένης NMC IPv6**.

   d. Πατήστε **OK** για να αποθηκεύσετε τις ρυθμίσεις σας.

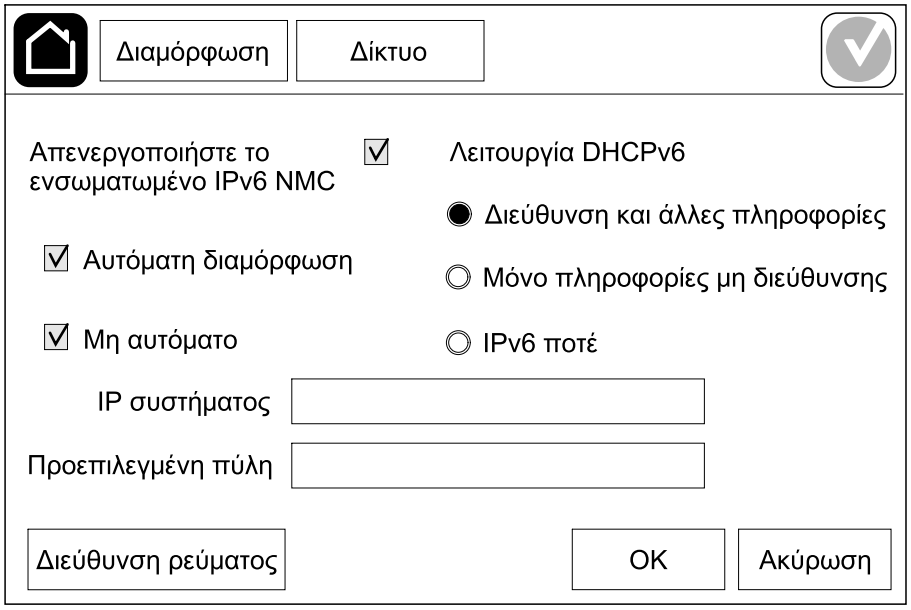

Διαμόρφωση Modbus

Το Modbus μπορεί να διαμορφωθεί για την ενσωματωμένη και την προαιρετική κάρτα διαχείρισης δικτύου (NMC).

1. Πατήστε **Διαμόρφωση > Modbus** και επιλέξτε **Ολοκληρωμένο NMC** για να διαμορφώσετε την ενσωματωμένη κάρτα διαχείρισης δικτύου ή **Προαιρετικό NMC** για να διαμορφώσετε την προαιρετική κάρτα διαχείρισης δικτύου.

   a. Ενεργοποιήστε ή απενεργοποιήστε το στοιχείο **Σειριακό Modbus**.

   b. Ορίστε το στοιχείο **Ισοτιμία** στην επιλογή **Καμία**, **Ζυγή** ή **Μονή**.

   c. Ορίστε το στοιχείο **Bit διακοπής** στην επιλογή **1** ή **2**.

   d. Ορίστε το στοιχείο **Ρυθμός baud** στην επιλογή **2400**, **9600**, **19200** ή **38400**.

   e. Ορίστε το στοιχείο **Μοναδικό ID προορισμού** σε έναν αριθμό μεταξύ του 1 και του 247.

      ΕΙΔΟΠΟΙΗΣΗ: Κάθε συσκευή στον αγωγό πρέπει να έχει ακριβώς τις ίδιες ρυθμίσεις εκτός από το **Μοναδικό ID προορισμού** της διεύθυνσης συσκευής, το οποίο πρέπει να είναι μοναδικό για κάθε συσκευή. Δύο συσκευές στον αγωγό δεν μπορούν να έχουν την ίδια διεύθυνση.

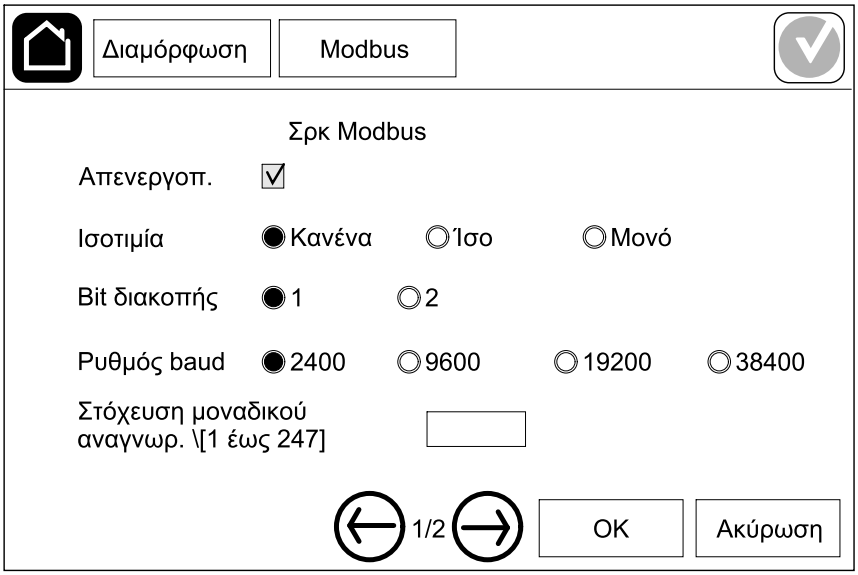

   f. Πατήστε **OK** για να αποθηκεύσετε τις ρυθμίσεις σας και πατήστε το σύμβολο βέλους για να μεταβείτε στην επόμενη σελίδα.

   g. Ενεργοποιήστε ή απενεργοποιήστε το **TCP Modbus**.

   h. Επιλέξτε το στοιχείο **Θύρα 502** ή **Θύρα [5000 έως 32768]**.

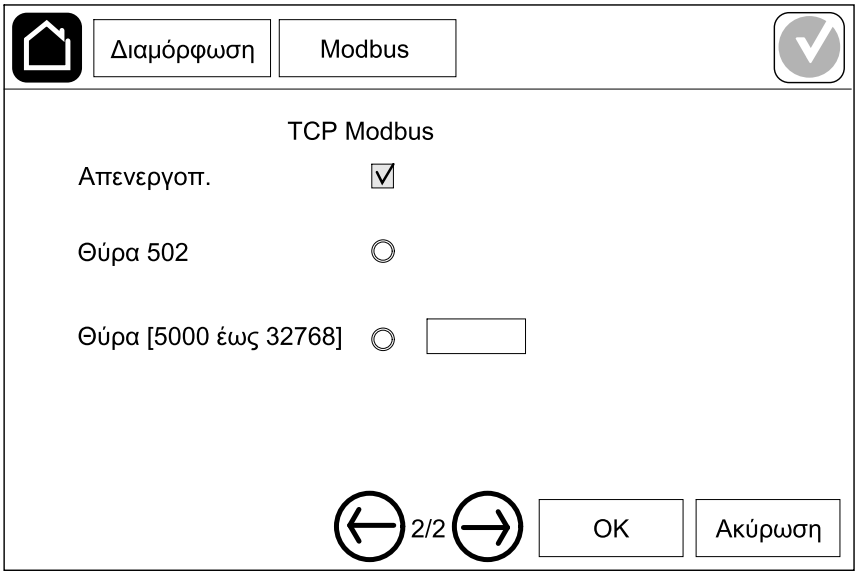

   i. Πατήστε **OK** για να αποθηκεύσετε τις ρυθμίσεις σας.

Ορισμός ονόματος UPS

1. Πατήστε **Διαμόρφωση > Γενικά > Όνομα UPS**.
2. Ορίστε το όνομα του UPS.
3. Πατήστε **OK** για να αποθηκεύσετε τις ρυθμίσεις σας.

Ορισμός ημερομηνίας και ώρας

1. Πατήστε τα στοιχεία **Διαμόρφωση > Γενικά > Ημερομηνία και ώρα**.
2. Ορίστε τιμές στα πεδία **Έτος**, **Μήνας**, **Ημέρα**, **Ώρα**, **Λεπτό** και **Δευτερόλεπτο**.
3. Πατήστε **OK** για να αποθηκεύσετε τις ρυθμίσεις σας.

Διαμόρφωση των προτιμήσεων οθόνης

1. Πατήστε τα στοιχεία **Διαμόρφωση > Γενικά > Οθόνη**.
   a. Ορίστε τη μονάδα θερμοκρασίας σε **Κελσίου** ή **Φαρενάιτ**.
   b. Πατήστε το σύμβολο - ή + για να ρυθμίσετε τη φωτεινότητα της οθόνης.
   c. Ορίστε το στοιχείο **Ήχος συναγερμού** σε **Ενεργοποίηση** ή **Απενεργοπ.**. Αυτό θα ενεργοποιήσει/θα σιγάσει όλους τους ήχους συναγερμών.
   d. Ορίστε το στοιχείο **Ήχος οθόνης αφής** σε **Ενεργοποίηση** ή **Απενεργοπ.**. Αυτό θα ενεργοποιήσει/θα σιγάσει όλους τους ήχους της οθόνης (πλην των ήχων συναγερμών).

Διαμόρφωση υπενθύμισης φίλτρου αέρα

Όταν εκτελείται αντικατάσταση του φίλτρου αέρα, επαναφέρετε την υπενθύμιση του φίλτρου αέρα.

1. Πατήστε τα στοιχεία **Διαμόρφωση > Υπενθύμιση**.
   a. Επιλέξτε το στοιχείο **Ενεργοποίηση υπενθύμισης** για να λαμβάνετε υπενθυμίσεις σχετικά με την αντικατάσταση του φίλτρου αέρα.
   b. Επιλέξτε το χρονικό διάστημα υπενθυμίσεων: **1 μήνας**, **3 μήνες**, **6 μήνες** ή **1 έτος** ανάλογα με το περιβάλλον του δωματίου εγκατάστασης.

      Στην ενότητα **Εναπομένων χρόνος (εβδομάδες)**, μπορείτε να δείτε την εναπομένουσα διάρκεια ζωής του φίλτρου σκόνης.
   c. Πατήστε **Επαναφορά** για να επαναφέρετε τον μετρητή συντήρησης του φίλτρου σκόνης.

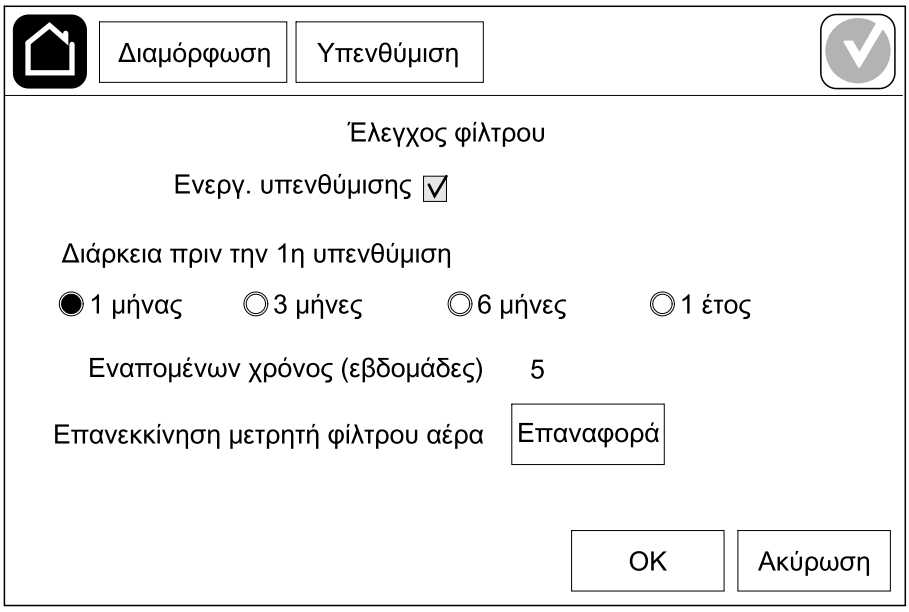

2. Πατήστε **OK** για να αποθηκεύσετε τις ρυθμίσεις σας.

Αποθήκευση των ρυθμίσεων του UPS σε συσκευή USB

ΕΙΔΟΠΟΙΗΣΗ: Το UPS μπορεί να δεχτεί μόνο ρυθμίσεις που είχαν αποθηκευτεί αρχικά από το ίδιο UPS. Οι ρυθμίσεις που είχαν αποθηκευτεί από άλλα UPS δεν μπορούν να επαναχρησιμοποιηθούν.

1. Πατήστε τα στοιχεία **Διαμόρφωση > Αποθήκευση/επαναφορά**.
2. Ανοίξτε τον μπροστινό πίνακα.
3. Εισαγάγετε τη συσκευή USB στη θύρα USB 1 του UPS.
4. Πατήστε το στοιχείο **Αποθήκευση** για να αποθηκεύσετε τις τρέχουσες ρυθμίσεις του UPS στη συσκευή USB.

   ΕΙΔΟΠΟΙΗΣΗ: Μην αφαιρείτε τη συσκευή USB έως ότου ολοκληρωθεί η διαδικασία αποθήκευσης.

Επαναφορά των ρυθμίσεων του UPS από συσκευή USB

ΕΙΔΟΠΟΙΗΣΗ: Το UPS μπορεί να δεχτεί μόνο ρυθμίσεις που είχαν αποθηκευτεί αρχικά από το ίδιο UPS. Οι ρυθμίσεις που είχαν αποθηκευτεί από άλλα UPS δεν μπορούν να επαναχρησιμοποιηθούν.
Η επαναφορά των ρυθμίσεων μπορεί να γίνει μόνο όταν το UPS βρίσκεται σε λειτουργία παράκαμψης συντήρησης ή απενεργοποίησης.

ΕΙΔΟΠΟΙΗΣΗ: Μην ανοίγετε τον ασφαλειοδιακόπτη εισόδου μονάδας UIB στο τέλος της ακολουθίας τερματισμού λειτουργίας, καθώς η ενέργεια αυτή θα απενεργοποιήσει την τροφοδοσία της οθόνης.

1. Πατήστε τα στοιχεία **Έλεγχος > Κατευθυντ ακολουθίες > Τερματισμός λειτουργίας συστήματος UPS** ή **Έλεγχος > Κατευθυντ ακολουθίες > Τερματισμός λειτουργίας UPS σε παράλληλο σύστημα**, και ακολουθήστε τα βήματα που εμφανίζονται στην οθόνη.
2. Επιλέξτε τα στοιχεία **Διαμόρφωση > Αποθήκευση/επαναφορά**.
3. Ανοίξτε τον μπροστινό πίνακα.
4. Εισαγάγετε τη συσκευή USB σε μία από τις θύρες USB του UPS.
5. Πατήστε **Επαναφορά** για να εφαρμόσετε τις αποθηκευμένες ρυθμίσεις του UPS από τη συσκευή USB. Περιμένετε την αυτόματη επανεκκίνηση της μονάδας ελέγχου.

   ΕΙΔΟΠΟΙΗΣΗ: Μην αφαιρείτε τη συσκευή USB έως ότου ολοκληρωθεί η διαδικασία επαναφοράς.
6. Επιλέξτε τα στοιχεία **Έλεγχος > Κατευθυντ ακολουθίες > Εκκίνηση συστήματος UPS** ή **Έλεγχοςl > Κατευθυντ ακολουθίες > Εκκίνηση UPS σε παράλληλο σύστημα**, και ακολουθήστε τα βήματα που εμφανίζονται στην οθόνη.

Ορισμός γλώσσας οθόνης

1. Πατήστε το κουμπί σημαίας στην οθόνη του κύριου μενού.
2. Πατήστε τη γλώσσα σας.

Αλλαγή κωδικού πρόσβασης

1. Πατήστε την επιλογή **Αποσύνδεση**.
2. Πατήστε **Διαμόρφωση**.
3. Εισαγάγετε τον κωδικό πρόσβασής σας.

   ΕΙΔΟΠΟΙΗΣΗ: Το προεπιλεγμένο όνομα χρήστη και ο προεπιλεγμένος κωδικός πρόσβασης διαχειριστή είναι **admin** (διαχειριστής).
4. Πατήστε **Αλλαγή κωδικού πρόσβασης** και εισαγάγετε τον νέο κωδικό πρόσβασης.

Διαδικασίες λειτουργίας

Εκκίνηση του συστήματος UPS από τη λειτουργία απενεργοποίησης

ΕΙΔΟΠΟΙΗΣΗ: Ακολουθήστε αυτήν τη διαδικασία για την εκκίνηση ενός UPS από τη λειτουργία απενεργοποίησης χωρίς παρεχόμενο φορτίο. Αν πραγματοποιείτε εκκίνηση του UPS με παροχή φορτίου μέσω MBB ή IMB, ακολουθήστε τη διαδικασία που περιγράφεται στην ενότητα Εκκίνηση του συστήματος UPS μέσω της λειτουργίας παράκαμψης συντήρησης, σελίδα 43.

1. Κλείστε τον αυτόματο διακόπτη ισχύος εισόδου μονάδας UIB.

   Η οθόνη ενεργοποιείται. Η ακολουθία επανεκκίνησης διαρκεί περίπου 3 λεπτά.

2. Κλείστε τον ασφαλειοδιακόπτη εισόδου στατικού διακόπτη SSIB (αν υπάρχει).
3. Κλείστε τους ασφαλειοδιακόπτες μπαταρίας (αν υπάρχουν).
4. Κλείστε τον ασφαλειοδιακόπτη εξόδου μονάδας UOB.
5. Κλείστε τον ασφαλειοδιακόπτη μόνωσης συστήματος SIB (αν υπάρχει).
6. Ενεργοποιήστε τον αντιστροφέα πατώντας το κουμπί ενεργοποίησης του αντιστροφέα στο πλαίσιο ελέγχου ή ακολουθώντας τις οδηγίες στην ενότητα ΕΝΕΡΓΟΠΟΙΗΣΗ αντιστροφέα, σελίδα 40.

Μεταφορά του UPS από κανονική λειτουργία σε λειτουργία στατικής παράκαμψης

1. Επιλέξτε τη διαδρομή **Έλεγχος > Κατάσταση λειτουργίας > Μεταφορά σε λειτουργία παράκαμψης**.
2. Πατήστε **OK** στην οθόνη επιβεβαίωσης.

Μεταφορά του UPS από λειτουργία στατικής παράκαμψης σε κανονική λειτουργία

1. Επιλέξτε τη διαδρομή **Έλεγχος > Κατάσταση λειτουργίας > Μεταφορά σε κανονική λειτουργία**.
2. Πατήστε **OK** στην οθόνη επιβεβαίωσης.

ΑΠΕΝΕΡΓΟΠΟΙΗΣΗ αντιστροφέα

ΣΗΜΑΝΤΙΚΟΣ: Αυτή η ενέργεια θα απενεργοποιήσει την παροχή ισχύος στο φορτίο.

1. Επιλέξτε τα στοιχεία **Έλεγχος > Αντιστροφέας > Αντιστροφέας απενεργοποιημένος**.
2. Πατήστε **OK** στην οθόνη επιβεβαίωσης.

ΕΝΕΡΓΟΠΟΙΗΣΗ αντιστροφέα

1. Επιλέξτε τα στοιχεία **Έλεγχος > Αντιστροφέας > Αντιστροφέας ενεργοποιημένος**.
2. Πατήστε **OK** στην οθόνη επιβεβαίωσης.

Ρύθμιση λειτουργίας φορτιστή

1. Πατήστε **Έλεγχος > Φορτιστής**.
2. Πατήστε **Συντήρηση**, **Ενίσχυση** ή **Εξισορρόπηση**.
3. Πατήστε **OK** στην οθόνη επιβεβαίωσης.

Τερματισμός λειτουργίας συστήματος UPS στη λειτουργία παράκαμψης συντήρησης

ΕΙΔΟΠΟΙΗΣΗ: Λειτουργείτε τον αυτόματο διακόπτη ισχύος μόνο όταν η σχετική λυχνία ένδειξης του αυτόματου διακόπτη ισχύος είναι αναμμένη.

1. Πατήστε τα στοιχεία **Έλεγχος > Κατευθυντ ακολουθίες > Τερματισμός λειτουργίας συστήματος UPS** ή **Έλεγχος > Κατευθυντ ακολουθίες > Τερματισμός λειτουργίας UPS σε παράλληλο σύστημα**, και ακολουθήστε τα βήματα που εμφανίζονται στην οθόνη.
2. **Γενική διαδικασία τερματισμού λειτουργίας για ένα σύστημα UPS με εξωτερικό διακόπτη παράκαμψης συντήρησης MBB**:

   ΕΙΔΟΠΟΙΗΣΗ: Η ακόλουθη διαδικασία είναι μια γενική διαδικασία τερματισμού λειτουργίας. Ακολουθείτε πάντα τα βήματα του στοιχείου **Κατευθυντ ακολουθίες** που ισχύουν ειδικά για το σύστημά σας

   a. Επιλέξτε τη διαδρομή **Έλεγχος > Κατάσταση λειτουργίας > Μεταφορά σε λειτουργία παράκαμψης** αν είναι δυνατόν.
   b. Κλείστε τον ασφαλειοδιακόπτης παράκαμψης συντήρησης MBB.
   c. Ανοίξτε τον ασφαλειοδιακόπτη μόνωσης συστήματος SIB (αν υπάρχει).
   d. Ανοίξτε τον αυτόματο διακόπτη ισχύος μονάδας εξόδου UOB.
   e. Επιλέξτε το στοιχείο **Έλεγχος > Αναστροφέα > Αναστροφέας Απενεργ.** ή πατήστε το κουμπί Αναστροφέας απενεργ. (OFF) (κρατήστε πατημένο για πέντε δευτερόλεπτα) στην ενότητα του ελεγκτή.
   f. Ανοίξτε τον ασφαλειοδιακόπτη εισόδου στατικού διακόπτη SSIB (αν υπάρχει).
   g. Ανοίξτε τον ασφαλειοδιακόπτη μπαταρίας.
   h. Ανοίξτε τον ασφαλειοδιακόπτη μονάδας εισόδου UIB.
   i. Επαναλάβετε το βήμα δ έως η για άλλα UPS σε ένα παράλληλο σύστημα.
3. **Γενική διαδικασία τερματισμού λειτουργίας για ένα σύστημα UPS που χρησιμοποιεί τον εσωτερικό διακόπτη συντήρησης IMB (δεν υπάρχει MBB)**:

   ΕΙΔΟΠΟΙΗΣΗ: Η ακόλουθη διαδικασία είναι μια γενική διαδικασία τερματισμού λειτουργίας. Ακολουθείτε πάντα τα βήματα του στοιχείου **Κατευθυντ ακολουθίες** που ισχύουν ειδικά για το σύστημά σας

   a. Επιλέξτε τη διαδρομή **Έλεγχος > Κατάσταση λειτουργίας > Μεταφορά σε λειτουργία παράκαμψης** αν είναι δυνατόν.
   b. Κλείστε τον εσωτερικό αυτόματο διακόπτη ισχύος συντήρησης (IMB).
   c. Ανοίξτε τον ασφαλειοδιακόπτη μπαταρίας.
   d. Επαναλάβετε το βήμα γ για άλλο UPS σε ένα απλοποιημένο παράλληλο σύστημα 1+1.

Τερματισμός λειτουργίας σε λειτουργία παράκαμψης συντήρησης για ενιαίο σύστημα UPS με εγκατεστημένο κιτ μανδάλωσης

ΕΙΔΟΠΟΙΗΣΗ: Λειτουργείτε τον αυτόματο διακόπτη ισχύος μόνο όταν η σχετική λυχνία ένδειξης του αυτόματου διακόπτη ισχύος είναι αναμμένη.

1. Επιλέξτε Μεταφορά **Ελέγχου > Κατάστασης λειτουργίας > για παράκαμψη λειτουργίας**.
2. Κρατήστε πατημένο το κουμπί SKRU, γυρίστε και αφαιρέστε το πλήκτρο A από τη σύνδεση SKRU.
3. Τοποθετήστε το κλειδί A στη σύνδεση για το διακόπτη παράκαμψης συντήρησης MBB και γυρίστε το κλειδί.
4. Κλείστε τον ασφαλειοδιακόπτη παράκαμψης συντήρησης MBB.
5. Ανοίξτε τον αυτόματο διακόπτη ισχύος μονάδας εξόδου UOB.
6. Γυρίστε και αφαιρέστε το κλειδί B από τη σύνδεση για τον διακόπτη εξόδου μονάδας UOB.
7. Τοποθετήστε το κλειδί B στη σύνδεση SKRU και γυρίστε το κλειδί στη θέση κλειδώματος.
8. Επιλέξτε τα στοιχεία **Έλεγχος > Αντιστροφέας > Αντιστροφέας απενεργοποιημένος**.
9. Ανοίξτε τον ασφαλειοδιακόπτη εισόδου του στατικού διακόπτη SSIB (αν υπάρχει).
10. Ανοίξτε τον(τους) ασφαλειοδιακόπτη(ες) μπαταρίας.
11. Ανοίξτε τον ασφαλειοδιακόπτη μονάδας εισόδου UIB.

Εκκίνηση του συστήματος UPS μέσω της λειτουργίας παράκαμψης συντήρησης

ΕΙΔΟΠΟΙΗΣΗ: Λειτουργείτε τον αυτόματο διακόπτη ισχύος μόνο όταν η σχετική λυχνία ένδειξης του αυτόματου διακόπτη ισχύος είναι αναμμένη.

1. Αν είναι ανοικτός, κλείστε τον ασφαλειοδιακόπτη εισόδου μονάδας UIB.

   Η οθόνη ενεργοποιείται. Η ακολουθία επανεκκίνησης διαρκεί περίπου 3 λεπτά.

2. Επιλέξτε τα στοιχεία **Έλεγχος > Κατευθυντ ακολουθίες > Εκκίνηση συστήματος UPS** ή **Έλεγχος> Κατευθυντ ακολουθίες > Εκκίνηση UPS σε παράλληλο σύστημα**, και ακολουθήστε τα βήματα που εμφανίζονται στην οθόνη.

3. **Γενική διαδικασία εκκίνησης για ένα σύστημα UPS με εξωτερικό διακόπτη παράκαμψης συντήρησης MBB**:

   ΕΙΔΟΠΟΙΗΣΗ: Η ακόλουθη διαδικασία είναι μια γενική διαδικασία τερματισμού λειτουργίας. Ακολουθείτε πάντα τα βήματα του στοιχείου **Κατευθυντ ακολουθίες** που ισχύουν ειδικά για το σύστημά σας

   a. Αν είναι ανοικτός, κλείστε τον ασφαλειοδιακόπτη εισόδου μονάδας UIB.

   b. Κλείστε τον ασφαλειοδιακόπτη εισόδου στατικού διακόπτη SSIB (αν υπάρχει).

   c. Κλείσιμο ασφαλειοδιακόπτης(ών) μπαταρίας.

   d. Επιλέξτε τη διαδρομή **Έλεγχος > Κατάσταση λειτουργίας > Μεταφορά σε λειτουργία παράκαμψης** αν είναι δυνατόν.

   e. Κλείστε τον ασφαλειοδιακόπτη εξόδου μονάδας UOB.

   f. Επαναλάβετε το βήμα α έως ε για άλλα UPS σε ένα παράλληλο σύστημα.

   g. Κλείστε τον ασφαλειοδιακόπτη μόνωσης συστήματος SIB (αν υπάρχει).

   h. Ανοίξτε τον αυτόματο διακόπτη ισχύος παράκαμψης συντήρησης MBB.

   i. Επιλέξτε το στοιχείο **Έλεγχος > Αναστροφέα > Αναστροφέας Ενεργ.** ή πατήστε το κουμπί Αναστροφέας ενεργ. (ON) (κρατήστε πατημένο για πέντε δευτερόλεπτα) στην ενότητα του ελεγκτή.

4. **Γενική διαδικασία εκκίνησης για ένα σύστημα UPS που χρησιμοποιεί τον εσωτερικό διακόπτη συντήρησης IMB (δεν υπάρχει MBB)**:

   ΕΙΔΟΠΟΙΗΣΗ: Η ακόλουθη διαδικασία είναι μια γενική διαδικασία τερματισμού λειτουργίας. Ακολουθείτε πάντα τα βήματα του στοιχείου **Κατευθυντ ακολουθίες** που ισχύουν ειδικά για το σύστημά σας

   a. Αν είναι ανοικτός, κλείστε τον ασφαλειοδιακόπτη εισόδου μονάδας UIB.

   b. Κλείσιμο ασφαλειοδιακόπτης(ών) μπαταρίας.

   c. Επαναλάβετε το βήμα α έως β για άλλο UPS σε ένα απλοποιημένο παράλληλο σύστημα 1 + 1.

   d. Ανοίξτε τον εσωτερικό αυτόματο διακόπτη ισχύος συντήρησης (IMB).

   e. Επιλέξτε το στοιχείο **Έλεγχος > Αναστροφέα > Αναστροφέας Ενεργ.** ή πατήστε το κουμπί Αναστροφέας ενεργ. (ON) (κρατήστε πατημένο για πέντε δευτερόλεπτα) στην ενότητα του ελεγκτή.

Έναρξη από λειτουργία παράκαμψης συντήρησης για ενιαίο σύστημα UPS με εγκατεστημένο κιτ μανδάλωσης

ΕΙΔΟΠΟΙΗΣΗ: Λειτουργείτε τον αυτόματο διακόπτη ισχύος μόνο όταν η σχετική λυχνία ένδειξης του αυτόματου διακόπτη ισχύος είναι αναμμένη.

1. Κλείστε τον αυτόματο διακόπτη ισχύος εισόδου μονάδας UIB.

   Η οθόνη ενεργοποιείται. Η ακολουθία επανεκκίνησης διαρκεί περίπου τρία λεπτά.

2. Κλείστε τον ασφαλειοδιακόπτη εισόδου του στατικού διακόπτη SSIB (αν υπάρχει).
3. Κλείστε τους ασφαλειοδιακόπτες μπαταρίας.
4. Επιλέξτε Μεταφορά **Ελέγχου > Κατάστασης λειτουργίας > για παράκαμψη λειτουργίας**.
5. Κρατήστε πατημένο το κουμπί SKRU, γυρίστε και αφαιρέστε το πλήκτρο B από τη σύνδεση SKRU.
6. Εισαγάγετε το πλήκτρο B στη μονάδα κλειδώματος για το διακόπτη εξόδου μονάδας UOB και γυρίστε το κλειδί.
7. Κλείστε τον αυτόματο διακόπτη ισχύος εξόδου μονάδας UOB.
8. Ανοίξτε τον αυτόματο διακόπτη ισχύος παράκαμψης συντήρησης MBB.
9. Γυρίστε και αφαιρέστε το κλειδί A από τη σύνδεση για το διακόπτη παράκαμψης συντήρησης MBB.
10. Εισάγετε το κλειδί A στη σύνδεση SKRU και γυρίστε το κλειδί στη θέση κλειδώματος.
11. Επιλέξτε τα στοιχεία **Έλεγχος > Αντιστροφέας > Αντιστροφέας ενεργοποιημένος**.

Πρόσβαση σε διαμορφωμένη διασύνδεση διαχείρισης δικτύου

Η διασύνδεση Web της κάρτας διαχείρισης δικτύου είναι συμβατή με:
Λειτουργικά συστήματα Windows®:

- Microsoft® Internet Explorer® (IE) 10.x ή νεότερη έκδοση, με ενεργοποιημένη την προβολή συμβατότητας.
- Την πιο πρόσφατη έκδοση του Microsoft Edge

Όλα τα λειτουργικά συστήματα:

- Τις τελευταίες εκδόσεις των προγραμμάτων περιήγησης Mozilla® Firefox® ή Google® Chrome®

Η παρακάτω διαδικασία περιγράφει τον τρόπο πρόσβασης στη διασύνδεση διαχείρισης δικτύου από μια διασύνδεση Web. Εφόσον είναι ενεργοποιημένες, μπορείτε επίσης να χρησιμοποιήσετε τις ακόλουθες διασυνδέσεις:

- SSH
- SNMP
- FTP
- SFTP

ΕΙΔΟΠΟΙΗΣΗ: Επισκεφθείτε τη διεύθυνση www.schneider-electric.com για να προβάλετε τις Security Deployment Guidelines and Security Handbook για το προϊόν.

Η κάρτα διαχείρισης δικτύου υποστηρίζει τη σύνδεση NTP για συγχρονισμό της ώρας. Βεβαιωθείτε ότι μόνο μία διασύνδεση διαχείρισης δικτύου σε ολόκληρο το σύστημα UPS (ενιαίο ή παράλληλο) έχει οριστεί για τον συγχρονισμό της ώρας.

Μπορείτε να χρησιμοποιήσετε οποιοδήποτε από τα ακόλουθα πρωτόκολλα όταν χρησιμοποιείτε τη διασύνδεση Web:

- Το πρωτόκολλο HTTP (απενεργοποιημένο από προεπιλογή), το οποίο παρέχει έλεγχο ταυτότητας με όνομα χρήστη και pin, χωρίς κρυπτογράφηση.
- Το πρωτόκολλο HTTPS (ενεργοποιημένο από προεπιλογή), το οποίο παρέχει επιπρόσθετη ασφάλεια μέσω του Secure Socket Layer (SSL), κρυπτογραφεί τα ονόματα χρήστη, τα pin και τα δεδομένα που μεταδίδονται και πιστοποιεί τις κάρτες διαχείρισης δικτύου μέσω ψηφιακών πιστοποιητικών.

Δείτε την ενότητα Ενεργοποίηση πρωτοκόλλων HTTP/HTTPS, σελίδα 45.

Τα πρωτόκολλα SNMP είναι απενεργοποιημένα στην κάρτα διαχείρισης δικτύου από προεπιλογή, προκειμένου να αποφεύγονται οι κίνδυνοι ψηφιακής ασφάλειας. Τα πρωτόκολλα SNMP πρέπει να είναι ενεργοποιημένα για να μπορείτε να χρησιμοποιήσετε τις λειτουργίες παρακολούθησης της κάρτας διαχείρισης δικτύου ή να συνδεθείτε στα EcoStruxure IT Gateway ή StruxureWare Data Center Expert. Μπορείτε να ενεργοποιήσετε και να χρησιμοποιήσετε ένα από τα ακόλουθα πρωτόκολλα SNMP:

- Το πρωτόκολλο SNMPv1, το οποίο παρέχει το χαμηλότερο επίπεδο ασφάλειας. Αν χρησιμοποιείτε αυτό το πρωτόκολλο, η Schneider Electric συνιστά να προσαρμόσετε τις παραμέτρους του ελέγχου πρόσβασης για να ενισχύσετε την ασφάλεια.
- Το πρωτόκολλο SNMPv3, το οποίο παρέχει επιπρόσθετη ασφάλεια μέσω κρυπτογράφησης και ελέγχου ταυτότητας. Η Schneider Electric συνιστά να χρησιμοποιείτε αυτό το πρωτόκολλο για μεγαλύτερη ασφάλεια και να προσαρμόσετε τις παραμέτρους του ελέγχου πρόσβασης.

Δείτε την ενότητα Ενεργοποίηση πρωτοκόλλων SNMP, σελίδα 46.

Ενεργοποίηση πρωτοκόλλων HTTP/HTTPS

1. Αποκτήστε πρόσβαση στη διασύνδεση διαχείρισης δικτύου μέσω της διεύθυνσης IP της (ή του ονόματος DNS, εφόσον αυτό έχει διαμορφωθεί).

2. Εισαγάγετε το όνομα χρήστη και τον κωδικό πρόσβασης. Το προεπιλεγμένο όνομα χρήστη και ο προεπιλεγμένος κωδικός πρόσβασης είναι **apc**. Θα σας ζητηθεί να αλλάξετε αυτόν τον κωδικό πρόσβασης κατά την πρώτη σύνδεση.
3. Για να ενεργοποιήσετε ή να απενεργοποιήσετε το πρωτόκολλο HTTP ή HTTPS, μεταβείτε στη διαδρομή **Configuration (Διαμόρφωση) > Network (Δίκτυο) > Web > Access (Πρόσβαση)**, επιλέξτε το πρωτόκολλο, ορίστε τις παραμέτρους και κάντε κλικ στην επιλογή **Apply (Εφαρμογή)**.

Ενεργοποίηση πρωτοκόλλων SNMP

1. Αποκτήστε πρόσβαση στη διασύνδεση διαχείρισης δικτύου μέσω της διεύθυνσης IP της (ή του ονόματος DNS, εφόσον αυτό έχει διαμορφωθεί).
2. Εισαγάγετε το όνομα χρήστη και τον κωδικό πρόσβασης. Το προεπιλεγμένο όνομα χρήστη και ο προεπιλεγμένος κωδικός πρόσβασης είναι **apc**. Θα σας ζητηθεί να αλλάξετε αυτόν τον κωδικό πρόσβασης κατά την πρώτη σύνδεση.
3. Για να ενεργοποιήσετε το πρωτόκολλο SNMPv1:
   a. Μεταβείτε στη διαδρομή **Διαμόρφωση > Δίκτυο > SNMPv1 > Πρόσβαση**, επιλέξτε το στοιχείο **Ενεργοποίηση** και κάντε κλικ στην επιλογή **Εφαρμογή**.
   b. Μεταβείτε στη διαδρομή **Διαμόρφωση > Δίκτυο > SNMPv1 > Έλεγχος πρόσβασης** και ορίστε τις παραμέτρους.
4. Για να ενεργοποιήσετε το πρωτόκολλο SNMPv3:
   a. Μεταβείτε στη διαδρομή **Διαμόρφωση > Δίκτυο > SNMPv3 > Πρόσβαση**, επιλέξτε το στοιχείο **Ενεργοποίηση** και κάντε κλικ στην επιλογή **Εφαρμογή**
   b. Μεταβείτε στη διαδρομή **Διαμόρφωση > Δίκτυο > SNMPv3 > Έλεγχος πρόσβασης** και ορίστε τις παραμέτρους.
   c. Μεταβείτε στη διαδρομή **Διαμόρφωση > Δίκτυο > SNMPv3 > Προφίλ χρηστών** και ρυθμίστε τις παραμέτρους.

ΕΙΔΟΠΟΙΗΣΗ: Οι ρυθμίσεις των πρωτοκόλλων SNMPv1 ή SNMPv3 πρέπει να ταιριάζουν με τις ρυθμίσεις στα EcoStruxure IT Gateway ή StruxureWare Data Center Expert προκειμένου να είναι δυνατή η σωστή επικοινωνία της κάρτας διαχείρισης δικτύου 4 με τα EcoStruxure IT Gateway ή StruxureWare Data Center Expert.

Προβολή αρχείων καταγραφής

1. Πατήστε **Αρχεία καταγραφής**. Το αρχείο καταγραφής εμφανίζει τα 100 πιο πρόσφατα συμβάντα και τα νεότερα συμβάντα εμφανίζονται στην κορυφή της λίστας.
   a. Πατήστε τα κουμπιά βέλους για να μεταβείτε στην επόμενη ή την προηγούμενη σελίδα.
   b. Πατήστε τα κουμπιά διπλού βέλους για να μεταβείτε στην πρώτη ή την τελευταία σελίδα.
   c. Πατήστε το κουμπί του κάδου απορριμμάτων για να διαγράψετε όλα τα συμβάντα που είναι αποθηκευμένα στο αρχείο καταγραφής.

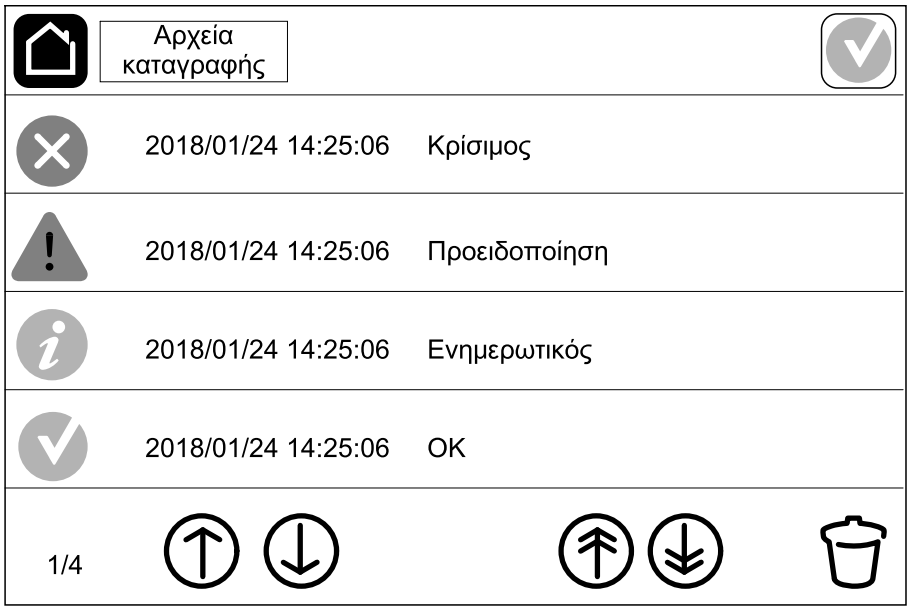

Προβολή των πληροφοριών κατάστασης συστήματος

1. Πατήστε την επιλογή **Κατάσταση**.
   a. Πατήστε τα στοιχεία **Είσοδος**, **Έξοδος**, **Παράκαμψη**, **Μπαταρία**, **Θερμοκρασία**, ή **Παράλληλα** για να δείτε την κατάσταση.

Είσοδος

Τάση ph-ph (φάση προς φάση)	Η παρούσα τάση εισόδου φάσης προς φάση.
Ρεύμα	Το τρέχον ρεύμα εισόδου από την πηγή ισχύος μονάδας εναλλασσόμενου ρεύματος ανά φάση εκφρασμένο σε αμπέρ (A).
Συχνότητα	Η τρέχουσα συχνότητα εισόδου σε Hertz (Hz).
Τάση ph-N (φάση προς ουδέτερο)[6]	Η τρέχουσα τάση εισόδου φάσης ως προς τον ουδέτερο εκφρασμένη σε volt (V).
Συνολική ισχύς	Η τρέχουσα συνολική ισχύς εισόδου (και για τις τρεις φάσεις) εκφρασμένη σε kW.
Ισχύς	Η τρέχουσα ενεργή ισχύς (ή πραγματική ισχύς) εισόδου για κάθε φάση εκφρασμένη σε κιλοβάτ (kW). Η ενεργή ισχύς είναι το τμήμα της ροής ισχύος της οποίας ο μέσος όρος που λαμβάνεται κατά τη διάρκεια πλήρους κύκλου της κυματομορφής εναλλασσόμενου ρεύματος έχει ως αποτέλεσμα την καθαρή μεταφορά ενέργειας σε μία κατεύθυνση.
Μέγιστο ρεύμα	Το μέγιστο ρεύμα εισόδου εκφρασμένο σε αμπέρ (A)
Συντελεστής ισχύος	Ο λόγος της ενεργής ισχύος προς την εμφανή ισχύ.
Ενέργεια	Η συνολική κατανάλωση ενέργειας από τη στιγμή της εγκατάστασης.

Έξοδος

Τάση ph-ph (φάση προς φάση)	Η τάση εξόδου φάσης προς φάση στον αντιστροφέα εκφρασμένη σε βολτ (V).
Ρεύμα	Το τρέχον ρεύμα εξόδου για κάθε φάση εκφρασμένο σε αμπέρ (A).
Συχνότητα	Η τρέχουσα συχνότητα εξόδου είναι εκφρασμένη σε Hertz (Hz).
Τάση ph-N (φάση προς ουδέτερο)[6]	Η τάση εξόδου φάσης προς ουδέτερο στον αντιστροφέα εκφρασμένη σε βολτ (V).
Φορτίο	Το ποσοστό της χωρητικότητας UPS που χρησιμοποιείται επί του παρόντος σε όλες τις φάσεις. Εμφανίζεται το ποσοστό φορτίου για το υψηλότερο φορτίο φάσης.
Ουδέτερο ρεύμα[7]	Το τρέχον ρεύμα εξόδου ουδέτερου εκφρασμένο σε αμπέρ (A).
Συνολική ισχύς	Η τρέχουσα συνολική ισχύς εξόδου (και για τις τρεις φάσεις) εκφρασμένη σε κιλοβάτ (kW).
Ισχύς	Η τρέχουσα ενεργή ισχύς (ή πραγματική ισχύς) εξόδου για κάθε φάση εκφρασμένη σε κιλοβάτ (kW). Η ενεργή ισχύς είναι το τμήμα της ροής ισχύος της οποίας ο μέσος όρος που λαμβάνεται κατά τη διάρκεια πλήρους κύκλου της κυματομορφής εναλλασσόμενου ρεύματος έχει ως αποτέλεσμα την καθαρή μεταφορά ενέργειας σε μία κατεύθυνση.
Μέγιστο ρεύμα	Το μέγιστο ρεύμα εξόδου εκφρασμένο σε αμπέρ (A).
Συντελεστής ισχύος	Ο τρέχων συντελεστής ισχύος εξόδου για κάθε φάση. Ο συντελεστής ισχύος είναι ο λόγος της ενεργής ισχύος προς την εμφανή ισχύ.

6. Ισχύει αποκλειστικά για συστήματα με σύνδεση με ουδέτερο.
7. Ισχύει μόνο σε συστήματα με σύνδεση με ουδέτερο.

Έξοδος (συνεχίζω)

Ενέργεια	Η συνολική τροφοδοσία ενέργειας από τη στιγμή της εγκατάστασης.
Συντελεστής κορυφής	Ο τρέχων συντελεστής κορυφής εξόδου για κάθε φάση. Ο συντελεστής κορυφής εξόδου είναι ο λόγος της μέγιστης τιμής του ρεύματος εξόδου προς την τιμή RMS (ρίζα μέσης τετραγωνικής απόκλισης).

Παράκαμψη

Τάση ph-ph (φάση προς φάση)[8]	Η τρέχουσα τάση παράκαμψης φάσης προς φάση (V).
Ρεύμα	Το τρέχον ρεύμα παράκαμψης για κάθε φάση εκφρασμένο σε αμπέρ (A).
Συχνότητα	Η τρέχουσα συχνότητα παράκαμψης εκφρασμένη σε Hertz (Hz).
Τάση ph-N (φάση προς ουδέτερο)	Η τρέχουσα τάση παράκαμψης φάσης προς ουδέτερο (V).
Συνολική ισχύς	Η τρέχουσα συνολική ενεργή ισχύς παράκαμψης (και για τις τρεις φάσεις) εκφρασμένη σε κιλοβάτ (kW).
Ισχύς	Η τρέχουσα ενεργή ισχύς παράκαμψης για κάθε φάση εκφρασμένη σε κιλοβάτ (kW). Η ενεργή ισχύς είναι ο μέσος χρόνος του στιγμιαίου γινομένου τάσης και ρεύματος.
Μέγιστο ρεύμα	Το μέγιστο ρεύμα παράκαμψης εκφρασμένο σε αμπέρ (A).
Συντελεστής ισχύος	Ο τρέχων συντελεστής ισχύος παράκαμψης για κάθε φάση. Ο συντελεστής ισχύος είναι ο λόγος της ενεργής ισχύος προς την εμφανή ισχύ.

Μπαταρία

Μετρήσεις	Η παρούσα ισχύς συνεχούς ρεύματος που καταναλώνεται από τη μπαταρία, εκφρασμένη σε κιλοβάτ (kW).
	Η τρέχουσα τάση μπαταρίας (VDC).
	Το τρέχον ρεύμα μπαταρίας εκφρασμένο σε αμπέρ (A). Το θετικό ρεύμα δηλώνει ότι η μπαταρία φορτίζεται, ενώ το αρνητικό ρεύμα δηλώνει ότι η μπαταρία αποφορτίζεται.
	Η θερμοκρασία μπαταρίας σε βαθμούς Κελσίου ή Φαρενάιτ από τους συνδεδεμένους αισθητήρες θερμοκρασίας.
Μπαταρία	Το χρονικό διάστημα σε ώρες και λεπτά έως ότου οι μπαταρίες φτάσουν στο επίπεδο τερματισμού λόγω χαμηλής τάσης. Εμφανίζει επίσης το επίπεδο φόρτισης της μπαταρίας ως ποσοστό της πλήρους χωρητικότητας φόρτισης.
	Η τρέχουσα φόρτιση μπαταρίας (Ah).
Διαμόρφωση	Εμφανίζει τον τύπο της μπαταρίας. Για επεκτεινόμενη μπαταρία, πατήστε το κουμπί **Λεπτομέρειες** σε αυτό το πεδίο για να δείτε τις λεπτομέρειες της επεκτεινόμενης μπαταρίας. Δείτε την ενότητα Εμφάνιση κατάστασης επεκτεινόμενης μπαταρίας, σελίδα 51.
Κατάσταση	Η γενική κατάσταση του φορτιστή.
Λειτουργία	Η κατάσταση λειτουργίας του φορτιστή (**Απενεργοποιημένος**, **Συντήρηση**, **Ενίσχυση**, **Εξισορρόπηση**, **Κυκλικό**, **Δοκιμή**).
Χωρητικότητα φόρτισης	Η μέγιστη χωρητικότητα φόρτισης σε ποσοστό της ονομαστικής κατάταξης ισχύος του UPS.

8. Ισχύει μόνο σε συστήματα με σύνδεση με ουδέτερο.

Θερμοκρασία

Θερμοκρασία περιβάλλοντος	Η θερμοκρασία περιβάλλοντος σε βαθμούς Κελσίου ή Φαρενάιτ.
Θερμοκρασία μπαταρίας	Η θερμοκρασία μπαταρίας σε βαθμούς Κελσίου ή Φαρενάιτ από τους συνδεδεμένους αισθητήρες θερμοκρασίας της μπαταρίας.
Θερμοκρασία	Η θερμοκρασία περιβάλλοντος σε βαθμούς Κελσίου ή Φαρενάιτ από τους συνδεδεμένους αισθητήρες θερμοκρασίας (AP9335T και AP9335TH). Ονομασία για ρύθμιση μέσω της διεπαφής διαχείρισης δικτύου.
Υγρασία	Υγρασία σε ποσοστό από τους προαιρετικούς συνδεδεμένους αισθητήρες υγρασίας (AP9335TH). Ονομασία για ρύθμιση μέσω της διεπαφής διαχείρισης δικτύου.

Παράλληλα

Ρεύμα εισόδου	Το τρέχον ρεύμα εισόδου από την πηγή ισχύος μονάδας ανά φάση εκφρασμένο σε αμπέρ (A).
Ρεύμα παράκαμψης	Το τρέχον ρεύμα παράκαμψης από την πηγή παράκαμψης ανά φάση εκφρασμένο σε αμπέρ (A).
Συνολ. ισχύς εξόδ.	Η συνολική ισχύς εξόδου του παράλληλου συστήματος UPS που δείχνει το συνολικό ποσοστό φορτίου και τη συνολική ισχύ εξόδου σε kW και kVA για το παράλληλο σύστημα.
Ρεύμα εξόδου	Το τρέχον ρεύμα εξόδου για κάθε φάση εκφρασμένο σε αμπέρ (A).
Αριθμός εφεδρικών UPS	Ο αριθμός των υφιστάμενων εφεδρικών UPS.
Ρύθμιση εφεδρείας	Η διαμορφωμένη ρύθμιση εφεδρείας.

Εμφάνιση κατάστασης επεκτεινόμενης μπαταρίας

1. Επιλέξτε **Κατάσταση > Μπαταρία > Λεπτομέρειες**. Εμφανίζεται μια επισκόπηση της λύσης επεκτεινόμενης μπαταρίας. Μπορείτε να δείτε την κατάσταση του ασφαλειοδιακόπτη μπαταρίας για κάθε επεκτεινόμενη μπαταρία και για τις επεκτεινόμενες μπαταρίες εντός του UPS (διαθέσιμο μόνο για μοντέλα UPS για εσωτερικές μπαταρίες). Αν το σύμβολο μπαταρίας είναι κόκκινο, αυτό σημαίνει ότι υπάρχει συναγερμός για επεκτεινόμενες μπαταρίες στο ερμάριο επεκτεινόμενης μπαταρίας ή στο UPS. Η θερμοκρασία που εμφανίζεται στην οθόνη αυτή είναι η υψηλότερη θερμοκρασία συστοιχίας μπαταρίας που μετράται στο δομοστοιχειωτό περίβλημα μπαταριών / UPS.

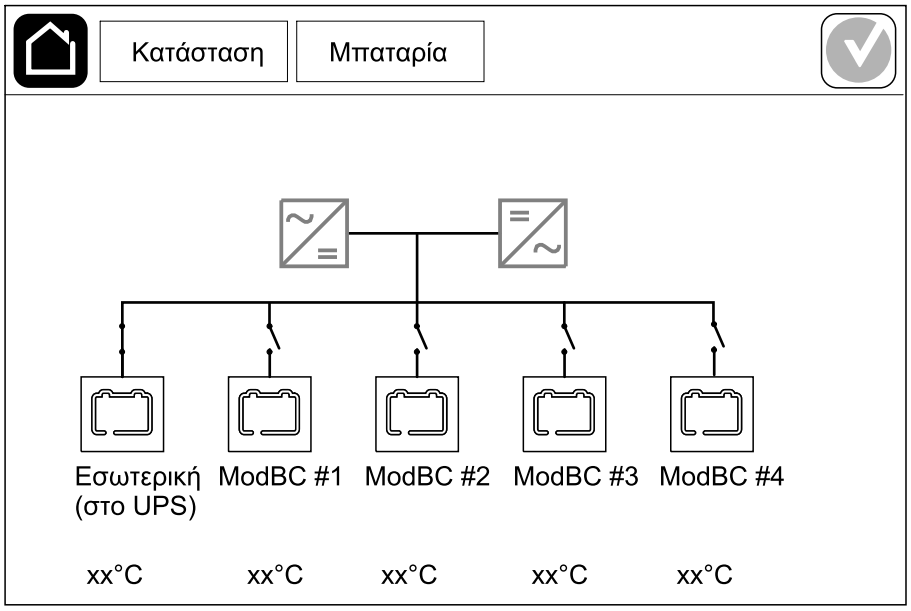

2. Πατήστε το σύμβολο της μπαταρίας που ονομάζεται **Εσωτερικό (στο UPS)** (υπάρχει μόνο για μοντέλα UPS για εσωτερικές μπαταρίες) για να δείτε τις πληροφορίες για τις αρθρωτές μπαταρίες στο UPS ή πατήστε το σύμβολο μπαταρίας **ModBC # x** για να δείτε τις πληροφορίες για το ερμάριο επεκτεινόμενης μπαταρίας X. Στη συνέχεια, θα μπορείτε να δείτε λεπτομέρειες για κάθε συστοιχία μπαταριών όπως τον αριθμό των εγκατεστημένων μονάδων μπαταρίας, την παρουσία συναγερμού, τη θερμοκρασία για κάθε σειρά μπαταρίας και τον τύπο της μονάδας μπαταρίας.

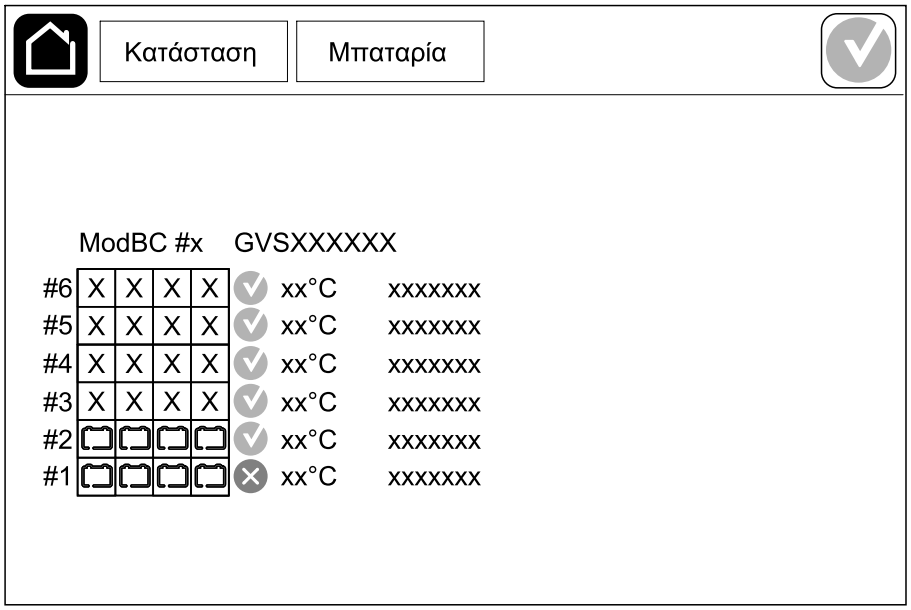

Δοκιμές

Το σύστημα UPS μπορεί να εκτελέσει τις ακόλουθες δοκιμές προκειμένου να διασφαλίσει τη σωστή απόδοση του συστήματος:

- **Βομβητής**
- **LED κατάστασης**
- **Λυχνία αυτόματου διακόπτη ισχύος**
- **Βαθμονόμηση χρόνου λειτουργίας**
- **Μπαταρία**

Πατήστε το κουμπί μενού στην αρχική οθόνη και επιλέξτε τα στοιχεία **Συντήρηση** και **Βομβητής**, ή **LED κατάστασης**, ή **Λυχνία ασφαλειοδιακ.** για να εκκινήσετε τη δοκιμή αυτών των λειτουργιών. Δείτε τις ενότητες Έναρξη δοκιμής βαθμονόμησης χρόνου λειτουργίας, σελίδα 52 και Έναρξη ελέγχου μπαταρίας, σελίδα 53 για λεπτομέρειες σχετικά με τις απαιτήσεις αυτών των δοκιμών.

Έναρξη δοκιμής βαθμονόμησης χρόνου λειτουργίας

Αυτή η λειτουργία χρησιμοποιείται για τη βαθμονόμηση της τιμής του εκτιμώμενου εναπομένοντος χρόνου αυτονομίας της μπαταρίας. Σε αυτήν τη δοκιμή, το UPS μεταφέρεται σε λειτουργία μπαταρίας και οι μπαταρίες αποφορτίζονται στο επίπεδο προειδοποίησης χαμηλού συνεχούς ρεύματος. Βάσει του χρόνου που παρήλθε και των πληροφοριών σχετικά με το φορτίο, είναι δυνατός ο υπολογισμός της χωρητικότητας της μπαταρίας και η βαθμονόμηση του εκτιμώμενου χρόνου εκτέλεσης.

Η Schneider Electric συνιστά να εκτελείτε τη δοκιμή βαθμονόμησης του χρόνου εκτέλεσης της μπαταρίας κατά την εκκίνηση, κατά την αντικατάσταση των μπαταριών ή όταν εκτελούνται αλλαγές στη λύση μπαταρίας.

ΕΙΔΟΠΟΙΗΣΗ

ΚΊΝΔΥΝΟΣ ΚΑΤΑΣΤΡΟΦΉΣ ΕΞΟΠΛΙΣΜΟΎ

- Κατά τη διάρκεια της δοκιμής βαθμονόμησης του χρόνου εκτέλεσης, οι μπαταρίες διατηρούν πολύ χαμηλό επίπεδο φορτίου και συνεπώς δεν μπορούν να υποστηρίξουν το φορτίο σε περίπτωση διακοπής της τροφοδοσίας εισόδου.
- Οι μπαταρίες θα αποφορτιστούν στο επίπεδο προειδοποίησης για χαμηλό DC, που θα έχει ως αποτέλεσμα τον μικρό χρόνο αυτονομίας μπαταρίας μετά τη βαθμονόμηση, έως ότου φορτιστούν ξανά πλήρως.
- Οι επαναλαμβανόμενοι έλεγχοι μπαταριών ή οι βαθμονομήσεις ενδέχεται να επηρεάσουν τη διάρκεια ζωής της μπαταρίας.

Αν δεν τηρηθούν αυτές οι οδηγίες, μπορεί να προκληθεί βλάβη στον εξοπλισμό.

Προαπαιτούμενα:

- Δεν υπάρχουν κρίσιμοι συναγερμοί.
- Οι μπαταρίες πρέπει να είναι πλήρως φορτισμένες.
- Το ποσοστό φορτίου πρέπει να είναι τουλάχιστον 10% και δεν πρέπει να μεταβληθεί περισσότερο από 20% κατά τη διάρκεια της δοκιμής. Παράδειγμα: Αν το ποσοστό φορτίου είναι 30% κατά την έναρξη της δοκιμής, η δοκιμή θα ματαιωθεί αν το ποσοστό φορτίου μειωθεί κάτω από το 24% ή αυξηθεί πάνω από το 36% κατά τη διάρκεια της δοκιμής.
- Πρέπει να υπάρχει διαθέσιμη παροχή παράκαμψης.
- Η κατάσταση λειτουργίας πρέπει να είναι κανονική λειτουργία, λειτουργία ECOnversion ή λειτουργία ECO.
- Η κατάσταση λειτουργίας συστήματος πρέπει να είναι λειτουργία αντιστροφέα, λειτουργία ECOnversion ή λειτουργία ECO.

1. Πατήστε το κουμπί μενού στην αρχική οθόνη.
2. Επιλέξτε τα στοιχεία **Συντήρηση > Βαθμονόμηση χρόνου λειτουργίας > Εκκίνηση βαθμονόμησης**.
3. Πατήστε **OK** στην οθόνη επιβεβαίωσης.

Διακοπή δοκιμής βαθμονόμησης χρόνου λειτουργίας

1. Πατήστε το κουμπί μενού στην αρχική οθόνη.
2. Επιλέξτε τα στοιχεία **Συντήρηση > Βαθμονόμ. χρόν εκτέλ > Διακοπή βαθμονόμησης**.
3. Πατήστε **OK** στην οθόνη επιβεβαίωσης.

Έναρξη ελέγχου μπαταρίας

Προαπαιτούμενα:

- Οι αυτόματοι διακόπτες ισχύος μπαταρίας είναι κλειστοί.
- Δεν υπάρχουν κρίσιμοι συναγερμοί.
- Πρέπει να υπάρχει διαθέσιμη παροχή παράκαμψης.
- Πρέπει να είναι διαθέσιμη η λειτουργία στατικής παράκαμψης.
- Οι μπαταρίες πρέπει να είναι φορτισμένες περισσότερο από 50%.
- Ο διαθέσιμος χρόνος λειτουργίας πρέπει να είναι μεγαλύτερος από 4 λεπτά.
- Η κατάσταση λειτουργίας πρέπει να είναι κανονική λειτουργία, λειτουργία ECOnversion ή λειτουργία ECO.
- Η κατάσταση λειτουργίας συστήματος πρέπει να είναι λειτουργία αντιστροφέα, λειτουργία ECOnversion ή λειτουργία ECO.

Αυτή η λειτουργία εκτελεί μια σειρά δοκιμών στις μπαταρίες, όπως ο έλεγχος καμένης ασφάλειας και ο εντοπισμός ασθενούς μπαταρίας. Η δοκιμή θα αποφορτίσει την μπαταρίες και θα χρησιμοποιήσει περίπου 10% του συνολικού χρόνου εκτέλεσης. Παράδειγμα: Αν ο συνολικός χρόνος εκτέλεσης είναι 10 λεπτά, η δοκιμή θα εκτελεστεί για 1 λεπτό. Η δοκιμή μπαταρίας μπορεί να προγραμματιστεί ώστε να εκτελείται αυτόματα σε διαφορετικά χρονικά διαστήματα (από εβδομαδιαία έως και μία φορά τον χρόνο).

1. Επιλέξτε **Συντήρηση > Μπαταρία > Εκκίνηση δοκιμής**.
2. Πατήστε **OK** στην οθόνη επιβεβαίωσης.

Διακοπή ελέγχου μπαταρίας

1. Πατήστε το κουμπί μενού στην αρχική οθόνη.
2. Επιλέξτε τα στοιχεία **Συντήρηση > Μπαταρία > Διακοπή δοκιμής**.
3. Πατήστε **OK** στην οθόνη επιβεβαίωσης.

Συντήρηση

Σύνδεση αισθητήρα θερμοκρασίας/υγρασίας (Επιλογή)

Ο αισθητήρας θερμοκρασίας / υγρασίας (AP9335T ή AP9335TH) μπορεί να συνδεθεί στην κάρτα διαχείρισης δικτύου.

1. Συνδέστε τον αισθητήρα θερμοκρασίας / υγρασίας στη γενική θύρα εισόδου / εξόδου της κάρτας διαχείρισης δικτύου.
2. Ρυθμίστε τον αισθητήρα θερμοκρασίας / υγρασίας μέσω της διεπαφής διαχείρισης δικτύου, βλέπε Πρόσβαση σε διαμορφωμένη διασύνδεση διαχείρισης δικτύου, σελίδα 45.
3. Για να δείτε τις μετρήσεις θερμοκρασίας / υγρασίας, πατήστε **Κατάσταση > Θερμοκρασία**.

Αντικατάσταση όλων των φίλτρων αέρα (GVSOPT001 και GVSOPT015)

1. Ανοίξτε τον μπροστινό πίνακα του UPS.
2. Αφαιρέστε το φίλτρο σκόνης πιέζοντάς το προς τα επάνω έως ότου να μπορείτε να το τραβήξετε πάνω από τις δύο μεταλλικές λαβές που βρίσκονται στο κάτω μέρος και να το τραβήξετε προς τα έξω.

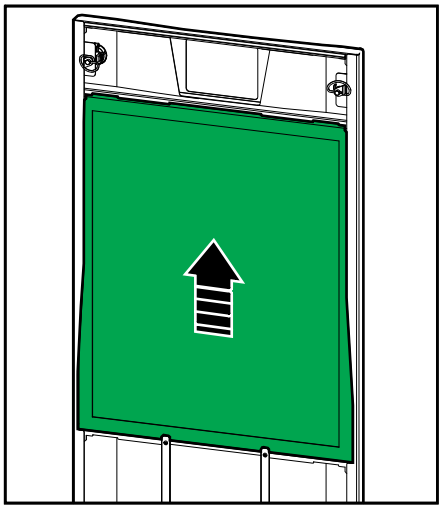

3. Κρατήστε το νέο φίλτρο σκόνης από τις πλαϊνές πλευρές και τοποθετήστε το πιέζοντάς το προς τα επάνω μέσα στο πλαίσιο της θύρας έως ότου να μπορείτε να το τοποθετήσετε πάνω από τις δύο μεταλλικές λαβές.

4. Τοποθετήστε τις δύο λαστιχένιες φλάντζες στις δύο πλευρές τής θύρας, όσο το δυνατόν πιο κοντά στην άκρη του πλαισίου της θύρας. Αντικαταστήστε τις λαστιχένιες φλάντζες όποτε χρειάζεται κατά την επόμενη αντικατάσταση του φίλτρου σκόνης.

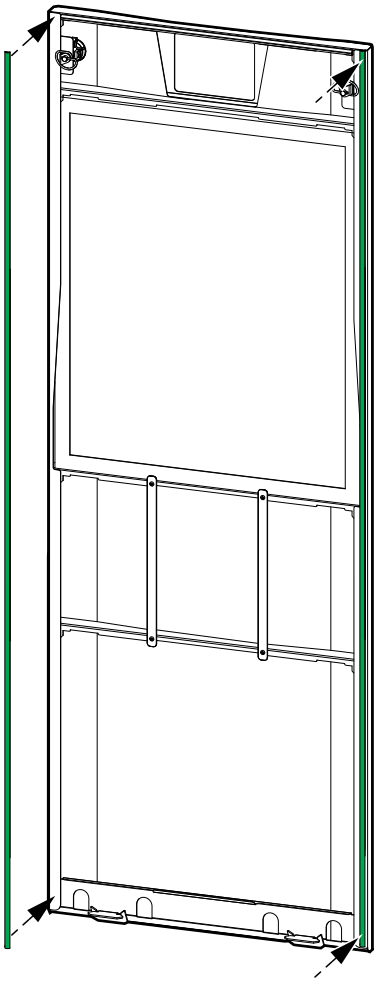

5. Κλείστε τον μπροστινό πίνακα του UPS.
6. Επανεκκινήστε τον μετρητή του φίλτρου σκόνης. Δείτε την ενότητα Διαμόρφωση υπενθύμισης φίλτρου αέρα, σελίδα 36.

Αντικατάσταση φίλτρων αέρα (GVSOPT014)

1. Ανοίξτε την μπροστινή θύρα.
2. Αφαιρέστε τα δύο φίλτρα αέρα από την θύρα.

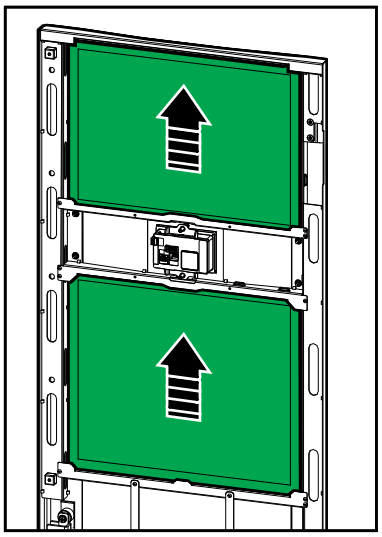

3. Τοποθετήστε τα δύο νέα φίλτρα αέρα στην θύρα.
4. Κλείστε την μπροστινή θύρα.
5. Επανεκκινήστε τον μετρητή του φίλτρου σκόνης. Δείτε την ενότητα Διαμόρφωση υπενθύμισης φίλτρου αέρα, σελίδα 36.

Αντικαταστήστε ή εγκαταστήστε μια συστοιχία επεκτεινόμενης μπαταρίας

⚠⚠ ΚΙΝΔΥΝΟΣ

ΚΙΝΔΥΝΟΣ ΗΛΕΚΤΡΟΠΛΗΞΙΑΣ, ΕΚΡΗΞΗΣ Ή ΕΚΔΗΛΩΣΗΣ ΤΟΞΟΥ

Οι μπαταρίες ενδέχεται να αποτελέσουν κίνδυνο ηλεκτροπληξίας και υψηλού ρεύματος βραχυκυκλώματος. Κατά την εργασία με μπαταρίες, θα πρέπει να εφαρμόζονται οι παρακάτω προφυλάξεις:

- Το σέρβις των μπαταριών πρέπει να διενεργείται ή να επιβλέπεται από καταρτισμένο προσωπικό που έχει γνώση των μπαταριών και των απαιτούμενων προφυλάξεων. Διατηρείτε το μη καταρτισμένο προσωπικό μακριά από τις μπαταρίες.
- Μην απορρίπτετε τις μπαταρίες σε φωτιά, καθώς ενδέχεται να εκραγούν.
- Μην ανοίγετε, αλλοιώνετε ή αποκόπτετε τις μπαταρίες. Ο ηλεκτρολύτης που εκλύεται είναι βλαβερός για το δέρμα και τα μάτια. Ενδέχεται να είναι τοξικός.
- Βγάλτε τυχόν ρολόγια, δαχτυλίδια ή άλλα μεταλλικά αντικείμενα.
- Χρησιμοποιείτε εργαλεία με μονωμένες λαβές.
- Φοράτε προστατευτικά γυαλιά, γάντια και μπότες.
- Μην τοποθετείτε εργαλεία ή μεταλλικά τμήματα πάνω στις μπαταρίες.
- Ρυθμίστε το διακόπτη μπαταρίας BB στην ανοικτή θέση (OFF) πριν ξεκινήσετε αυτή τη διαδικασία.

Αν δεν τηρηθούν αυτές οι οδηγίες, θα προκληθεί θάνατος ή σοβαρός τραυματισμός.

⚠ ΠΡΟΕΙΔΟΠΟΙΗΣΗ

ΚΊΝΔΥΝΟΣ ΚΑΤΑΣΤΡΟΦΉΣ ΕΞΟΠΛΙΣΜΟΎ

- Κατά την αντικατάσταση ή την εγκατάσταση μονάδων μπαταρίας, να χρησιμοποιείτε πάντα με τον ίδιο τύπο μονάδας μπαταρίας (ίδια εμπορική αναφορά) σε ολόκληρο το σύστημα UPS.
- Να αντικαθιστάτε ή να εγκαθιστάτε πάντα μια ολόκληρη συστοιχία μπαταριών (τέσσερις μονάδες μπαταρίας).
- Περιμένετε έως ότου το σύστημα είναι έτοιμο για ενεργοποίηση προτού εγκαταστήσετε μονάδες μπαταρίας στο σύστημα. Η χρονική διάρκεια από την εγκατάσταση των μονάδων μπαταρίας έως την ενεργοποίηση του συστήματος UPS δεν πρέπει να υπερβαίνει τις 72 ώρες ή 3 ημέρες.
- Αν το UPS παραμείνει απενεργοποιημένο για μεγάλο χρονικό διάστημα, συνιστούμε να ενεργοποιείτε το UPS για χρονικό διάστημα 24 ωρών, τουλάχιστον μία φορά το μήνα. Με αυτόν τον τρόπο οι εγκατεστημένες μονάδες μπαταρίας φορτίζονται και έτσι αποφεύγεται πιθανή μη αναστρέψιμη βλάβη από βαθιά εκφόρτιση.
- Αποθηκεύστε τις μονάδες μπαταρίας σε θερμοκρασία περιβάλλοντος από -15 έως 40°C (5 έως 104°F).
- Αποθηκεύστε τις μονάδες μπαταρίας στην αρχική τους προστατευτική συσκευασία.
- Οι μονάδες μπαταρίας που είναι αποθηκευμένες στους -15 έως 25°C (5 έως 77°F) πρέπει να επαναφορτίζονται κάθε έξι μήνες για να αποφευχθούν ζημιές από βαθιά εκφόρτιση. Οι μονάδες μπαταρίας που αποθηκεύονται σε θερμοκρασίες άνω των 25°C (77°F) πρέπει να επαναφορτίζονται σε συντομότερα χρονικά διαστήματα.

Αν δεν τηρηθούν αυτές οι οδηγίες, μπορεί να προκληθεί θάνατος, σοβαρός τραυματισμός ή βλάβη στον εξοπλισμό.

ΕΙΔΟΠΟΙΗΣΗ

ΚΊΝΔΥΝΟΣ ΠΤΏΣΗΣ ΦΟΡΤΊΟΥ

Η εφεδρική μπαταρία δεν είναι διαθέσιμη από ένα ντουλάπι όταν ο διακόπτης μπαταρίας BB στο ντουλάπι βρίσκεται στην ανοιχτή θέση (OFF).

Αν δεν τηρηθούν αυτές οι οδηγίες, μπορεί να προκληθεί βλάβη στον εξοπλισμό.

1. Ρυθμίστε το διακόπτη μπαταρίας BB στην ανοικτή θέση (OFF) στο UPS ή/και στο ερμάριο επεκτεινόμενης μπαταρίας όπου πρέπει να γίνεται αντικατάσταση ή εγκατάσταση των μονάδων μπαταρίας.
2. Αφαιρέστε το κάλυμμα της μπαταρίας από το UPS ή/και το ερμάριο επεκτεινόμενης μπαταρίας.
3. Αφαιρέστε μια μονάδα μπαταρίας:
   a. Αποσυνδέστε τους ακροδέκτες της μπαταρίας από το μπροστινό μέρος της μονάδας μπαταρίας.

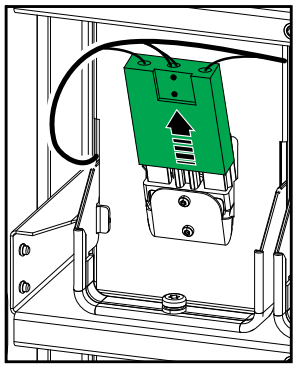

   b. Αφαιρέστε τη βίδα από τη λαβή της μονάδας μπαταρίας και γυρίστε τη λαβή προς τα πάνω.
   c. Τραβήξτε προσεκτικά τη μονάδα μπαταρίας έξω από την υποδοχή. Να αφαιρείτε πάντα την πλήρη σειρά μπαταρίας (τέσσερις μονάδες μπαταρίας).
4. Εγκαταστήστε μια μονάδα μπαταρίας:
   a. Σπρώξτε τη μονάδα μπαταρίας στην υποδοχή. Γεμίστε τα ράφια από κάτω προς τα πάνω. Να τοποθετείτε πάντα μια πλήρη σειρά μπαταρίας (τέσσερις μονάδες μπαταρίας).
   b. Γυρίστε τη λαβή της μονάδας μπαταρίας προς τα κάτω και στερεώστε τη λαβή στο ράφι με την παρεχόμενη βίδα.
   c. Συνδέστε τους ακροδέκτες της μπαταρίας στο μπροστινό μέρος της μονάδας μπαταρίας.

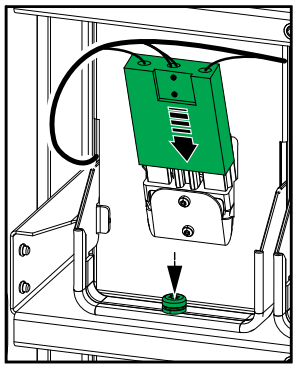

5. Ανατρέξτε στο Εμφάνιση κατάστασης επεκτεινόμενης μπαταρίας, σελίδα 51 για να επαληθεύσετε τη σωστή εγκατάσταση των μονάδων μπαταρίας.

6. Επανατοποθετήστε το κάλυμμα της μπαταρίας στο UPS ή/και στο ερμάριο επεκτεινόμενης μπαταρίας.
7. Ρυθμίστε το διακόπτη μπαταρίας BB στην κλειστή θέση (ON) στο UPS ή/και στο ερμάριο επεκτεινόμενης μπαταρίας.
8. **Μόνο για πλήρη αντικατάσταση όλων των μονάδων μπαταρίας στο σύστημα UPS**: Επιλέξτε **Συντήρηση > Αντικατάσταση μπαταρίας** για να επαναφέρετε όλα τα δεδομένα της μπαταρίας (περιλαμβάνει τον παράγοντα γήρανσης χρόνου λειτουργίας της μπαταρίας, μετρητές διάρκειας ζωής και στατιστικά στοιχεία της μπαταρίας).

Live Swap: Προσθέστε, αφαιρέστε ή αντικαταστήστε μια μονάδα ισχύος

ΕΙΔΟΠΟΙΗΣΗ: Αυτό το UPS έχει σχεδιαστεί και αξιολογηθεί για την τοποθέτηση και αφαίρεση της μονάδας ισχύος σε οποιαδήποτε κατάσταση λειτουργίας **Live Swap**. Αυτή η σελίδα καθορίζει τις οδηγίες του κατασκευαστή όσον αφορά τον τρόπο απόδοσης **Live Swap** .

ΕΙΔΟΠΟΙΗΣΗ: Η προσπίπτουσα ενέργεια είναι <1,2 cal/cm^2 κατά την εγκατασταση και η πρώτη εκκίνηση πραγματοποιείται σύμφωνα με τις οδηγίες του προϊόντος. Η προσπίπτουσα ενέργεια μετράται 200 mm (8 in) από το μπροστινό μέρος του ερμαρίου.

ΑΠΟΠΟΙΗΣΗ ΕΥΘΥΝΩΝ:

- Η εγκατάσταση, η λειτουργία, το σέρβις, η συντήρηση, η αντικατάσταση ή η εκτέλεση παρόμοιων εργασιών στον ηλεκτρικό εξοπλισμό πρέπει να πραγματοποιείται μόνο από κατάλληλα καταρτισμένο, εκπαιδευμένο, έμπειρο και αρμόδιο προσωπικό που κατέχει τις απαραίτητες άδειες (π.χ. εγκρίσεις, άδειες ή πιστοποιήσεις) για την εκτέλεση τέτοιων εργασιών. Όλες οι εργασίες πρέπει να εκτελούνται με τρόπο που δεν δημιουργεί κίνδυνο και χρησιμοποιώντας τον κατάλληλο εξοπλισμό ατομικής προστασίας (ΜΑΠ).
- Ο χρήστης πρέπει να διασφαλίζει τη συμμόρφωση με τις οδηγίες του κατασκευαστή και του εγχειριδίου χρήσης και με όλους τους ισχύοντες νόμους, κανονισμούς, πρότυπα και οδηγίες κατά τη χρήση αυτού του εξοπλισμού και την εκτέλεση εργασιών ή την άδεια για την εκτέλεση εργασιών σε ή κοντά σε ηλεκτρικό εξοπλισμό.
- Η Schneider Electric και οι συνδεδεμένες με αυτήν εταιρείες δεν θα φέρουν καμία ευθύνη για τυχόν αξιώσεις, έξοδα, απώλειες, ζημιές, θάνατο ή τραυματισμούς που προκύπτουν από την ακατάλληλη χρήση του παρόντος εξοπλισμού ή τυχόν αδυναμία συμμόρφωσης με οποιαδήποτε από τις παραπάνω απαιτήσεις.

⚠⚠ΚΙΝΔΥΝΟΣ

ΚΊΝΔΥΝΟΣ ΗΛΕΚΤΡΟΠΛΗΞΊΑΣ, ΈΚΡΗΞΗΣ Ή ΕΚΔΉΛΩΣΗΣ ΗΛΕΚΤΡΙΚΟΎ ΤΟΞΟΥ

- Βεβαιωθείτε ότι το UPS φέρει την ετικέτα **Live Swap**.
- Αν δεν υπάρχει η ετικέτα **Live Swap** στο UPS, επικοινωνήστε με τη Schneider Electric για αντικατάσταση της μονάδας ισχύος.
- Χρησιμοποιήστε τον κατάλληλο εξοπλισμό ατομικής προστασίας και ακολουθήστε τις ασφαλείς πρακτικές ηλεκτρικών εργασιών.
- Δεν πρέπει να υπάρχουν άτομα πίσω από το UPS κατά τη διάρκεια αυτής της διαδικασίας.
- Η εισαγωγή ή η αφαίρεση μονάδων ισχύος πρέπει να διενεργείται μόνο από καταρτισμένο προσωπικό που έχει γνώση των ηλεκτρικών εργασιών και των απαιτούμενων προφυλάξεων. Διατηρείτε το μη καταρτισμένο προσωπικό μακριά.
- Αυτή η διαδικασία απαιτεί να ανοιχτεί η μπροστινή πόρτα. Όλες οι άλλες πόρτες και τα καλύμματα πρέπει να παραμείνουν κλειστά και ασφαλισμένα κατά τη διάρκεια αυτής της διαδικασίας.
- Βεβαιωθείτε ότι το UPS είναι ασφαλισμένο και δεν μετακινείται πριν από την εκτέλεση αυτής της διαδικασίας.
- Εάν παρατηρηθεί ένδειξη κακής συντήρησης ή κακής εγκατάστασης, μην προχωρήσετε με τη διαδικασία.
- Μην εγκαταστήσετε μονάδες ισχύος που κατά λάθος έχουν πέσει, σπάσει, πλημμυρίσει, μολυνθεί, προβληθεί ή υποστεί ζημιά με οποιονδήποτε τρόπο.
- Μην εγκαταστήσετε μονάδες ισχύος άγνωστης λειτουργικής κατάστασης.
- Διατηρείτε ελάχιστη απόσταση 200 mm (8 in) από το μπροστινό μέρος του ερμαρίου κατά την ενεργοποίηση του συστήματος.
- Μην χρησιμοποιείτε εργαλεία στην κενή υποδοχή της μονάδας ισχύος.
- Μην εκτελείτε εργασίες στην κενή υποδοχή της μονάδας ισχύος.

Αν δεν τηρηθούν αυτές οι οδηγίες, θα προκληθεί θάνατος ή σοβαρός τραυματισμός.

⚠ΠΡΟΕΙΔΟΠΟΙΗΣΗ

ΚΊΝΔΥΝΟΣ ΚΑΤΑΣΤΡΟΦΉΣ ΕΞΟΠΛΙΣΜΟΎ

- Αποθηκεύετε τις μονάδες ισχύος σε θερμοκρασία περιβάλλοντος από -15 έως 40°C (5 έως 104°F), μη συμπυκνούμενη υγρασία 10-80%.
- Αποθηκεύστε τις μονάδες ισχύος στην αρχική τους προστατευτική συσκευασία.

Αν δεν τηρηθούν αυτές οι οδηγίες, μπορεί να προκληθεί θάνατος, σοβαρός τραυματισμός ή βλάβη στον εξοπλισμό.

⚠ΠΡΟΣΟΧΗ

ΒΑΡΎ ΦΟΡΤΊΟ

Οι μονάδες ισχύος είναι βαριές και χρειάζονται δύο άτομα για να τις σηκώσουν.

- Η μονάδα ισχύος 20 kW ζυγίζει 25 kg (55 lbs).
- Η μονάδα ισχύος 50 kW ζυγίζει 38 kg (84 lbs).

Αν δεν τηρηθούν αυτές οι οδηγίες, μπορεί να προκληθεί τραυματισμός ή βλάβη στον εξοπλισμό.

ΕΙΔΟΠΟΙΗΣΗ:

- Ελέγξτε και βεβαιωθείτε ότι οι μονάδες ισχύος που απομένουν μπορούν να υποστηρίξουν το φορτίο πριν αφαιρέσετε μια μονάδα ισχύος από το UPS.
- Αύξηση ή μείωση του αριθμού των εγκατεστημένων μονάδων ισχύος στο UPS μπορεί να γίνει μόνο στα κλιμακούμενα μοντέλα UPS (**GVSUPS50K150HS**, **GVSUPS50K150GS** ή **GVSUPS25K75FS**). Ελέγξτε και βεβαιωθείτε ότι το μέγεθος της εγκατάστασης είναι σωστό για την αύξηση της ισχύος πριν από την εγκατάσταση περισσότερων μονάδων ισχύος στο UPS. Αν η εγκατάσταση δεν έχει το σωστό μέγεθος, ενδέχεται να προκληθεί υπερφόρτωση της εγκατάστασης. Δείτε το εγχειρίδιο εγκατάστασης για τις απαιτήσεις σχετικά με την προστασία ανάντης και κατάντης, τα μεγέθη καλωδίων κ.λπ.
- Σε όλα τα μη κλιμακούμενα μοντέλα UPS, μπορεί να διενεργηθεί αντικατάσταση μόνο μονάδων ισχύος που υπάρχουν ήδη.

ΕΙΔΟΠΟΙΗΣΗ: Η διαδικασία δείχνει τη μονάδα ισχύος που είναι εγκατεστημένη σε οριζόντια θέση στο UPS. Η διαδικασία είναι η ίδια για μονάδες ισχύος που είναι εγκατεστημένες σε κάθετη θέση στο UPS.

1. Αφαιρέστε μια μονάδα ισχύος:

   a. Αφαιρέστε τις βίδες και πατήστε τον διακόπτη ξεκλειδώματος.

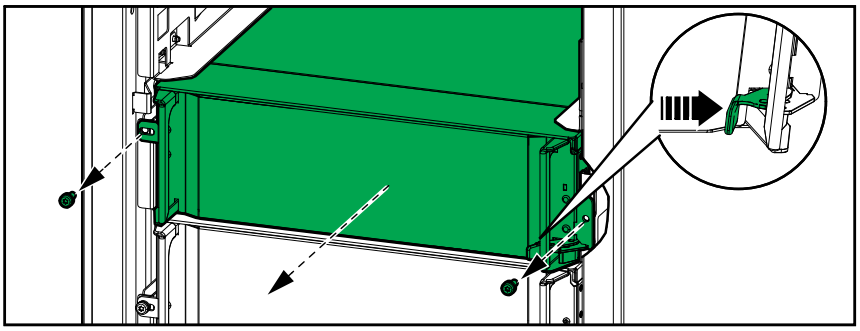

   b. Τραβήξτε προς τα έξω τη μονάδα ισχύος μέχρι τη μέση. Ένας μηχανισμός κλειδώματος εμποδίζει το τράβηγμα ολόκληρης της μονάδας ισχύος.

   c. Ελευθερώστε την κλειδαριά πατώντας το κουμπί απελευθέρωσης και στις δύο πλευρές της μονάδας ισχύος και αφαιρέστε τη μονάδα ισχύος.

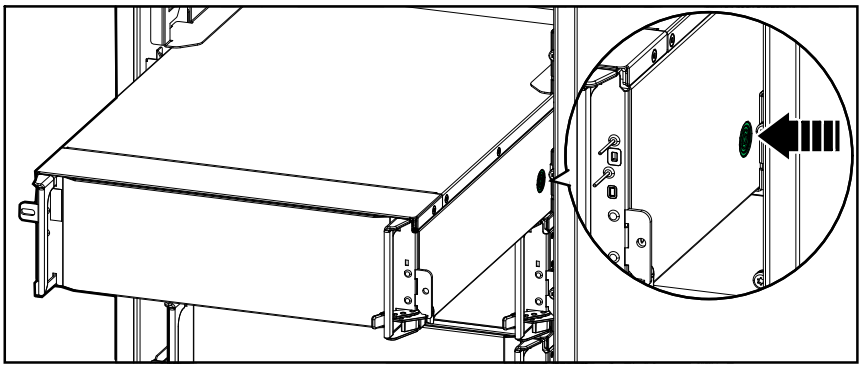

   d. **Μόνο σε κλιμακούμενα μοντέλα UPS**: Αν δεν τοποθετηθεί μονάδα ισχύος αντικατάστασης: Εγκαταστήστε μια πλάκα πλήρωσης μπροστά από την κενή υποδοχή της μονάδας ισχύος.

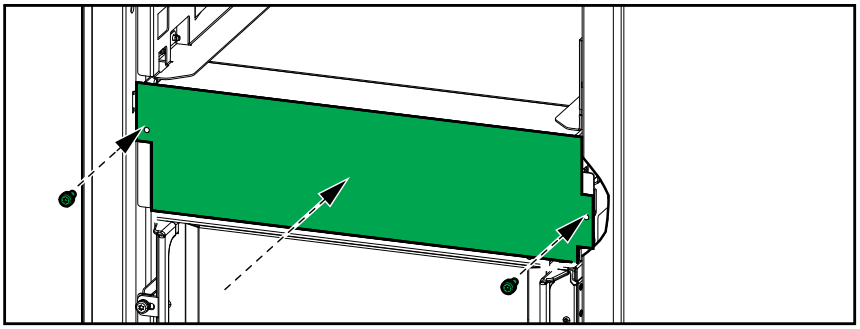

2. Εγκαταστήστε μια μονάδα ισχύος:

   a. **Μόνο σε κλιμακούμενα μοντέλα UPS**: Για να εγκαταστήσετε πρόσθετη μονάδα ισχύος, αφαιρέστε την πλάκα πλήρωσης από την κενή υποδοχή της μονάδας ισχύος. Αποθηκεύστε την πλάκα πλήρωσης για μελλοντική χρήση.

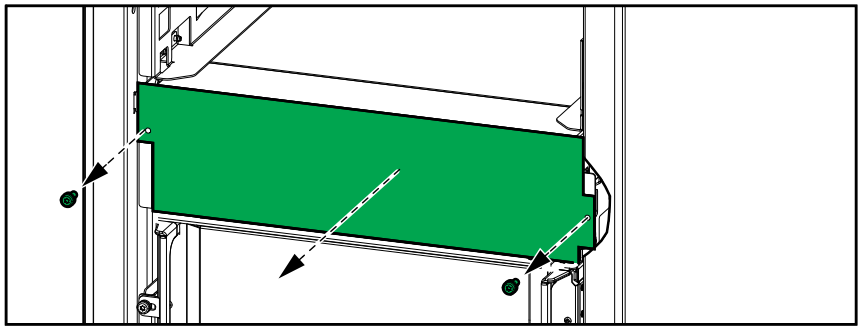

   b. Ωθήστε τη μονάδα ισχύος στην υποδοχή. Ο μηχανισμός ενεργοποίησης θα ασφαλίσει όταν η μονάδα ισχύος έχει εισαχθεί σωστά.

   c. Τοποθετήστε τις παρεχόμενες βίδες στις πλευρές της μονάδας ισχύος.

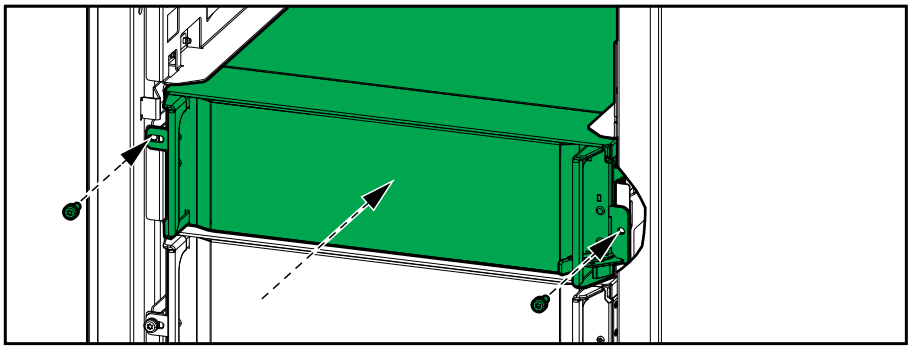

Η μονάδα ισχύος θα διενεργήσει αυτοέλεγχο, θα διαμορφωθεί εκ νέου σύμφωνα με το σύστημα και έπειτα θα συνδεθεί στο διαδίκτυο.

⚠⚠ ΚΙΝΔΥΝΟΣ

ΚΊΝΔΥΝΟΣ ΗΛΕΚΤΡΟΠΛΗΞΊΑΣ, ΈΚΡΗΞΗΣ Ή ΕΚΔΉΛΩΣΗΣ ΗΛΕΚΤΡΙΚΟΎ ΤΌΞΟΥ

Σε όλες τις υποδοχές της μονάδας ισχύος πρέπει να έχει εγκατασταθεί είτε μια μονάδα ισχύος είτε μια πλάκα πλήρωσης.

Αν δεν τηρηθούν αυτές οι οδηγίες, θα προκληθεί θάνατος ή σοβαρός τραυματισμός.

Προσδιορισμός του αν χρειάζεστε εξάρτημα αντικατάστασης

Για να προσδιορίσετε αν χρειάζεστε εξάρτημα αντικατάστασης, επικοινωνήστε με τη Schneider Electric και ακολουθήστε την παρακάτω διαδικασία, προκειμένου ο εκπρόσωπος να σας βοηθήσει άμεσα:

1. Σε περίπτωση κατάστασης ειδοποίησης, κυλήστε στις λίστες ειδοποιήσεων, καταγράψτε τις πληροφορίες και παράσχετέ τις στον εκπρόσωπο.
2. Καταγράψτε το σειριακό αριθμό της μονάδας, ώστε να τον έχετε διαθέσιμο κατά την επικοινωνία σας με τη Schneider Electric.
3. Αν είναι δυνατό, καλέστε τη Schneider Electric από τηλέφωνο που βρίσκεται κοντά στη διασύνδεση της οθόνης, ώστε να μπορέσετε να συγκεντρώσετε και να αναφέρετε επιπρόσθετες πληροφορίες στον εκπρόσωπο.
4. Να είστε έτοιμοι να παράσχετε λεπτομερή περιγραφή του προβλήματος. Ο εκπρόσωπος θα σας βοηθήσει να επιλύσετε το πρόβλημα από τηλεφώνου, αν αυτό είναι εφικτό, ή θα σας αναθέσει έναν αριθμό Άδειας επιστροφής υλικού (RMA). Αν ένα στοιχείο επιστραφεί στη Schneider Electric, αυτός ο αριθμός RMA πρέπει να είναι εμφανώς εκτυπωμένος στο εξωτερικό τμήμα της συσκευασίας.
5. Αν η μονάδα βρίσκεται εντός της περιόδου εγγύησης και έχει εκκινηθεί από τη Schneider Electric, οι επισκευές και οι αντικαταστάσεις θα γίνουν δωρεάν. Αν δεν βρίσκεται εντός της περιόδου εγγύησης, θα υπάρξει χρέωση.
6. Αν η μονάδα καλύπτεται από τη σύμβαση υπηρεσιών της Schneider Electric, έχετε διαθέσιμη τη σύμβαση προκειμένου να παράσχετε πληροφορίες στον εκπρόσωπο.

Εντοπισμός σειριακών αριθμών

1. Πατήστε το κουμπί μενού στην αρχική οθόνη.
2. Πατήστε την επιλογή **Πληροφορίες**.
3. Σημειώστε το σειριακό αριθμό του ερμαρίου UPS και έχετέ τον εύκαιρο για επικοινωνία με την υποστήριξη πελατών.

   ΕΙΔΟΠΟΙΗΣΗ: Αν η οθόνη δεν είναι διαθέσιμη, αφαιρέστε τον μπροστινό πίνακα για να βρείτε τον σειριακό αριθμό του UPS που βρίσκεται στην ετικέτα κάτω από το SERIAL:.

   Παράδειγμα ετικέτας για UPS

   Schneider Electric — Galaxy VS

	xx kW/kVA			xx kW/kVA			
	200 V	208 V	220 V	380 V	400 V	415 V	480 V
Input:	xxx A	xxx A	xxxA	xxx A	xxx A	xxx A	xxx A
Bypass:	xxx A	xxx A	xxx A	xxx A	xxx A	xxx A	xxx A
Output:	xxx A	xxx A	xxx A	xxx A	xxx A	xxx A	xxx A
Neutral:	xxx A	xxx A	xxx A	xxx A	xxx A	xxx A	xxx A
3ph + N + PE / 3ph + PE 50/60 Hz							

   Model installed: _____kW/kVA_____V.

   Name of installer: _____

   Note: Refer to the type specifications label or the installation manual for nominal currents for all kW/kVA sizes.

   MODEL:

   SERIAL:

   Barcode label

4. Πατήστε το βέλος για να μεταβείτε στις επόμενες σελίδες και σημειώστε τους σειριακούς αριθμούς της οθόνης και των καρτών διαχείρισης δικτύου ώστε να τους έχετε έτοιμους για επικοινωνία με την υποστήριξη πελατών.

Επιστροφή εξαρτημάτων στη Schneider Electric

Για να επιστρέψετε ένα εξάρτημα που δεν λειτουργεί στη Schneider Electric, επικοινωνήστε με την εξυπηρέτηση πελατών, για να λάβετε έναν αριθμό RMA.

Συσκευάστε το στην αρχική συσκευασία αποστολής και επιστρέψτε το με συστημένο, προπληρωμένο ταχυδρομείο. Ο εκπρόσωπος της εξυπηρέτησης πελατών θα παράσχει τη διεύθυνση αποστολής. Αν δεν έχετε πλέον στην κατοχή σας τα αρχικά υλικά αποστολής, ζητήστε από τον αντιπρόσωπο να σας στείλει ένα καινούργιο σετ.

- Συσκευάστε σωστά το εξάρτημα προκειμένου να αποφύγετε καταστροφή του κατά τη μεταφορά. Μην χρησιμοποιείτε ποτέ φελιζόλ ή λοιπά χύδην υλικά συσκευασίας κατά την αποστολή ενός εξαρτήματος. Το εξάρτημα ενδέχεται να επικαθίσει κατά τη μεταφορά και να καταστραφεί.
- Εσωκλείστε μια επιστολή στη συσκευασία με το ονοματεπώνυμό σας, τον αριθμό RMA, τη διεύθυνση, ένα αντίγραφο της απόδειξης αγοράς, την περιγραφή του προβλήματος, το τηλέφωνο επικοινωνίας και την επιβεβαίωση της πληρωμής (αν είναι απαραίτητο).

ΕΙΔΟΠΟΙΗΣΗ: Οποιεσδήποτε καταστροφές προκύψουν κατά τη μεταφορά δεν καλύπτονται από την εγγύηση.

Αντιμετώπιση προβλημάτων

Φωτισμός ένδειξης κατάστασης LED ανά κατάσταση λειτουργίας UPS

Αν η οθόνη καταστεί μη λειτουργική, μπορείτε να δείτε την κατάσταση λειτουργίας του UPS μέσω της ένδειξης κατάστασης LED που βρίσκεται πίσω από τον μπροστινό πίνακα.

- Η πράσινη ένδειξη LED σημαίνει ότι η λειτουργία είναι ενεργή.
- Η απενεργοποιημένη ένδειξη LED σημαίνει ότι η λειτουργία είναι ανενεργή.
- Η κόκκινη ένδειξη LED σημαίνει ότι η λειτουργία είναι μη λειτουργική ή σε κατάσταση συναγερμού.

Κανονική λειτουργία	INPUT INVERTER OUTPUT BYPASS BATTERY
Λειτουργία μπαταρίας (σε σύστημα διπλής παροχής με παράκαμψη)	INPUT INVERTER OUTPUT BYPASS BATTERY
Λειτουργία μπαταρίας (σε σύστημα ενιαίας ηλεκτρικής παροχής ή σύστημα διπλής παροχής με παράκαμψη μη διαθέσιμη)	INPUT INVERTER OUTPUT BYPASS BATTERY
Απαιτείται λειτουργία στατικής παράκαμψης Λειτουργία υποχρεωτικής στατικής παράκαμψης Λειτουργία ECO	INPUT INVERTER OUTPUT BYPASS BATTERY
Λειτουργία ECOnversion	INPUT INVERTER OUTPUT BYPASS BATTERY

Λειτουργία απενεργοποίησης	INPUT ■ INVERTER □ OUTPUT □ BYPASS □ BATTERY □
Αναμονή λειτουργίας στατικής παράκαμψης	INPUT ■ INVERTER □ OUTPUT ■ BYPASS □ BATTERY □

LED κατάστασης στο ερμάριο επεκτεινόμενης μπαταρίας

Αφαιρέστε την μπροστινή θύρα/τον μπροστινό πίνακα από το ερμάριο επεκτεινόμενης μπαταρίας για να δείτε τα LED κατάστασης για τις συστοιχίες μπαταριών.

- Το πράσινο LED σημαίνει ότι αυτή η συστοιχία μπαταριών είναι εντάξει.
- Το απενεργοποιημένο LED σημαίνει ότι το ερμάριο επεκτεινόμενης μπαταρίας είναι απενεργοποιημένο ή ότι δεν υπάρχουν εγκατεστημένες μονάδες μπαταρίας για αυτή τη συστοιχία μπαταριών.
- Το κόκκινο LED σημαίνει ότι αυτή η συστοιχία μπαταριών είναι ατελής (δεν είναι συνδεδεμένες και οι τέσσερις συστοιχίες μπαταρίας που απαιτούνται).
- Το κόκκινο LED που αναβοσβήνει σημαίνει ότι υπάρχει συναγερμός για αυτή τη συστοιχία μπαταριών.

Δείτε Εμφάνιση κατάστασης επεκτεινόμενης μπαταρίας, σελίδα 51 και , σελίδα 47 για περισσότερες πληροφορίες σχετικά με τον συναγερμό. Δείτε Αντικαταστήστε ή εγκαταστήστε μια συστοιχία επεκτεινόμενης μπαταρίας, σελίδα 57 σχετικά με τον τρόπο αντικατάστασης μιας συστοιχίας μπαταριών.

Μηνύματα συναγερμών

Εμφανιζόμενο κείμενο	Σοβαρότητα	Περιγραφή	Διορθωτική ενέργεια
Ο κωδικός ενεργοποίησης δεν είναι έγκυρος για το UPS	Ζωτικής σημασίας	Ο κωδικός ενεργοποίησης δεν είναι έγκυρος για το UPS.	Εισαγάγετε έναν έγκυρο κωδικό ενεργοποίησης.
Λείπει ο κωδικός ενεργοποίησης	Ζωτικής σημασίας	Λείπει ο κωδικός ενεργοποίησης.	Πληκτρολογήστε τον κωδικό ενεργοποίησης.
Συνιστάται τεχνικός έλεγχος του φίλτρου αέρα	Ενημερωτικός	Τα φίλτρα αέρα πρέπει να ελεγχθούν, καθώς συνιστάται προληπτική συντήρηση.	Ενδέχεται να χρειάζεται αντικατάσταση των φίλτρων αέρα.
Υψηλή θερμοκρασία περιβάλλοντος	Προειδοποίηση	Η θερμοκρασία περιβάλλοντος είναι υψηλή.	
Θερμοκρασία περιβάλλοντος εκτός ορίων ανοχής	Προειδοποίηση	Θερμοκρασία περιβάλλοντος εκτός ορίων ανοχής.	
Διαθέσιμη ισχύς UPS χαμηλότερη από τη διαμορφωμένη βαθμολογία ισχύος UPS	Προειδοποίηση	Η διαθέσιμη ισχύς από το μετατροπέα είναι χαμηλότερη από τη ρυθμισμένη ισχύ UPS.	
Οι μπαταρίες αποφορτίζονται	Προειδοποίηση	Το φορτίο καταναλώνει περισσότερη ισχύ από αυτή που μπορεί να αποκομίσει το UPS από την είσοδο, με αποτέλεσμα το UPS να αποκομίζει ισχύ από τις μπαταρίες.	
Ανοικτός αυτόματος διακόπτης ισχύος μπαταρίας BB1	Προειδοποίηση	Ο αυτόματος διακόπτης ισχύος μπαταρίας BB1 είναι ανοικτός.	
Ανοικτός αυτόματος διακόπτης ισχύος μπαταρίας BB2	Προειδοποίηση	Ο αυτόματος διακόπτης ισχύος μπαταρίας BB2 είναι ανοικτός.	
Η χωρητικότητα της μπαταρίας είναι χαμηλότερη του ελάχιστα αποδεκτού επιπέδου	Προειδοποίηση	Η χωρητικότητα της μπαταρίας είναι χαμηλότερη της ελάχιστης αποδεκτής τιμής σύμφωνα με την κατάταξη ισχύος UPS. Κίνδυνος καταστροφής της μπαταρίας.	Αλλάξτε διαμόρφωση μπαταρίας ή/και προσθέστε μπαταρία μεγαλύτερης χωρητικότητας.
Κακή κατάσταση μπαταρίας	Προειδοποίηση	Η χωρητικότητα της μπαταρίας είναι χαμηλότερη από 50%.	Οι μπαταρίες πρέπει να αντικατασταθούν.
Αδύναμη κατάσταση μπαταρίας	Προειδοποίηση	Η χωρητικότητα της μπαταρίας είναι μεταξύ 50% και 75%.	
Η διαμόρφωση μπαταρίας είναι εσφαλμένη	Προειδοποίηση	Η διαμόρφωση των ρυθμίσεων για τον αριθμό μπαταριών σε σειρά, τον αριθμό κυψελών στην μπαταρία και την ονομαστική τάση κυψέλης δεν ταιριάζει με το εύρος τάσης της μπαταρίας του UPS.	Ελέγξτε και διορθώστε τις ρυθμίσεις της μπαταρίας.
Το ρεύμα φόρτισης κινητής θέσης ξεπερνά την αναμενόμενη τιμή	Προειδοποίηση	Το ρεύμα φόρτισης της μπαταρίας υπερβαίνει την αναμενόμενη τιμή και περιορίστηκε για να αποφευχθεί η θερμική διαφυγή.	Ελέγξτε την μπαταρία.
Επίπεδο της μπαταρίας χαμηλότερο του ελάχιστα αποδεκτού χρόνου εκτέλεσης	Προειδοποίηση	Ο χρόνος εκτέλεσης της μπαταρίας είναι χαμηλότερος της διαμορφωμένης ελάχιστα αποδεκτής τιμής.	
Μη σωστή λειτουργία μπαταρίας:	Ζωτικής σημασίας	Η μπαταρία δεν λειτουργεί σωστά.	Επικοινωνήστε με τη Schneider Electric.
Θερμοκρασία μονάδας μπαταριών εκτός επιτρεπτού ορίου	Προειδοποίηση	Θερμοκρασία μονάδας μπαταριών εκτός επιτρεπτού ορίου.	Επικοινωνήστε με τη Schneider Electric.
Ο αισθητήρας θερμοκρασίας της μονάδας μπαταρίας δεν λειτουργεί σωστά	Προειδοποίηση	Ο αισθητήρας θερμοκρασίας της μονάδας μπαταρίας δεν λειτουργεί σωστά.	Επικοινωνήστε με τη Schneider Electric.

Εμφανιζόμενο κείμενο	Σοβαρότητα	Περιγραφή	Διορθωτική ενέργεια
Άγνωστος τύπος μονάδας μπαταρίας	Προειδοποίηση	Άγνωστος τύπος μονάδας μπαταρίας.	Επικοινωνήστε με τη Schneider Electric.
Δεν είναι δυνατή η λειτουργία εξαερισμού του χώρου της μπαταρίας	Προειδοποίηση	Η επαφή εισόδου υποδεικνύει ότι ο εξαερισμός του χώρου της μπαταρίας δεν λειτουργεί σωστά	
Η τάση της μπαταρίας δεν ταιριάζει με τη διαμόρφωση της μπαταρίας	Ζωτικής σημασίας	Η τάση της μπαταρίας δεν ταιριάζει με τις ρυθμίσεις διαμόρφωσης της μπαταρίας.	Ελέγξτε και διορθώστε τις ρυθμίσεις της μπαταρίας.
Η επικοινωνία BMC χάθηκε - συνδέθηκε	Προειδοποίηση	Η σύνδεση επικοινωνίας μεταξύ του ελεγκτή παρακολούθησης μπαταρίας (BMC) και του ελεγκτή επιπέδου συστήματος (SLC) έχει χαθεί. Ο ελεγκτής παρακολούθησης μπαταρίας (BMC) είναι συνδεδεμένος.	Επικοινωνήστε με τη Schneider Electric.
Η επικοινωνία BMC χάθηκε - συνδέθηκε	Προειδοποίηση	Η σύνδεση επικοινωνίας μεταξύ του ελεγκτή παρακολούθησης μπαταρίας (BMC) και του ελεγκτή επιπέδου συστήματος (SLC) έχει χαθεί. Ο ελεγκτής παρακολούθησης μπαταρίας (BMC) είναι αποσυνδεδεμένος.	Επικοινωνήστε με τη Schneider Electric.
Η επικοινωνία BMC δεν έχει επικυρωθεί	Προειδοποίηση	Η σύνδεση επικοινωνίας μεταξύ του ελεγκτή παρακολούθησης μπαταρίας (BMC) και του ελεγκτή επιπέδου συστήματος (SLC) δεν έχει επικυρωθεί.	Επικοινωνήστε με τη Schneider Electric.
Λείπει ο δεσμός μεταξύ ουδέτερου και εδάφους	Προειδοποίηση	Λείπει ο δεσμός μεταξύ ουδέτερου και εδάφους.	
Κλειστός αυτόματος διακόπτης ισχύος IMB	Προειδοποίηση	Ο αυτόματος διακόπτης ισχύος IMB είναι κλειστός και τροφοδοτεί το φορτίο με μη προστατευμένη ισχύ από την παράκαμψη.	
Κλειστός αυτόματος διακόπτης ισχύος MBB	Προειδοποίηση	Ο αυτόματος διακόπτης ισχύος παράκαμψης συντήρησης MBB είναι κλειστός και τροφοδοτεί το φορτίο με μη προστατευμένη ισχύ από την παράκαμψη.	
Κλειστός αυτόματος διακόπτης ισχύος RIMB	Προειδοποίηση	Ο απομακρυσμένος εσωτερικός διακόπτης ισχύος παράκαμψης συντήρησης MBB είναι κλειστός και τροφοδοτεί το φορτίο με μη προστατευμένη ισχύ από την παράκαμψη.	
Ανοικτός αυτόματος διακόπτης ισχύος SIB	Προειδοποίηση	Ο αυτόματος διακόπτης ισχύος απομόνωσης συστήματος SIB είναι ανοικτός και το σύστημα δεν είναι σε θέση να τροφοδοτήσει το φορτίο.	
Ανοιχτός αυτόματος διακόπτης ισχύος SSIB	Προειδοποίηση	Ο ασφαλειοδιακόπτης εισόδου στατικού διακόπτη SSIB είναι ανοιχτός και δεν επιτρέπει τη λειτουργία στατικής παράκαμψης.	
Ανοικτός αυτόματος διακόπτης ισχύος UIB	Προειδοποίηση	Ο αυτόματος διακόπτης ισχύος μονάδας εισόδου UIB είναι ανοικτός και αποτρέπεται η εκτέλεση του UPS σε κανονική λειτουργία.	
Ανοικτός αυτόματος διακόπτης ισχύος UOB	Προειδοποίηση	Ο αυτόματος διακόπτης ισχύος μονάδας εξόδου UOB είναι ανοικτός και το UPS δεν είναι σε θέση να τροφοδοτήσει το φορτίο.	
Συχνότητα παράκαμψης εκτός ορίων ανοχής	Προειδοποίηση	Η συχνότητα εξόδου είναι εκτός των ορίων ανοχής.	Ελέγξτε τη συχνότητα παράκαμψης και τη ρύθμιση της συχνότητας παράκαμψης.

Εμφανιζόμενο κείμενο	Σοβαρότητα	Περιγραφή	Διορθωτική ενέργεια
Απώλεια στη φάση παράκαμψης	Προειδοποίηση	Μια φάση λείπει στην παράκαμψη.	Ελέγξτε την παράκαμψη. Επικοινωνήστε με τη Schneider Electric.
Ακολουθία φάσεων παράκαμψης λανθασμένη	Προειδοποίηση	Η διαδοχή φάσεων στην παράκαμψη είναι λανθασμένη.	Ελέγξτε την παράκαμψη. Επικοινωνήστε με τη Schneider Electric.
Τάση παράκαμψης εκτός ορίων ανοχής	Προειδοποίηση	Η τάση παράκαμψης είναι εκτός των ορίων ανοχής και έχει αποτραπεί η μετάβαση του UPS στο αίτημα για λειτουργία παράκαμψης	
Μειωμένη ισχύς φόρτισης	Ενημερωτικός	Η ισχύς φόρτισης της μπαταρίας έχει μειωθεί.	Η είσοδος για αυτή τη λειτουργία ενεργοποιήθηκε ή το ρεύμα εισόδου έχει φτάσει στο μέγιστο όριο.
Τερματισμός φόρτισης λόγω υψηλής θερμοκρασίας μπαταρίας	Προειδοποίηση	Ο φορτιστής τερματίστηκε λόγω της υψηλής θερμοκρασίας της μπαταρίας.	Ελέγξτε τη θερμοκρασία της μπαταρίας.
Η διαμορφωμένη ισχύς UPS υπερβαίνει την ισχύ ισχύος του πλαισίου	Ζωτικής σημασίας	Η διαμορφωμένη ισχύς UPS είναι υψηλότερη από την ισχύ ισχύος του πλαισίου.	Επικοινωνήστε με τη Schneider Electric.
Επιβεβαίωση της απώλειας εφεδρείας ή/και της μεταφοράς σε αναγκαστική στατική παράκαμψη.	Προειδοποίηση	Το κουμπί OFF του μετατροπέα έχει πατηθεί και ο χρήστης πρέπει να επιβεβαιώσει ότι ο πλεονασμός θα χαθεί ή/και το σύστημα θα μεταφερθεί σε αναγκαστική στατική παράκαμψη.	Επιβεβαιώστε ή ακυρώστε χρησιμοποιώντας την οθόνη.
Απενεργοποιημένο κιβώτιο ελέγχου	Προειδοποίηση	Το κιβώτιο ελέγχου απενεργοποιήθηκε από τον χρήστη.	
Η επικοινωνία με οθόνη χάθηκε - συνδέθηκε	Προειδοποίηση	Η σύνδεση επικοινωνίας μεταξύ της οθόνης και του ελεγκτή επιπέδου συστήματος (SLC) έχει χαθεί. Πραγματοποιείται σύνδεση της οθόνης.	Επικοινωνήστε με τη Schneider Electric.
Η επικοινωνία με οθόνη χάθηκε - συνδέθηκε	Προειδοποίηση	Η σύνδεση επικοινωνίας μεταξύ της οθόνης και του ελεγκτή επιπέδου συστήματος (SLC) έχει χαθεί. Η οθόνη έχει αποσυνδεθεί	Επικοινωνήστε με τη Schneider Electric.
Η επικοινωνία με οθόνη δεν έχει επικυρωθεί	Προειδοποίηση	Η σύνδεση επικοινωνίας μεταξύ της οθόνης και του ελεγκτή επιπέδου συστήματος (SLC) δεν έχει επικυρωθεί.	Επικοινωνήστε με τη Schneider Electric.
Ενεργοποιημένος διακόπτης EPO	Ζωτικής σημασίας	Έχει ενεργοποιηθεί ένας διακόπτης απενεργοποίησης έκτακτης ανάγκης (EPO).	Απενεργοποίηση του διακόπτη απενεργοποίησης έκτακτης ανάγκης (EPO)
Η εξωτερική παρακολούθηση της μπαταρίας εντόπισε σφάλμα	Προειδοποίηση	Το ρελέ εισόδου δείχνει ότι η εξωτερική παρακολούθηση της μπαταρίας εντόπισε σφάλμα.	
Παρακολούθηση εξωτερικού αποθηκευτικού χώρου ενέργειας Σημαντική ειδοποίηση	Ζωτικής σημασίας	Το ρελέ εισόδου υποδεικνύει ότι η παρακολούθηση εξωτερικού αποθηκευτικού χώρου ενέργειας εντόπισε σημαντική ειδοποίηση.	Επικοινωνήστε με τη Schneider Electric.
Παρακολούθηση εξωτερικού αποθηκευτικού χώρου ενέργειας Ασήμαντη ειδοποίηση	Προειδοποίηση	Το ρελέ εισόδου υποδεικνύει ότι η παρακολούθηση εξωτερικού αποθηκευτικού χώρου ενέργειας εντόπισε ασήμαντη ειδοποίηση.	Επικοινωνήστε με τη Schneider Electric.
Το εξωτερικό σήμα απενεργοποιεί τον φορτιστή: Ενεργοποιημένο	Προειδοποίηση	Το ρελέ εισόδου για την απενεργοποίηση φορτιστή ενεργοποιήθηκε.	Επικοινωνήστε με τη Schneider Electric.
Οι εκδόσεις υλικολογισμικού στις παράλληλες μονάδες UPS δεν είναι πανομοιότυπες	Προειδοποίηση	Οι εκδόσεις υλικολογισμικού στις παράλληλες μονάδες UPS δεν είναι πανομοιότυπες.	Ενημερώστε το υλικολογισμικό όλων των μονάδων UPS στο παράλληλο σύστημα στην ίδια έκδοση

Εμφανιζόμενο κείμενο	Σοβαρότητα	Περιγραφή	Διορθωτική ενέργεια
Γενικό συμβάν παράλληλου συστήματος	Ζωτικής σημασίας	Το παράλληλο σύστημα δεν έχει διαμορφωθεί σωστά ή δεν λειτουργεί σωστά.	Επικοινωνήστε με τη Schneider Electric.
Το UPS παρέχεται από την Genset	Ενημερωτικός	Το ρελέ εισόδου υποδεικνύει ότι το UPS τροφοδοτείται από γεννήτρια.	
Εντοπίστηκε σφάλμα γείωσης	Προειδοποίηση	Το ρελέ εισόδου υποδεικνύει ότι έχει εντοπιστεί σφάλμα στο καλώδιο γείωσης.	Επικοινωνήστε με τη Schneider Electric.
Υψηλό επίπεδο θερμοκρασίας μπαταρίας	Προειδοποίηση	Η θερμοκρασία της μπαταρίας είναι υψηλότερη από τη ρύθμιση Συναγερμού.	Ελέγξτε τη θερμοκρασία της μπαταρίας. Μια υψηλή θερμοκρασία ενδέχεται να μειώσει τη διάρκεια ζωής της μπαταρίας.
Απενεργοποίηση λόγω υψηλής θερμοκρασίας μπαταρίας	Ζωτικής σημασίας	Η επιτήρηση αποθήκευσης ενέργειας εντόπισε θερμοκρασία μπαταρίας πάνω από το όριο απενεργοποίησης.	Ελέγξτε τη θερμοκρασία της μπαταρίας.
Απενεργοποίηση λειτουργίας υψηλής απόδοσης	Ενημερωτικός	Η λειτουργία υψηλής απόδοσης είναι απενεργοποιημένη από ρελέ εισόδου.	
Παράβαση ορίου υψηλής υγρασίας στον απομακρυσμένο αισθητήρα	Προειδοποίηση	Υπάρχει παραβίαση ορίου υψηλής υγρασίας για τον ενσωματωμένο Αισθητήρα παρακολούθησης περιβάλλοντος.	Ελέγξτε το περιβάλλον
Παράβαση ορίου υψηλής θερμοκρασίας στον απομακρυσμένο αισθητήρα	Προειδοποίηση	Υπάρχει παραβίαση ορίου υψηλής θερμοκρασίας για τον ενσωματωμένο Αισθητήρα παρακολούθησης περιβάλλοντος.	Ελέγξτε το περιβάλλον
Το IMB έκλεισε σε παράλληλο σύστημα με MBB	Προειδοποίηση	Ο εσωτερικός διακόπτης συντήρησης IMB έχει κλείσει παράλληλα με σύστημα διακόπτη bypass συντήρησης MBB.	
Η παρακολούθηση εφεδρικού IMB δεν λειτουργεί σωστά:	Προειδοποίηση	Οι δύο περιττοί διακόπτες AUX του εσωτερικού διακόπτη συντήρησης IMB δεν αναφέρουν την ίδια κατάσταση.	Ελέγξτε την καλωδίωση διακόπτη AUX του εσωτερικού διακόπτη συντήρησης IMB.
Εντοπίστηκε ελλιπής συμβολοσειρά μπαταρίας	Προειδοποίηση	Εντοπίστηκε ελλιπής συμβολοσειρά μπαταρίας.	Προσθέστε μονάδα(ες) μπαταρίας που λείπουν.
Εντοπίστηκε λανθασμένη 3-πολική διαμόρφωση	Ζωτικής σημασίας	Το UPS δεν επιτρέπεται να λειτουργεί ως σύστημα 3 καλωδίων στη διαμορφωμένη τάση συστήματος UPS.	Επικοινωνήστε με τη Schneider Electric.
Εντοπίστηκε λανθασμένη διαμόρφωση ελεγκτή εποπτείας μπαταρίας (BMC)	Προειδοποίηση	Εντοπίστηκε λανθασμένη διαμόρφωση ελεγκτή εποπτείας μπαταρίας (BMC).	Βεβαιωθείτε ότι τα αναγνωριστικά διεύθυνσης του ελεγκτή μπαταρίας (BMC) έχουν αντιστοιχιστεί σωστά και ότι ο διαμορφωμένος αριθμός αρθρωτών ντουλαπιών μπαταρίας αντιστοιχεί σε αυτό που είναι εγκατεστημένο.
Εντοπίστηκε λανθασμένη διαμόρφωση τάσης συστήματος	Ζωτικής σημασίας	Η διαμορφωμένη τάση συστήματος UPS δεν βρίσκεται εντός του επιτρεπόμενου εύρους.	Επικοινωνήστε με τη Schneider Electric.
Εντοπίστηκε λανθασμένος αριθμός μοντέλου βάσης UPS	Ζωτικής σημασίας	Ο αριθμός μοντέλου βάσης UPS δεν ταιριάζει με τον τύπο εγκατεστημένου πλαισίου, τον τύπο μονάδας ισχύος και / ή τον τύπο στατικού διακόπτη παράκαμψης (SBS).	Επικοινωνήστε με τη Schneider Electric.
Εντοπίστηκε λανθασμένος αριθμός μοντέλου UPS	Ζωτικής σημασίας	Ο αριθμός μοντέλου UPS δεν ταιριάζει με τον αριθμό μοντέλου βάσης UPS.	Επικοινωνήστε με τη Schneider Electric.

Εμφανιζόμενο κείμενο	Σοβαρότητα	Περιγραφή	Διορθωτική ενέργεια
Συχνότητα εισόδου εκτός ορίων ανοχής	Προειδοποίηση	Η συχνότητα εισόδου είναι εκτός των ορίων ανοχής	Ελέγξτε τη συχνότητα εισόδου και τη ρύθμιση της συχνότητας εισόδου.
Απώλεια στη φάση εισόδου	Προειδοποίηση	Μια φάση λείπει στην είσοδο.	Ελέγξτε την είσοδο. Επικοινωνήστε με τη Schneider Electric.
Λανθασμένη ακολουθία φάσης εισόδου	Προειδοποίηση	Η διαδοχή φάσεων στην είσοδο είναι λανθασμένη.	Ελέγξτε την είσοδο. Επικοινωνήστε με τη Schneider Electric.
ΙΤάση εισόδου εκτός ορίων ανοχής	Προειδοποίηση	Η τάση εισόδου είναι εκτός των ορίων ανοχής.	
Η εσωτερική εφεδρεία ερμαρίου τροφοδοσίας χάθηκε	Προειδοποίηση	Η διαμόρφωση της εσωτερικής μονάδας ισχύος που έχει διαμορφωθεί χάθηκε επειδή δεν υπάρχουν αρκετές διαθέσιμες μονάδες ισχύος.	Προσθέστε περισσότερες μονάδες ισχύος.
Ο μετατροπέας απενεργοποιήθηκε λόγω αιτήματος του χρήστη	Προειδοποίηση	Ο αντιστροφέας είναι απενεργοποιημένος λόγω αιτήματος από τον χρήστη.	
Η έξοδος του αντιστροφέα δεν είναι συμφασική με την είσοδο της παράκαμψης	Προειδοποίηση	Η έξοδος του αντιστροφέα δεν είναι συμφασική με την είσοδο της παράκαμψης.	
Το φορτίο στο UPS είναι πάνω από το επίπεδο προειδοποίησης	Προειδοποίηση	Το φορτίο στο UPS έχει υπερβεί το επίπεδο προειδοποίησης.	Μειώστε το φορτίο στο σύστημα.
Απώλεια επικοινωνίας με τον απομακρυσμένο αισθητήρα	Ζωτικής σημασίας	Απώλεια διασύνδεσης διαχείρισης τοπικού δικτύου προς ολοκληρωμένη επικοινωνία παρακολούθησης περιβάλλοντος.	Ελέγξτε το περιβάλλον
Χαμηλό επίπεδο θερμοκρασίας μπαταρίας	Προειδοποίηση	Η θερμοκρασία της μπαταρίας είναι χαμηλότερη από τη ρύθμιση ειδοποίησης.	
Παραβίαση ορίου χαμηλής υγρασίας στον απομακρυσμένο αισθητήρα	Προειδοποίηση	Υπάρχει παραβίαση ορίου χαμηλής υγρασίας για τον ενσωματωμένο αισθητήρα παρακολούθησης περιβάλλοντος	Ελέγξτε το περιβάλλον
Παραβίαση ορίου χαμηλής θερμοκρασίας στον απομακρυσμένο αισθητήρα	Προειδοποίηση	Υπάρχει παραβίαση ορίου χαμηλής θερμοκρασίας για τον ενσωματωμένο αισθητήρα παρακολούθησης περιβάλλοντος	Ελέγξτε το περιβάλλον
Παραβίαση ορίου μέγιστης υγρασίας στον απομακρυσμένο αισθητήρα	Ζωτικής σημασίας	Υπάρχει παραβίαση ορίου μέγιστης υγρασίας για τον ενσωματωμένο αισθητήρα παρακολούθησης περιβάλλοντος	Ελέγξτε το περιβάλλον
Παραβίαση ορίου μέγιστης θερμοκρασίας στον απομακρυσμένο αισθητήρα	Ζωτικής σημασίας	Υπάρχει παραβίαση ορίου μέγιστης θερμοκρασίας για τον ενσωματωμένο Αισθητήρα παρακολούθησης περιβάλλοντος	Ελέγξτε το περιβάλλον
Η παρακολούθηση εφεδρικού MBB δεν λειτουργεί σωστά	Προειδοποίηση	Οι δύο περιττοί διακόπτες AUX του ασφαλειοδιακόπτης παράκαμψης συντήρησης IMB δεν αναφέρουν την ίδια κατάσταση.	Ελέγξτε την καλωδίωση διακόπτη AUX του ασφαλειοδιακόπτης παράκαμψης συντήρησης IMB.
Παραβίαση ορίου ελάχιστης υγρασίας στον απομακρυσμένο αισθητήρα	Ζωτικής σημασίας	Υπάρχει παραβίαση ορίου ελάχιστης υγρασίας για τον ενσωματωμένο αισθητήρα παρακολούθησης περιβάλλοντος.	Ελέγξτε το περιβάλλον
Παραβίαση ορίου ελάχιστης θερμοκρασίας στον απομακρυσμένο αισθητήρα	Ζωτικής σημασίας	Υπάρχει παραβίαση ορίου ελάχιστης θερμοκρασίας για τον ενσωματωμένο Αισθητήρα παρακολούθησης περιβάλλοντος.	Ελέγξτε το περιβάλλον
Εντοπίστηκαν μάρκες μικτής μπαταρίας σε επίπεδο συμβολοσειράς	Προειδοποίηση	Οι μονάδες μπαταρίας στη σειρά δεν είναι της ίδιας μάρκας.	Βεβαιωθείτε ότι οι μονάδες μπαταρίας στη σειρά είναι της ίδιας μάρκας.

Εμφανιζόμενο κείμενο	Σοβαρότητα	Περιγραφή	Διορθωτική ενέργεια
Εντοπίστηκαν εμπορικές αναφορές μικτής μονάδας μπαταρίας σε επίπεδο συστήματος	Προειδοποίηση	Εντοπίστηκαν εμπορικές αναφορές μικτής μονάδας μπαταρίας σε επίπεδο συστήματος.	Βεβαιωθείτε ότι όλες οι εγκατεστημένες μονάδες μπαταρίας έχουν την ίδια εμπορική αναφορά.
Εντοπίστηκαν διαφορετικοί τύποι μπαταριών	Προειδοποίηση	Το UPS έχει διαμορφωθεί για μια κλασική λύση μπαταρίας, αλλά εντοπίζονται μία ή περισσότερες μονάδες μπαταρίας.	Βεβαιωθείτε ότι δεν έχουν εγκατασταθεί μονάδες μπαταρίας.
Ανοικτός αυτόματος διακόπτης ισχύος επεκτεινόμενης μπαταρίας	Προειδοποίηση	Ο αυτόματος διακόπτης ισχύος επεκτεινόμενης μπαταρίας είναι ανοικτός.	
Άγνωστη εμπορική αναφορά ερμαρίου επεκτεινόμενης μπαταρίας	Προειδοποίηση	Άγνωστη εμπορική αναφορά ερμαρίου επεκτεινόμενης μπαταρίας.	Επικοινωνήστε με τη Schneider Electric.
Καμένη ασφάλεια ερμαρίου επεκτεινόμενης μπαταρίας	Προειδοποίηση	Καμένη ασφάλεια ερμαρίου επεκτεινόμενης μπαταρίας.	Επικοινωνήστε με τη Schneider Electric.
Ανοικτό ρελέ DC επεκτεινόμενης μπαταρίας	Προειδοποίηση	Ανοικτό ρελέ DC επεκτεινόμενης μπαταρίας.	
Θερμοκρασία συστοιχίας μονάδας επεκτεινόμενης μπαταρίας εκτός επιτρεπτού ορίου	Προειδοποίηση	Θερμοκρασία συστοιχίας μονάδας επεκτεινόμενης μπαταρίας εκτός επιτρεπτού ορίου.	
Θερμοκρασία επεκτεινόμενης μπαταρίας εκτός επιτρεπτού ορίου	Προειδοποίηση	Θερμοκρασία επεκτεινόμενης μπαταρίας εκτός επιτρεπτού ορίου.	
Ενεργοποιήθηκαν πολλές συνδέσεις διακομιστή NTP	Προειδοποίηση	Ενεργοποιήθηκαν πολλές συνδέσεις διακομιστή NTP.	Απενεργοπ. υπηρεσίας NTP.
Εντοπίστηκε ουδέτερη μετατόπιση	Προειδοποίηση	Εντοπίστηκε ουδέτερη μετατόπιση.	
Απώλ. επικοινωνίας NMC - συνδεδεμ.	Προειδοποίηση	Η σύνδεση επικοινωνίας μεταξύ της κάρτας διαχείρισης δικτύου (NMC) και του ελεγκτή επιπέδου συστήματος (SLC) έχει χαθεί. Η κάρτα διαχείρισης δικτύου (NMC) είναι συνδεδεμένη.	Επικοινωνήστε με τη Schneider Electric.
Απώλ. επικοινωνίας NMC - αποσυνδεδεμ.	Προειδοποίηση	Η σύνδεση επικοινωνίας μεταξύ της κάρτας διαχείρισης δικτύου (NMC) και του ελεγκτή επιπέδου συστήματος (SLC) έχει χαθεί. Η κάρτα διαχείρισης δικτύου (NMC) είναι αποσυνδεδεμένη.	Επικοινωνήστε με τη Schneider Electric.
Η επικοινωνία NMC δεν έχει επικυρωθεί	Προειδοποίηση	Η σύνδεση επικοινωνίας μεταξύ της κάρτας διαχείρισης δικτύου (NMC) και του ελεγκτή επιπέδου συστήματος (SLC) δεν έχει επικυρωθεί.	Επικοινωνήστε με τη Schneider Electric.
Μη συμβατό υλικολογισμικό NMC	Προειδοποίηση	Η έκδοση υλικολογισμικού της κάρτας διαχείρισης δικτύου (NMC) είναι μη συμβατή.	Επικοινωνήστε με τη Schneider Electric.
Δεν υπάρχει μονάδα ισχύος	Προειδοποίηση	Δεν υπάρχει μονάδα ισχύος.	
Δεν υπάρχει SBS	Προειδοποίηση	Δεν υπάρχει μονάδα στατικού διακόπτη παράκαμψης (SBS).	
Έλλειψη επαρκών έτοιμων μονάδων UPS για την ενεργοποίηση του αντιστροφέα	Προειδοποίηση	Υπάρχει αίτημα προς μια ή περισσότερες παράλληλες μονάδες UPS για ενεργοποίηση του αντιστροφέα, αλλά δεν υπάρχει επαρκής αριθμός έτοιμων μονάδων UPS ώστε το σύστημα να εισέλθει σε λειτουργία ενεργοποίησης αντιστροφέα.	Ενεργοποιήστε τον αντιστροφέα περισσότερων μονάδων UPS ή/και ελέγξτε τη ρύθμιση «Ελάχιστος αριθμός απαιτούμενων παράλληλων UPS για παροχή φορτίου».
Συχνότητα εξόδου εκτός επιτρεπτών ορίων	Προειδοποίηση	Η συχνότητα εξόδου είναι εκτός των επιτρεπτών ορίων.	Ελέγξτε τη συχνότητα εξόδου και τη ρύθμιση της συχνότητας εξόδου.

Εμφανιζόμενο κείμενο	Σοβαρότητα	Περιγραφή	Διορθωτική ενέργεια
Τάση εξόδου εκτός επιτρεπτών ορίων	Προειδοποίηση	Η τάση εξόδου είναι εκτός των επιτρεπτών ορίων.	
Υπερφόρτωση στο UPS λόγω υψηλής θερμοκρασίας περιβάλλοντος	Προειδοποίηση	Το φορτίο υπερβαίνει την ονομαστική χωρητικότητα UPS κατά τη λειτουργία σε υψηλή θερμοκρασία περιβάλλοντος.	Μειώστε το φορτίο στο σύστημα ή τη θερμοκρασία περιβάλλοντος.
Υπερφόρτωση ή βραχυκύκλωμα στο UPS	Προειδοποίηση	Το φορτίο υπερβαίνει το 100% της ονομαστικής χωρητικότητας ή υπάρχει βραχυκύκλωμα στην έξοδο.	Μειώστε το φορτίο στο σύστημα ή ελέγξτε για βραχυκύκλωμα εξόδου.
Απώλεια παράλληλης επικοινωνίας στο καλώδιο PBUS 1	Προειδοποίηση	Το καλώδιο PBUS 1 ενδέχεται να είναι κατεστραμμένο.	Αντικαταστήστε το καλώδιο PBUS 1.
Απώλεια παράλληλης επικοινωνίας στο καλώδιο PBUS 2	Προειδοποίηση	Το καλώδιο PBUS 2 ενδέχεται να είναι κατεστραμμένο.	Αντικαταστήστε το καλώδιο PBUS 2.
Κατάσταση παράλληλης μεικτής λειτουργίας	Προειδοποίηση	Μια ή περισσότερες παράλληλες μονάδες UPS βρίσκονται σε λειτουργία μπαταρίας, ενώ άλλες βρίσκονται σε κανονική λειτουργία.	
Η παράλληλη εφεδρεία έχει χαθεί	Προειδοποίηση	Η διαμορφωμένη παράλληλη εφεδρεία έχει χαθεί, είτε γιατί το φορτίο εξόδου είναι υπερβολικά υψηλό, είτε γιατί δεν υπάρχουν αρκετές διαθέσιμες παράλληλες μονάδες UPS.	Μειώστε το φορτίο στο σύστημα ή προσθέστε περισσότερες παράλληλες μονάδες UPS.
Δεν υπάρχει παράλληλη μονάδα	Προειδοποίηση	Το UPS δεν μπορεί να επικοινωνήσει με παράλληλο UPS% d. Το UPS ενδέχεται να έχει απενεργοποιηθεί ή τα καλώδια PBUS ενδέχεται να είναι κατεστραμμένα.	Επικοινωνήστε με τη Schneider Electric.
Απώλεια επικοινωνίας PMC - συνδέθηκε	Προειδοποίηση	Η σύνδεση επικοινωνίας μεταξύ ελεγκτή μονάδας ισχύος (PMC) και ελεγκτή μονάδας (UC) έχει χαθεί. Ο ελεγκτής μονάδας ισχύος (PMC) είναι συνδεδεμένος.	Επικοινωνήστε με τη Schneider Electric.
Απώλεια επικοινωνίας PMC - αποσυνδέθηκε	Προειδοποίηση	Η σύνδεση επικοινωνίας μεταξύ ελεγκτή μονάδας ισχύος (PMC) και ελεγκτή μονάδας (UC) έχει χαθεί. Ο ελεγκτής μονάδας ισχύος (PMC) είναι αποσυνδεδεμένος.	Επικοινωνήστε με τη Schneider Electric.
Η επικοινωνία με PMC δεν έχει επικυρωθεί	Προειδοποίηση	Η σύνδεση επικοινωνίας μεταξύ ελεγκτή μονάδας ισχύος (PMC) και ελεγκτή μονάδας (UC) δεν έχει επικυρωθεί.	Επικοινωνήστε με τη Schneider Electric.
Μονάδα ισχύος απενεργοποιημένη	Προειδοποίηση	Η μονάδα ισχύος έχει απενεργοποιηθεί.	
Μη λειτουργικός ανεμιστήρας μονάδας ισχύος	Προειδοποίηση	Η μονάδα ισχύος έχει έναν ή περισσότερους ανεμιστήρες εκτός λειτουργίας. Η εφεδρεία ανεμιστήρα έχει χαθεί.	Επικοινωνήστε με τη Schneider Electric.
Θερμοκρασία εισόδου μονάδας ισχύος υψηλή	Προειδοποίηση	Θερμοκρασία εισόδου μονάδας ισχύος υψηλή.	
Θερμοκρασία εισόδου μονάδας ισχύος εκτός επιτρεπτού ορίου	Προειδοποίηση	Θερμοκρασία εισόδου μονάδας ισχύος εκτός επιτρεπτού ορίου.	
Μη λειτουργική μονάδα ισχύος	Προειδοποίηση	Μη λειτουργική μονάδα ισχύος.	Αντικαταστήστε τη μονάδα ισχύος ή επικοινωνήστε με την Schneider Electric.
Υπερθέρμανση μονάδας ισχύος	Ζωτικής σημασίας	Η θερμοκρασία της μονάδας ισχύος υπερβαίνει το κρίσιμο επίπεδο.	

Εμφανιζόμενο κείμενο	Σοβαρότητα	Περιγραφή	Διορθωτική ενέργεια
Ανιχνεύθηκε σφάλμα στη μονάδα ισχύος	Ζωτικής σημασίας	Η επιτήρηση της μονάδας ισχύος εντόπισε σφάλμα.	Επικοινωνήστε με τη Schneider Electric.
Προειδοποίηση υπερθέρμανσης μονάδας ισχύος	Προειδοποίηση	Η θερμοκρασία της μονάδας ισχύος υπερβαίνει το επίπεδο προειδοποίησης.	
Το προϊόν δεν έχει εγγραφεί	Ενημερωτικός	Το UPS σας δεν είναι εγγεγραμμένο.	Καταχωρίστε το προϊόν σας.
Η παρακολούθηση εφεδρικού RIMB δεν λειτουργεί σωστά	Προειδοποίηση	Οι δύο περιττοί διακόπτες AUX του απομακρυσμένου εσωτερικού διακόπτη συντήρησης RIMB δεν αναφέρουν την ίδια κατάσταση.	Ελέγξτε την καλωδίωση διακόπτη AUX του εσωτερικού διακόπτη συντήρησης RIMB.
Μονάδα SBS ανενεργή	Προειδοποίηση	Η μονάδα στατικού διακόπτη παράκαμψης (SBS) έχει απενεργοποιηθεί από το χρήστη.	
Η κατάταξη ισχύος του SBS είναι χαμηλότερη της διαμορφωμένης κατάταξης ισχύος του UPS	Προειδοποίηση	Η κατάταξη ισχύος του στατικού διακόπτη παράκαμψης (SBS) είναι χαμηλότερη της διαμορφωμένης κατάταξης ισχύος του UPS Η κατάταξη ισχύος του UPS υπολογίστηκε για να ταιριάζει με την ισχύ ισχύος του στατικού διακόπτη παράκαμψης (SBS).	
Απώλεια επικοινωνίας SBSC - συνδέθηκε	Προειδοποίηση	Η σύνδεση επικοινωνίας μεταξύ του ελεγκτή του στατικού διακόπτη παράκαμψης (SBSC) και του ελεγκτή μονάδας (UC) έχει χαθεί. Ο ελεγκτής του στατικού διακόπτης παράκαμψης (SBSC) είναι συνδεδεμένος.	Επικοινωνήστε με τη Schneider Electric.
Απώλεια επικοινωνίας SBSC - αποσυνδέθηκε	Προειδοποίηση	Η σύνδεση επικοινωνίας μεταξύ του ελεγκτή του στατικού διακόπτη παράκαμψης (SBSC) και του ελεγκτή μονάδας (UC) έχει χαθεί. Ο ελεγκτής του στατικού διακόπτη παράκαμψης (SBSC) είναι αποσυνδεδεμένος.	Επικοινωνήστε με τη Schneider Electric.
Η επικοινωνία με SBSC δεν έχει επικυρωθεί	Προειδοποίηση	Η σύνδεση επικοινωνίας μεταξύ του ελεγκτή του στατικού διακόπτη παράκαμψης (SBSC) και του ελεγκτή μονάδας (UC) έχει χαθεί.	Επικοινωνήστε με τη Schneider Electric.
Το αρχείο ρυθμίσεων δεν είναι αποδεκτό	Προειδοποίηση	Το αρχείο ρυθμίσεων δεν είναι έγκυρο ή δεν προορίζεται για αυτό το UPS.	
SLC σε κιβώτιο ελεγκτή δεν λειτουργεί σωστά	Ζωτικής σημασίας	Ο ελεγκτής επιπέδου συστήματος (SLC) στο κιβώτιο ελεγκτή δεν λειτουργεί σωστά.	Επικοινωνήστε με τη Schneider Electric.
Ο διακόπτης στατικής παράκαμψης ανεμιστήρα είναι εκτός λειτουργίας	Προειδοποίηση	Η μονάδα στατικού διακόπτη παράκαμψης (SBS) έχει έναν ή περισσότερους ανεμιστήρες εκτός λειτουργίας. Η εφεδρεία ανεμιστήρα έχει χαθεί.	Επικοινωνήστε με τη Schneider Electric.
Στατικός διακόπτης παράκαμψης εκτός λειτουργίας	Ζωτικής σημασίας	Στατικός διακόπτης παράκαμψης εκτός λειτουργίας. Έχει αποτραπεί η μετάβαση του UPS σε λειτουργία στατικής παράκαμψης.	Επικοινωνήστε με τη Schneider Electric.
Προειδοποίηση διακόπτη στατικής παράκαμψης	Προειδοποίηση	Ο διακόπτης στατικής παράκαμψης χρειάζεται τεχνικό έλεγχο αλλά παραμένει πλήρως λειτουργικός.	Επικοινωνήστε με τη Schneider Electric.
Μη διαθέσιμος συγχρονισμός - το σύστημα λειτουργεί εκτός συγχρονισμού	Προειδοποίηση	Το UPS δεν είναι σε θέση να συγχρονίσει τη μονάδα παράκαμψης, την εξωτερική πηγή ή το παράλληλο σύστημα.	

Εμφανιζόμενο κείμενο	Σοβαρότητα	Περιγραφή	Διορθωτική ενέργεια
Σύστημα κλειδωμένο σε λειτουργία παράκαμψης	Ζωτικής σημασίας	Το σύστημα είναι κλειδωμένο σε λειτουργία παράκαμψης.	Το σύστημα έχει πραγματοποιήσει εναλλαγή μεταξύ της λειτουργίας αντιστροφέα και της λειτουργίας παράκαμψης περισσότερες από 10 φορές σε 75 δευτερόλεπτα. Ενεργοποιήστε το κουμπί αντιστροφέα για εκ νέου μεταφορά στην κανονική λειτουργία.
Κατάσταση λειτουργίας συστήματος - Αναγκαστική στατική παράκαμψη	Ζωτικής σημασίας	Το σύστημα είναι σε παράκαμψη εξαιτίας ενός κρίσιμου συμβάντος ή κατόπιν αιτήματος για απενεργοποίηση του αντιστροφέα.	
Κατάσταση λειτουργίας συστήματος - Παράκαμψη συντήρησης	Προειδοποίηση	Το φορτίο του συστήματος παρέχεται μέσω διακόπτη ισχύος παράκαμψης συντήρησης (MBB).	
Κατάσταση λειτουργίας συστήματος - Απενεργοποιημένη	Ζωτικής σημασίας	Η ισχύς εξόδου συστήματος έχει απενεργοποιηθεί.	
Κατάσταση λειτουργίας συστήματος - Αιτηθείσα στατική παράκαμψη	Προειδοποίηση	Το σύστημα είναι σε παράκαμψη ως αποτέλεσμα εντολής λογισμικού από τον μπροστινό πίνακα UPS ή αιτήματος λογισμικού από το χρήστη, συνήθως για συντήρηση	
Κατάσταση λειτουργίας συστήματος - Αναμονή στατικής παράκαμψης	Ζωτικής σημασίας	Το σύστημα είναι σε λειτουργία αναμονής στατικής παράκαμψης εξαιτίας ενός κρίσιμου συμβάντος ή κατόπιν αιτήματος για απενεργοποίηση του αντιστροφέα.	
Συνιστάται τεχνικός έλεγχος	Ενημερωτικός	Το προϊόν και οι μπαταρίες τουπρέπει να ελεγχθούν, καθώς συνιστάται προληπτική συντήρηση	Επικοινωνήστε με τη Schneider Electric.
Θερμοκρασία μετασχηματιστή εισόδου ή/και εξόδου υπερβολικά υψηλή	Προειδοποίηση	Θερμοκρασία μετασχηματιστή εισόδου ή/και εξόδου υπερβολικά υψηλή.	Ελέγξτε θερμοκρασία μετασχηματιστή εισόδου ή/και εξόδου.
Απώλεια επικοινωνίας UC - συνδέθηκε	Προειδοποίηση	Η σύνδεση επικοινωνίας μεταξύ του ελεγκτή παρακολούθησης μονάδα (UC) και του ελεγκτή επιπέδου συστήματος (SLC) έχει χαθεί. Ο ελεγκτής μονάδας (UC) είναι συνδεδεμένος.	Επικοινωνήστε με τη Schneider Electric.
Απώλεια επικοινωνίας UC - αποσυνδέθηκε	Προειδοποίηση	Η σύνδεση επικοινωνίας μεταξύ του ελεγκτή παρακολούθησης μονάδα (UC) και του ελεγκτή επιπέδου συστήματος (SLC) έχει χαθεί. Ο ελεγκτής μονάδας (UC) είναι συνδεδεμένος.	Επικοινωνήστε με τη Schneider Electric.
Η επικοινωνία με UC δεν έχει επικυρωθεί	Προειδοποίηση	Η σύνδεση επικοινωνίας μεταξύ του ελεγκτή παρακολούθησης μονάδα (UC) και του ελεγκτή επιπέδου συστήματος (SLC) δεν έχει επικυρωθεί.	Επικοινωνήστε με τη Schneider Electric.
UC σε κιβώτιο ελεγκτή δεν λειτουργεί σωστά	Ζωτικής σημασίας	Ο ελεγκτής μονάδας (UC) στο κιβώτιο ελεγκτή δεν λειτουργεί σωστά.	Επικοινωνήστε με τη Schneider Electric.
Εντοπίστηκε μη υποστηριζόμενος τύπος πλαισίου ισχύος	Ζωτικής σημασίας	Ο εντοπισμένος τύπος πλαισίου ισχύος UPS δεν υποστηρίζεται από την τρέχουσα διαμόρφωση ισχύος UPS.	Επικοινωνήστε με τη Schneider Electric.
Εντοπίστηκε μη υποστηριζόμενος τύπος μονάδας ισχύος	Ζωτικής σημασίας	Ο εντοπισμένος τύπος πλαισίου ισχύος δεν υποστηρίζεται από την τρέχουσα διαμόρφωση ισχύος UPS.	Επικοινωνήστε με τη Schneider Electric.

Εμφανιζόμενο κείμενο	Σοβαρότητα	Περιγραφή	Διορθωτική ενέργεια
Εντοπίστηκε μη υποστηριζόμενος τύπος μονάδας SBS	Ζωτικής σημασίας	Ο εντοπισμένος τύπος στατικού διακόπτη παράκαμψης δεν υποστηρίζεται από την τρέχουσα διαμόρφωση ισχύος UPS.	Επικοινωνήστε με τη Schneider Electric.
Η παρακολούθηση εφεδρικού UOB δεν λειτουργεί σωστά	Προειδοποίηση	Οι δύο περιττοί διακόπτες AUX του ασφαλειοδιακόπτης εξόδου μονάδας UOB δεν αναφέρουν την ίδια κατάσταση.	Ελέγξτε την καλωδίωση διακόπτη AUX του ασφαλειοδιακόπτη εξόδου μονάδας UOB.
UPS κλειδωμένο σε λειτουργία στατικής παράκαμψης: Ενεργοποιημένο	Προειδοποίηση	Το ρελέ εισόδου για το UPS με κλείδωμα σε λειτουργία στατικής παράκαμψης είναι ενεργοποιημένο.	
Κατάσταση λειτουργίας UPS - Μπαταρία	Προειδοποίηση	Με τροφοδοσία μπαταρίας, λόγω προβλήματος στην ισχύ εισόδου ή λόγω μεταφοράς εκτός ECOnversion.	
Κατάσταση λειτουργίας UPS - Δοκιμή μπαταρίας	Ενημερωτικός	Με τροφοδοσία μπαταρίας, λόγω δοκιμής της απόδοσης των μπαταριών.	
Κατάσταση λειτουργίας UPS - Αναγκαστική στατική παράκαμψη	Ζωτικής σημασίας	Το UPS βρίσκεται σε αναγκαστική στατική παράκαμψη.	Ελέγξτε τις ενεργές ειδοποιήσεις και το αρχείο καταγραφής συμβάντων για να λάβετε λεπτομέρειες σχετικά με το γιατί το UPS βρίσκεται σε αναγκαστική στατική παράκαμψη.
Κατάσταση λειτουργίας UPS - Αναμονή μετατροπέα	Ενημερωτικός	Το UPS είναι έτοιμο να εισέλθει σε λειτουργία μπαταρίας αλλά αναμένει έγκριση από το σύστημα. Η έξοδος UPS είναι απενεργοποιημένη.	
Κατάσταση λειτουργίας UPS - Παράκαμψη συντήρησης	Προειδοποίηση	Το φορτίο του UPS παρέχεται μέσω του αυτόματου διακόπτη ισχύος παράκαμψης συντήρησης (MBB).	
Κατάσταση λειτουργίας UPS - Απενεργοποιημένη	Ζωτικής σημασίας	Η ισχύς εξόδου έχει απενεργοποιηθεί.	
Κατάσταση λειτουργίας UPS - Αιτηθείσα στατική παράκαμψη	Προειδοποίηση	Το UPS είναι σε παράκαμψη ως αποτέλεσμα εντολής λογισμικού από τον μπροστινό πίνακα UPS ή αιτήματος λογισμικού από το χρήστη, συνήθως για συντήρηση	
Κατάσταση λειτουργίας UPS - Αναμονή στατικής παράκαμψης	Προειδοποίηση	Το UPS είναι έτοιμο να εισέλθει σε κατάσταση στατικής παράκαμψης αλλά αναμένει έγκριση από το σύστημα. Η έξοδος UPS είναι απενεργοποιημένη.	
Το φορτίο εξόδ. UPS είναι υπερβ. χαμηλό για να επιτρ. ECOnversion	Ενημερωτικός	Το φορτίο εξόδ. UPS είναι υπερβ. χαμηλό για να επιτρ. ECOnversion	Αυξήστε το φορτίο εξόδου UPS ή απενεργοποιήστε το ECOnversion.
Η επιτήρηση UPS εντόπισε σφάλμα	Ζωτικής σημασίας	Η επιτήρηση του UPS εντόπισε σφάλμα.	Επικοινωνήστε με τη Schneider Electric.
Οριζόμενη από τον χρήστη είσοδος 1 ενεργή	Ενημερωτικός	Οριζόμενη από τον χρήστη είσοδος 1 ενεργή.	
Οριζόμενη από τον χρήστη είσοδος 2 ενεργή	Ενημερωτικός	Οριζόμενη από τον χρήστη είσοδος 2 ενεργή.	
Η εγγύηση λήγει σύντομα	Ενημερωτικός	Το προϊόν πλησιάζει στο τέλος της περιόδου εγγύησης.	Επικοινωνήστε με τη Schneider Electric.

Εξαγωγή αναφοράς UPS σε συσκευή USB

1. Επιλέξτε τα στοιχεία **Συντήρηση > Αναφορά UPS**.
2. Ανοίξτε τον μπροστινό πίνακα.
3. Εισαγάγετε τη συσκευή USB στη θύρα USB του UPS.
4. Πατήστε την επιλογή **Εξαγωγή**.

   ΕΙΔΟΠΟΙΗΣΗ: Μην αφαιρείτε τη συσκευή USB έως ότου ολοκληρωθεί η διαδικασία εξαγωγής.
5. Στείλτε την αναφορά UPS στην εξυπηρέτηση πελατών της Schneider Electric.

Schneider Electric
35 rue Joseph Monier
92500 Rueil Malmaison
Γαλλία

+ 33 (0) 1 41 29 70 00

990-5910E-007

Καθώς τα πρότυπα, οι προδιαγραφές και τα σχέδια αλλάζουν περιστασιακά, αναζητήστε επιβεβαίωση των πληροφοριών που παρέχονται στην παρούσα δημοσίευση.

© 2018 – 2021 Schneider Electric. Με επιφύλαξη παντός νόμιμου δικαιώματος

990-5910E-007